Řez 1
1 : 100

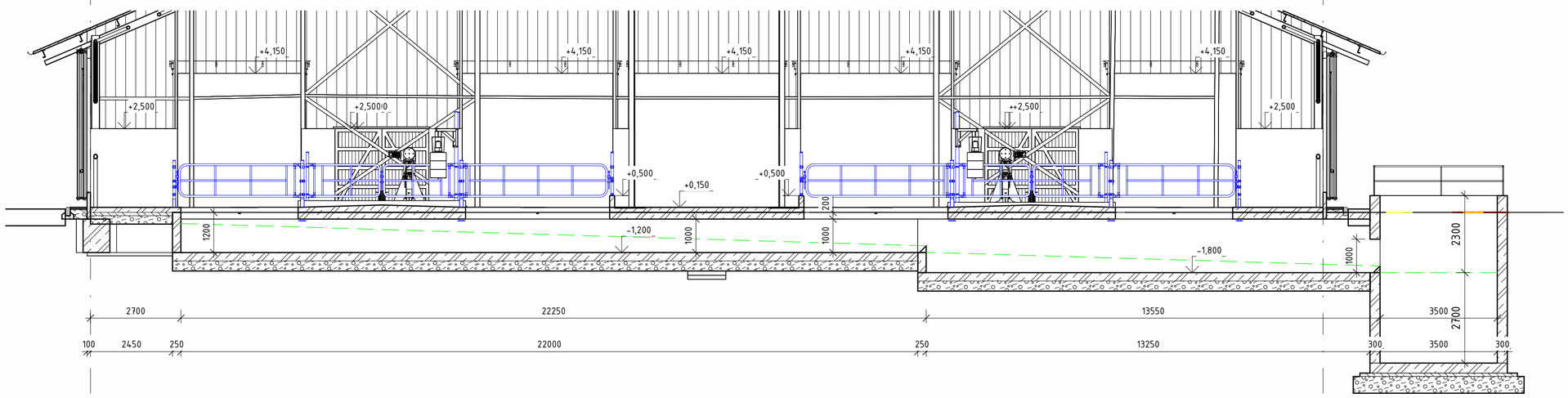

Řez 15
1 : 50

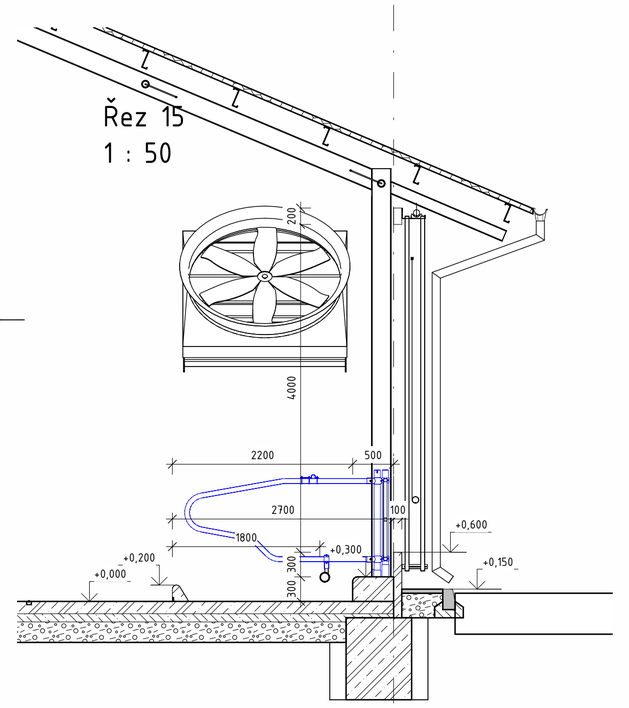

Řez 2
1 : 100

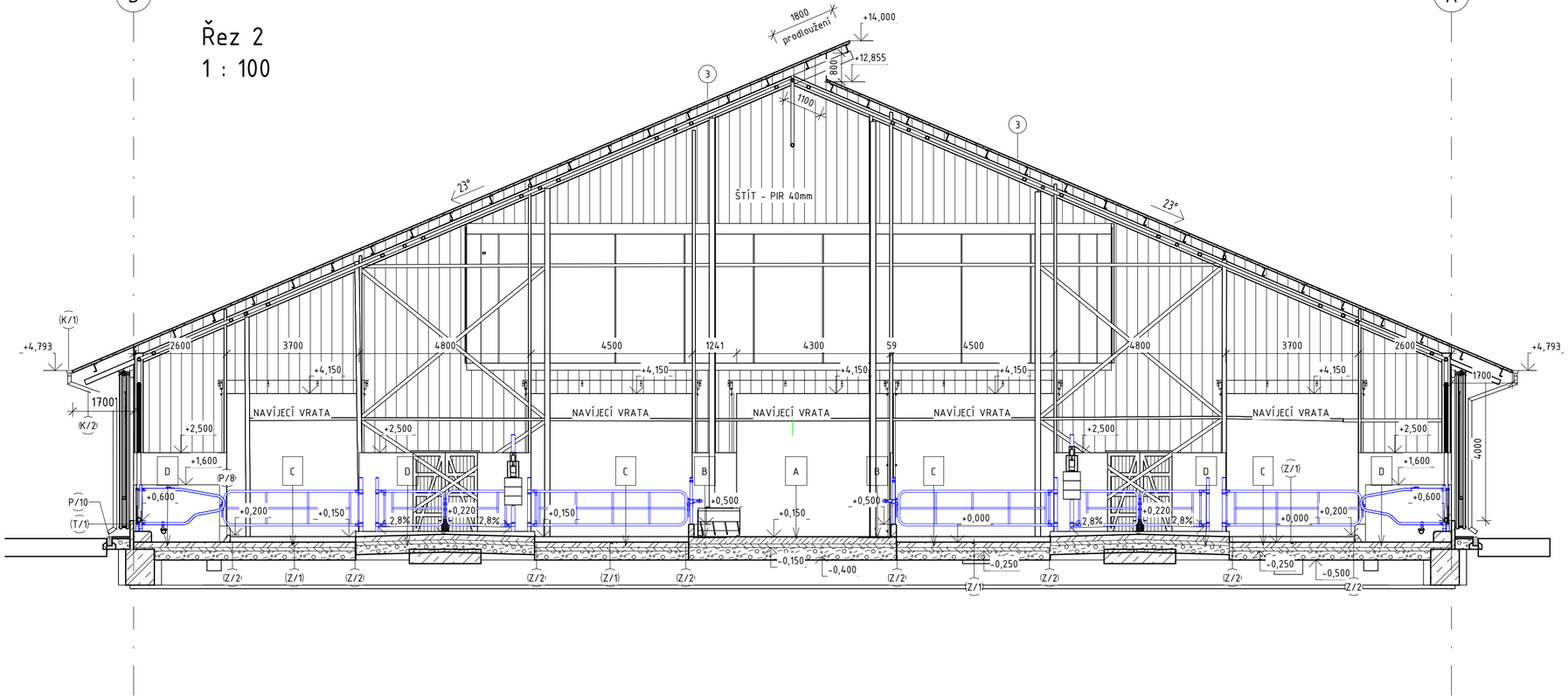

Řez 14
1 : 50

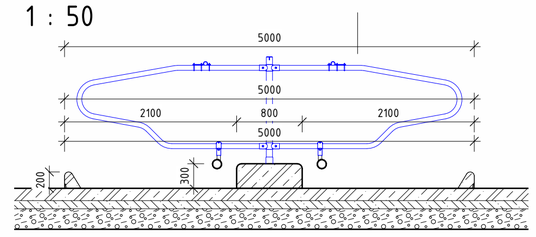

VIZUAL LEHACÍ BOXY

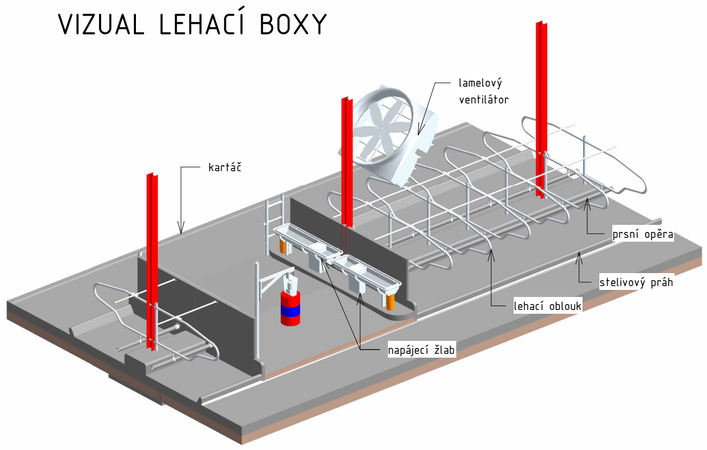

LEGENDA SKLADEB

A - KRMNÝ STŮL	TL.(mm)
BETON C30/37 XF1 XC3 XA1 S VLOŽENOU KARI SÍTÍ 2x6/100x6/100	200 mm
HYDROIZOLACE+ASF. PENETRACE	
PODKLADNÍ BETON C12/15	100 mm
ŠTĚRKOPÍSKOVÝ PODSYP	300 mm
ZHUTNĚNÝ NÁSYP NA 0,2 MPa (PO VRSTVáCH MAX. 300 mm)	
ROSTLÝ TERÉN	

B - KRMNÝ STŮL
EPOXIDOVÝ NÁTĚR šíře 800mm + BETONOVÁ POŽLABNICE

C - PODLAHA, KRMIŠTĚ, HNOJNÁ CHODBA , KORIDOR	TL.(mm)
BETON C30/37 XC3 XA1 S S VLOŽENOU KARI SÍTÍ 6/100x6/100	150 mm
HYDROIZOLACE+ASF. PENETRACE	
PODKLADNÍ BETON C12/15	100 mm
ŠTĚRKOPÍSKOVÝ PODSYP	250 mm
ZHUTNĚNÝ NÁSYP NA 0,2 MPa (PO VRSTVáCH MAX. 300 mm)	
ROSTLÝ TERÉN	

D - LEHACÍ BOXY	TL.(mm)
BETON C30/37 XC3 XA1 S S VLOŽENOU KARI SÍTÍ 6/100x6/100	150-375 mm
HYDROIZOLACE	
PODKLADNÍ BETON C12/15	100 mm
ŠTĚRKOPÍSKOVÝ PODSYP	250 mm
ZHUTNĚNÝ NÁSYP NA 0,2 MPa (PO VRSTVáCH MAX. 300 mm)	
ROSTLÝ TERÉN	

E - KEJDOVÁ KANÁL	TL.(mm)
ŽELEZOBETON C30/37 XC3 SE SÍTÍ S OKY 2x6/100/100	250 mm
ŠTĚRKOPÍSKOVÝ PODSYP	300 mm

3 - ZASTŘEŠENÍ	TL.(mm)
STŘEŠNÍ KRYTINA IZOLOVANÝ PANEL	60 mm
TENKOSTĚNNÉ OCELOVÉ VAZNIČKY	
OCELOVÝ RÁM IPE	

±0,000 = 173,000 m n. m.

index	popis	datum	vypracoval	podpis

farmtec® www.farmtec.cz

číslo výtisku

hlavní projektant	projektant	vypracoval	schválil
Ing. Marčan	Ing. M. Vařecha	Ing. M. Vařecha	I. Vařecha

kraj	Košický	okres	Košice - okolie
obec	Turnianska Nová Ves		
stavebník	Nová Bodva, družstvo		

FARMTEC a.s.
oblastní ředitelství Uherské Hradiště
Na Splávku 1182
686 01 Uherské Hradiště
tel.: 602 541 893
e-mail: mvarecha@farmtec.cz

stavba	AKCE STAJŇA NOVÁ BODVA
SO, PS	SO-01 STAJŇA
obsah	D.1.1 Architektonicko - stavební řešení ŘEZY

stupeň	stavebný zámer
datum	06/2026
formát	6×A4
zakázkové číslo	.
měřítko	1:50/100
číslo výkresu	01.03

Tato dokumentace je duševním vlastnictvím FARMTEC a.s. a bez jejího souhlasu nesmí být kopírována nebo zp řístupněna třetí osobě!