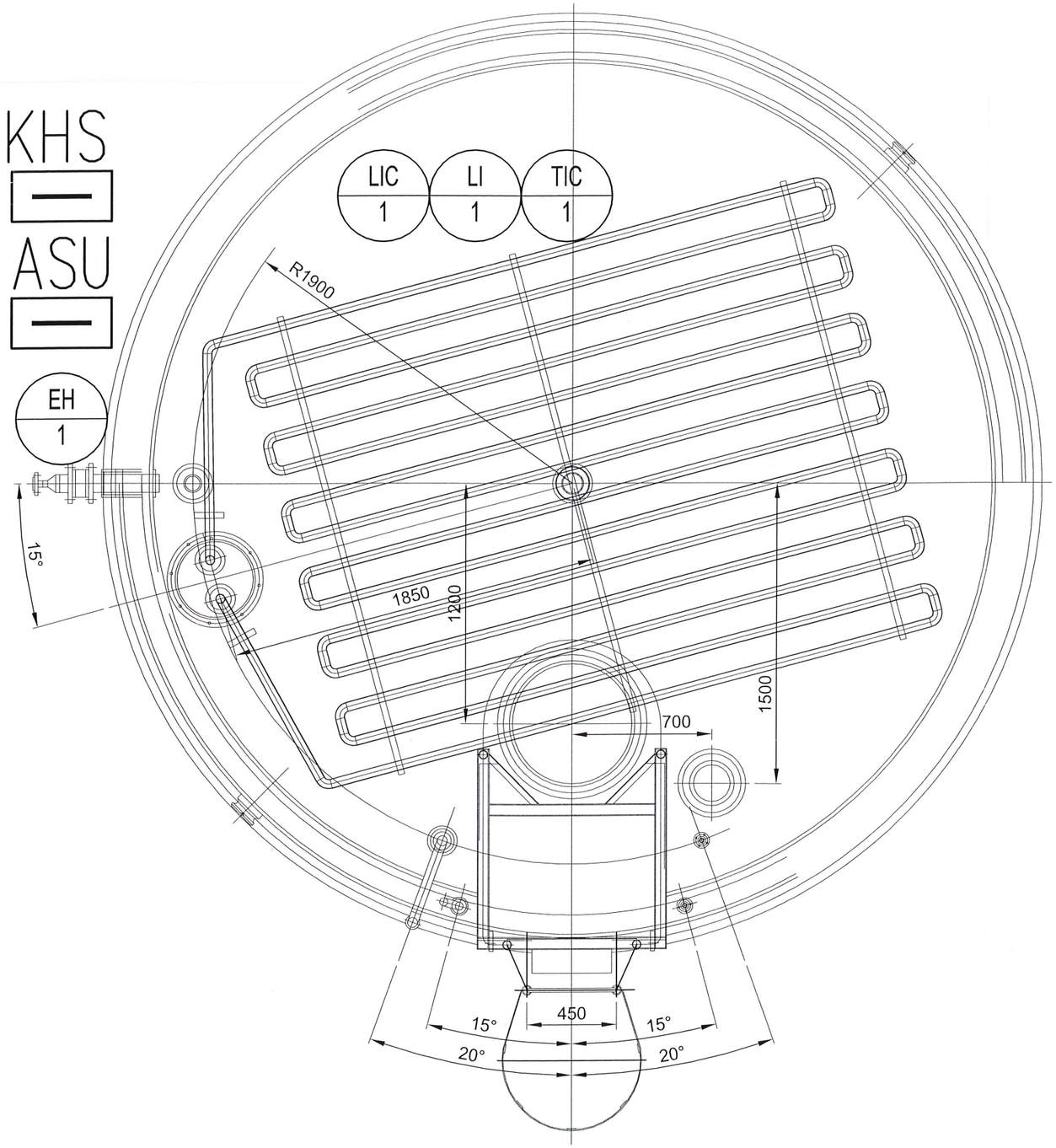

POZNÁMKA:

SYSTÉM: 3+N+PE ~ 50Hz, 400V/230V, TN-S (elektroinštalácia)
2-12V/DC, SELV, PELV
2-24V/AC, DC, SELV, PELV

Ochrana pred úrazom elektrickým prúdom podla STN 33 2000-4-41:2019
- 411: Ochranné opatrenie: samočinné odpojenie napájania
- 411.2 Požiadavky na základnú ochranu
  - základná ochrana živých častí,
  - zábrany alebo kryty,
  - prekážky a umiestnenie mimo dosah,
- 411.3 Požiadavky na ochranu pri poruche
- 411.3.1 Ochranné uzemnenie a ochranné pospájanie
  - 411.3.2 Samočinné odpojenie pri poruche
  - 411.3.3 Ďalšie požiadavky na zásuvky a mobilné zariadenia vonku
  - 411.3.4 Doplňujúce požiadavky na obvody so svietidlami
- 412: ochranné opatrenie: dvojitá alebo zosilnená izolácia
- 413: ochranné opatrenie: elektrické oddelenie
- 414: ochranné opatrenie: malé napätie SELV a PELV
- 415: ochranné opatrenie: doplnková ochrana
  - prúdové chrániče
  - doplnkové ochranné pospájanie

Vonkajšie vplyvy - podla STN 33 2000-5-51:2010

Ing. Richard ĎURIŠ autorizovaný stavebný inžinier Technické, technologické a energetické vybavenie stavieb 4791 * SP * 14

LEGENDA:

- EH 1 — Elektroohrev 6kW, 400V/AC
- LI 1 — Limitné meranie hladiny (plavák) v nádrži NaOH, NO/NC, 230V/AC
- LIC 1 — Kontinuálné meranie hladiny v nádrži NaOH, 4-20mA, 230V/AC
- TIC 1 — Meranie teploty NaOH v nádrži, 4-20mA, 24V/DC
- ASU — Automatický systém uzemnenia pri stáčaní
- KHS — Kompaktný riadiaci systém KHS

Zodpovedný projektant: Ing. Richard Ďuriš	Vypracoval: Ing. Richard Ďuriš	Kontroloval: Ing. Peter Čahoj
Kraj: Trnavský	Okres: Galanta	Obec: Sereď
Investor : Slovenské cukrovary, s.r.o., Cukrovarská 726, SK-926 01 Sereď		
Názov stavby : Nádrž NaOH - 100 m3 Miesto stavby : Obec Sereď, k.ú. Sereď, parc. č. 3621/1		

IN-PRO PROJEKCIA
Ing. Richard Ďuriš
0903/115 691
info@in-pro.sk

Nádrž NaOH - 100 m3

1.7 Elektroinštalácia

formát :	2x A4
dátum :	06/2026
stupeň :	SZP
zákaz. číslo :	05-MITA/2026
Názov výkresu : Elektroinštalácia	mierka : 1:25
	výkres č. : 1.