Skupina vytahov: 1

HLAVNA TECHNICKA SPECIFIKACIA

VYTAHU: T-0009795647

Typ výťahu	MonoSpace 4 DX Core
Trieda vytahu	Osobny
Nosnost	630 kg
Pocet osob	8
Rychlost	1 m/s
Zrychlenie/spomalenie	0.5 m/s2
Pocet stanic/nastupisk	2 / 2
Pocet vstupov do klietky	1
Sirka Sachty	1650 mm
Hlbka Sachty	1735 mm
Vnutorna sirka klietky	1100 mm
Vnutorna hlbka klietky	1400 mm
Vnutorna vyska klietky	2100 mm
Sirka dveri	900 mm
Vyska dveri	2000 mm
Vyska Zdvihu	3885 mm
POZIADAVKY NA ELEKTROINSTALACIU	
Hlavne napajanie	3x400 VAC -15%/+10%
Istenie v budove	3x10 A
Frekvencia	50 Hz
Privodny kabel	2.5 mm2
Hlavny istic	3x6 A
Max. zkratovy prud, osvetlenie	6 kA
Max. zkratovy prud, hlavny privod	6 kA
Typ pohonu	KDX14
Motor Vytahoveho Stroja	NHX06
Osvetlenie Sachty	10 A
Osvetlenie Klietky	6 A
Menovity prud, In	12 A
Max. zaberovy prud, Ia	15 A
Vystupny vykon motora pri plnom zatazeni, P	4.092 kW
Tepelne straty v strojovni	0.439 kW
Otacky motora pri plnej rychlosti	181.9 rpm
Max. pocet startov/hod, z/h	180/ED35%
HLAVNA TECHNICKA SPECIFIKACIA	
Typ dveri	KES202 / Frame / 2R
Typ klietky	HERMES
Vnutorna podlahova plocha klietky	1.54 m2
Ram kabiny	ICSCR
Vodidla klietky	T82-1/B
Zachytavace na kabine	Progresivny jednosmerný
Narazniky pod klietkou	PU80x80D
Ram vyvazovacieho zavazie	CWF-C5R
Zachytavace na vyvazovacom zavazi	-
Vodidla vyvazovacieho zavazie	HT60-15
Narazniky pod vyvazovacie zavazie	PU100x80D
Riadiaci system	KCE / DC
Priemer trecieho kotuca	210 mm
Uhol podrezania drazky	0 °
Lanovanie	2:1
Nosne lana (pocet x D)	3 x D6.5
Obmedzovac rychlosti	OL20
Lano obmedzovaca rychlosti	d6
HMOTNOSTI	
Hmotnost klietky [K] vr. lokalnej vybavy	387 kg
Lokalna vybava	0 kg
Kabinove dvere (F)	58 kg
Ram kabiny (T)	136.13 kg
KQT (vr. dveri)	1153 kg
KQT (min./max.)	967 kg / 1663 kg
Total CWT Required	776 kg
Pomer Vyvazenia Klietky:	37% (min) / 42% (max)
Vyvazenie Klietky:	40 %
EN81-20:2020	X
EN81-70:2021+A1:2022	X
EN81-73:2020	X
-	-
-	-
-	-
-	-
DT device setting	S parameter

ZAKAZNIK (pripadne KONE) ZAISTI V ZHODE S UZAVRETOU ZoD:
1. Vnutorny povrch stien sachty, hlavne na strane vstupu, hladky, vybieleny. Sachta cista. - Zaisti stavba.
2. Vo vsetkych nastupiskach otvor pre sachtove dvere. Otvory musia lezat v zvislici.
Dverne otvory do sachty zabezpecene proti pripadnemu padu do sachty.
Po montazi sachtovych dveri stavba zacisti medzeru medzi ramom dveri a dvernym otvorom s ohladom na poziarnu odolnost dveri. - Zaisti stavba.
3. V strope sachty montazne oka s vyznacenou max. nosnostou. - Zaisti stavba.
4. Vetraci otvor osadeny krycou mriezkou v hornej casti sachty o priereze min. 1% z podorysnej plochy sachty. - Zaisti stavba. Vetraci otvor musi vzdy ustit mimo budovu
5. Privod prudu pre pohon vytahu, vid list G-1-2. - Zaisti stavba.
6. Skladovaci priestor 30 m2 blizko sachty a pristupove cesty k sachte bez prekazok. - Zaisti stavba.
7. Konecny nater (opravu nateru) vytahovych casti podla pokynov montera vytahu. - Zaisti stavba.
8. Protiprasne vyhotovenie (nater) priehlbne. - Zaisti stavba.
9. Teplota v sachte nesmie byt vyssia nez +40°C a nizsia nez +5°C. - Zaisti stavba.
10.V sachte nesmie byt zariadenie alebo el. vedenie, ktore nesuvisi s prevadzkou vytahu.
11.Silove ucinky od vytahu musia byt zachytene a utlmene konstrukciou sachty alebo budovy. - Zaisti stavba.
12.Poziadavky na sachtu: kvalita betonu min. B25/30 a hr. stien sachty minimalne150 mm. - Zaisti stavba.
13.Hasiaci pristroj rucny snehovy odporucujeme umiestnit do blizkosti vytahoveho rozvadzaca. - Zaisti stavba.
14.Osvetlenie sachty, zasuvka v priehlbni 230V/16A a rebrik pre pristup do priehlbne. - Zaistuje KONE. (Ak osvetlenie sachty KONE nezaistuje, potom urobit osvetlenie podla STN EN 81-1, min. intenzita osvetlenia v sachte je 50 lux, v hlave sachty min. 200 lux.)
15.Vsetky rozmery su udane v milimetroch, pokial nie je uvedene inak.
16.Neodmeriavajte z tohto vykresu.
17.Vsetky zmeny musia byt oznamene nasej prislusnej pobocke KONE.
18.Pre dimenziu prívodného kábla kontaktujte špecialistu v KONE.

MATERIAL SACHTY:
BETON

METODA KOTVENIA SACHTOVYCH DVERI:
METODA KOTVENIA VODIDIEL:

POZOR - POKIAL JE SACHTA Z TEHAL ALEBO Z OCELOVEJ KONSTRUKCIE, NUTNE KONZULTOVAT SPOSOB KOTVENIA DVERI A VODIDIEL!

Max. nadmorska vyska: 3.000 m nad urovnou hladiny mora
Max. relativna vlhkost: 95% (pri +40°C)

Hluk v hornej casti sachty od vytahoveho stroja: impulzne max. 62dB (A)
Hluk v nastupisku pri prejazde kabiny: 52dB (A)
Hluk v nastupisku pri prijazde kabiny a otvoreni dveri: max. 57dB (A)
Hluk v kabine pocas normalnej jazdy: max. 55dB (A)

ELEKTRICKA SCHEMA

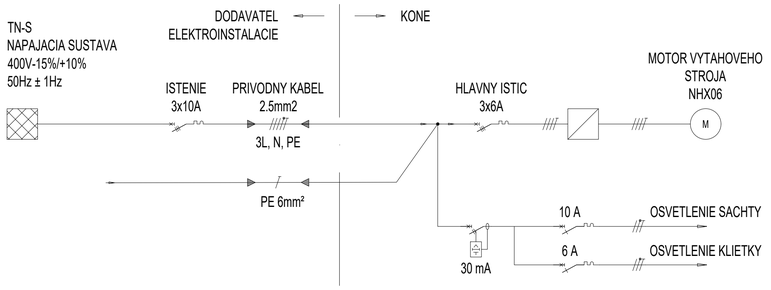

PRIPRAVU A VYCHODZIU REVIZIU KABELAZE HL. NAPAJANIA - ZAISTUJE DODAVATEL ELEKTROINSTALACIE
TELEFONNA LINKA K VEREJNEJ TELEFONNEJ SIETE JE PRIVEDENA
K ROZVADZACU VYTAHU, UMIESTNENOM VNUTRI VYTAHOVEJ SACHTY (VEDLA VYTAHOVEHO STROJA)

Drevene zabrany proti padu do sachty pri montazi
1. Rozmery drevenych zabran a ich vyhotovenie musi splnat STN EN 13374 - zaisti dodávateľ stavby.
2. Drevene zabrany musia mat tieto parametre:
- do velkosti otvora Lmax = 2000 mm maju zabrany rozmer 30 x 150 x (L+ min 600) mm - presah minimalne 300 mm na kazdej strane otvora
- do vekosti otvora Lmax = 3000 mm maju zabrany rozmer 40 x 200 x (L+ min 600) mm - presah minimalne 300 mm na kazdej strane otvora
Zabrany su vyrobene z dreva triedy minimalne C14 (podla europskej normy EN 338) - zaisti dodávateľ stavby.
3. Kotvenie zabran musi byt zhotovene tak, aby unieslo vsetky zatazenia a musi zodpovedat STN 73811 - zaisti dodávateľ stavby.
4. Volna medzera medzi zabranami nesmie byt vacsia ako 470 mm - zaisti stavba / vid. obrazok nizsie.
5. POZOR - riesenie je vhodne len pre ucely pouzitia pre ochranu dvernych otvorov do vytah. sacht na novych stavbach.
V takychto pripadoch sa musi zaistit celoplosne zakrytie dvernych otvorov - zaisti objednavatel alebo KONE v zavislosti na podmienkach ZoD.

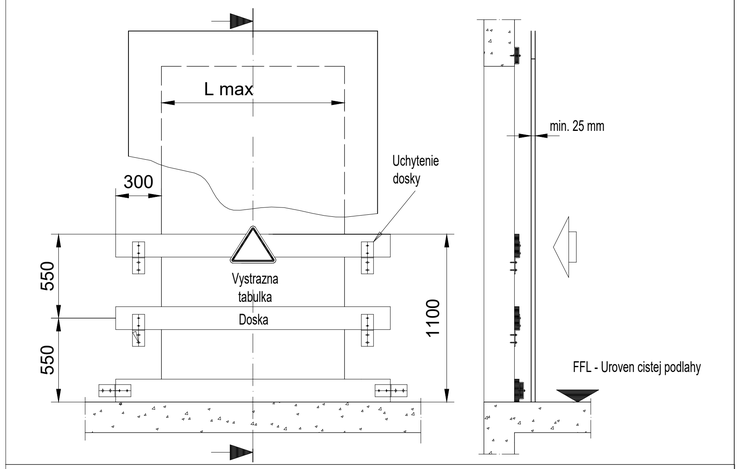

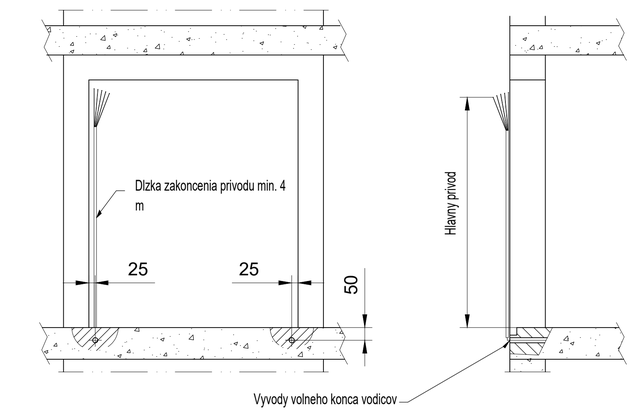

POHLAD Z NASTUPISKA - STRANA A

Vykresy schvalene s/bez komentara:

Datum: Podpis/peciatka:

Verzia	Datum	Popis	Nakreslil	Schválil
-	2026-06-12	First issue	Ľuboš Lack	

KONE s.r.o.
Bratislava
-
-
-
-

Nazov projektu: PO TRENINGOVA HALA Prešov
Adresa umiestnenia vytahu: -
Nazov vykresu: TECHNICKE INFORMACIE
Cislo vytahu: T-0009795647

Cislo zakazky	Cislo vykresu	Zmena	Strana
T-0009795647	T-0009795647-G-1-1	-	1 (8)
	Uziv. c. -		

© KONE Corporation

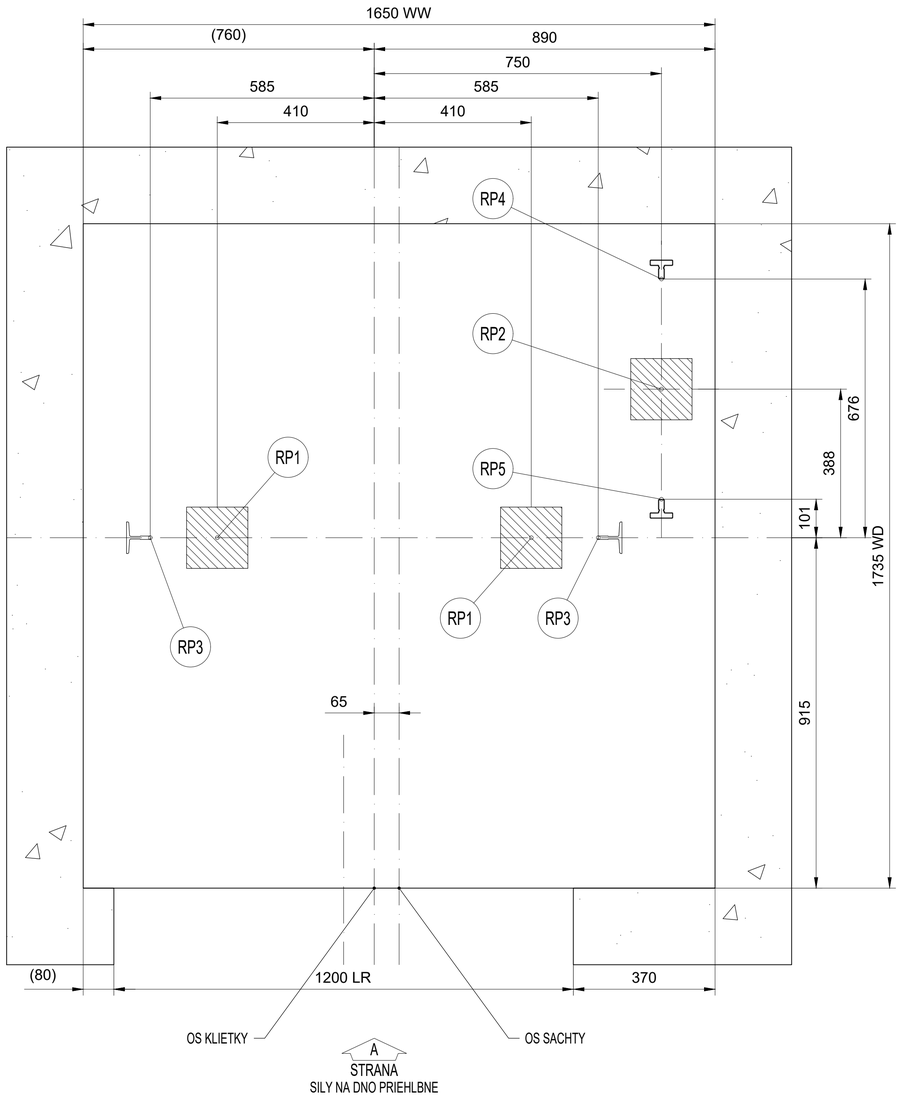

SILY NA DNO PRIEHLBNE

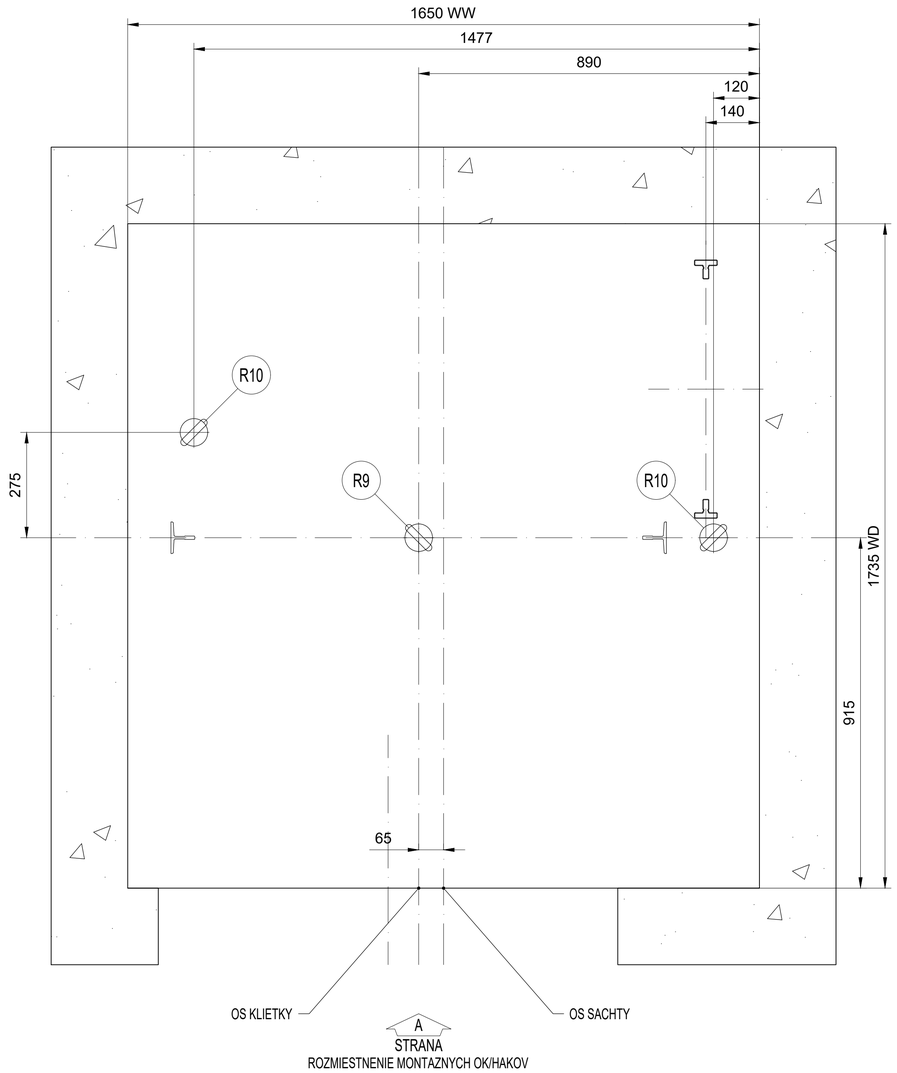

ROZMIESTNENIE MONTAZNYCH OK/HAKOV

BETONOVA DOSKA S NIKOU

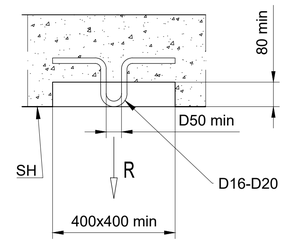

R9 = 20 kN

R10 = 15 kN

MONTAZNE OKA (ZAISTUJE STAVBA). NIE JE URCENE PRE VYROBU, LEN AKO ROZMEROVA CHARAKTERISTIKA. ZA UNOSNOST MONTAZNICH OK ZODPOVEDA STAVBA.

MONTAZNE OKA S VYZNACENOU MAX. NOSNOSTOU SPOLU S PISOMNYM OSVEDCENIM O ICH NOSNOSTI V ZHODE S MIESTNYMI PREDPISMI ZAISTI STAVBA

MAXIMALNE REAKCIE NA DNO PRIEHLBNE

CISLO VYTAHU(OV): T-0009795647 - - -

Zatazenie	Hodnota (kN)	Hodnota (kN)	Hodnota (kN)	Hodnota (kN)
RP1	29.5	-	-	-
RP2	46.5	-	-	-
RP3	22.6	-	-	-
RP4	22.4	-	-	-
RP5	4.1	-	-	-
RP6	-	-	-	-

Pozn.:
-
Reakcie RP1...RP6 neposobia na dno priehlbne sucasne.

Vykresy schvalene s/bez komentara:

Datum: Podpis/peciatka:

Verzia	Datum	Popis	Nakreslil	Schvalil
-	2026-06-12	First issue	Ľuboš Lack	

KONE s.r.o.
Bratislava
-
-
-
-

Nazov projektu
PO TRENINGOVA HALA Prešov

Adresa umiestnenia vytahu
-

Nazov vykresu
VYKRES PRE STAVBU

Cislo vytahu
T-0009795647

Cislo zakazky	Cislo vykresu	Zmena	Strana
T-0009795647	T-0009795647-B-1-1	-	2 (8)
	Uziv. c. -		

© KONE Corporation

cislo:	Vstup				HR	LR	FFL - úroveň čistej podlahy	vyska
	Strana A		Strana C					
	Značenie stanice	Protipočiarne	Značenie stanice	Protipočiarne				
2	2	--	--	--	2180	1200	3885	3885
* 1	1	--	--	--	2180	1200	0	

* = HLAVNA STANICA

VYSKA HLAVY SACHTY	3400
VYSKA ZDVIHU	3885
VYSKA PRIEHLBNE	1100
VYSKA SACHTY	8385
SIRKA SACHTY	1650
HLBKA SACHTY	1735

MAXIMALNE SILY V MIESTACH KOTVENIA VODIDIEL

CISLO VYTAHU(OV): T-0009795647

	Zatazenie	Hodnota (kN)
S top / P top / T top	P top	1.69
	S top	4.05
	T top	2.7
S top-1 / P top-1 / T top-1	P top-1	3.79
	S top-1	5.18
	T top-1	4.64
S rest / P rest / T rest	P rest	2.02
	S rest	1.3
	T rest	2.25

REAKCIE NA STENY SACHTY V MIESTE KOTVENIA VODITOK

CISLA VYTAHOV: T-0009795647

MENOVITA NOSNOST: 630

Fy, Fx, Tx, Ty

		Nosnosť	Hodnota (kN)
Strana kabiny -	Mimo hornej	Max Fx(1)	1.29
		Max Fy(1)	1.14
	Navrchu	Tx	4.05
		-	-
		Max Fx(1)	1.29
		Max Fy(1)	1.14
Stroj strana	Mimo hornej	Max Fx(1)	1.29
		Max Fy(1)	1.14
	Navrchu	Tx	1.53
		Ty	0.87
		Max Fx(1)	1.29
		Max Fy(1)	1.14

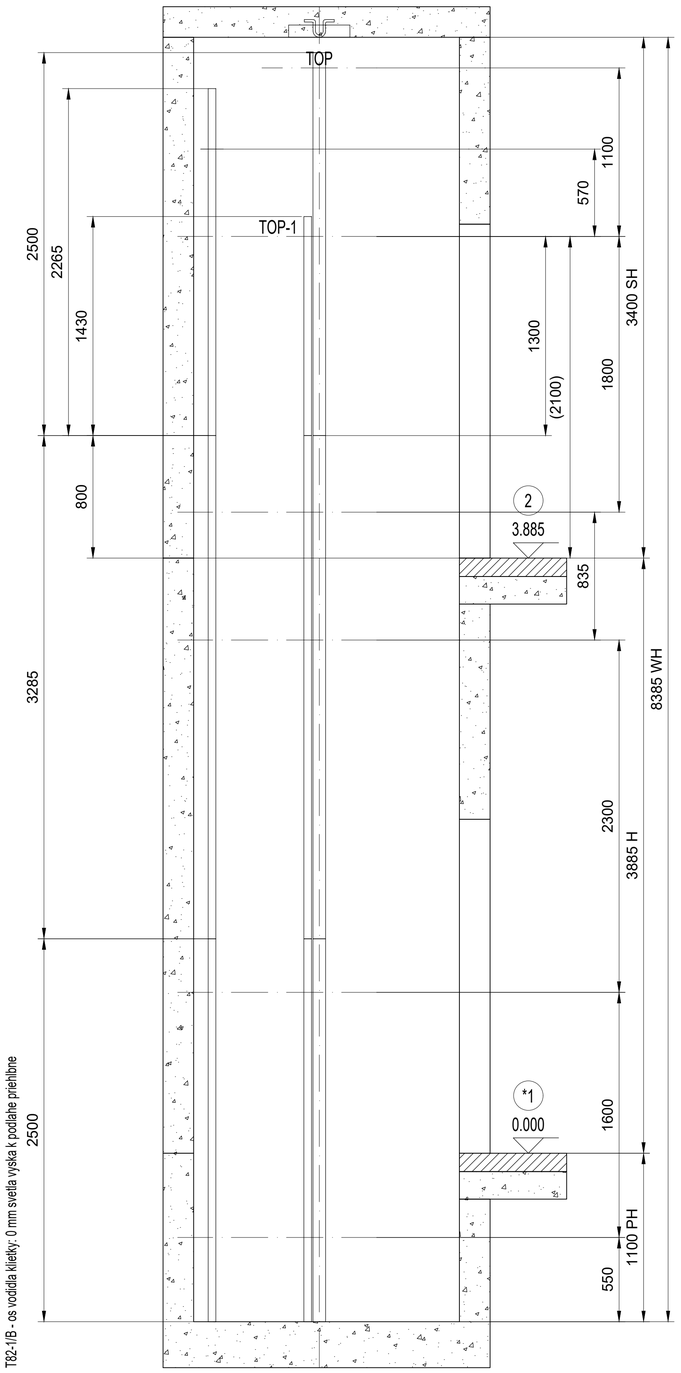

REZ A-A
HMOZDINKY A
VODIDLO ROZMIESTNENIE

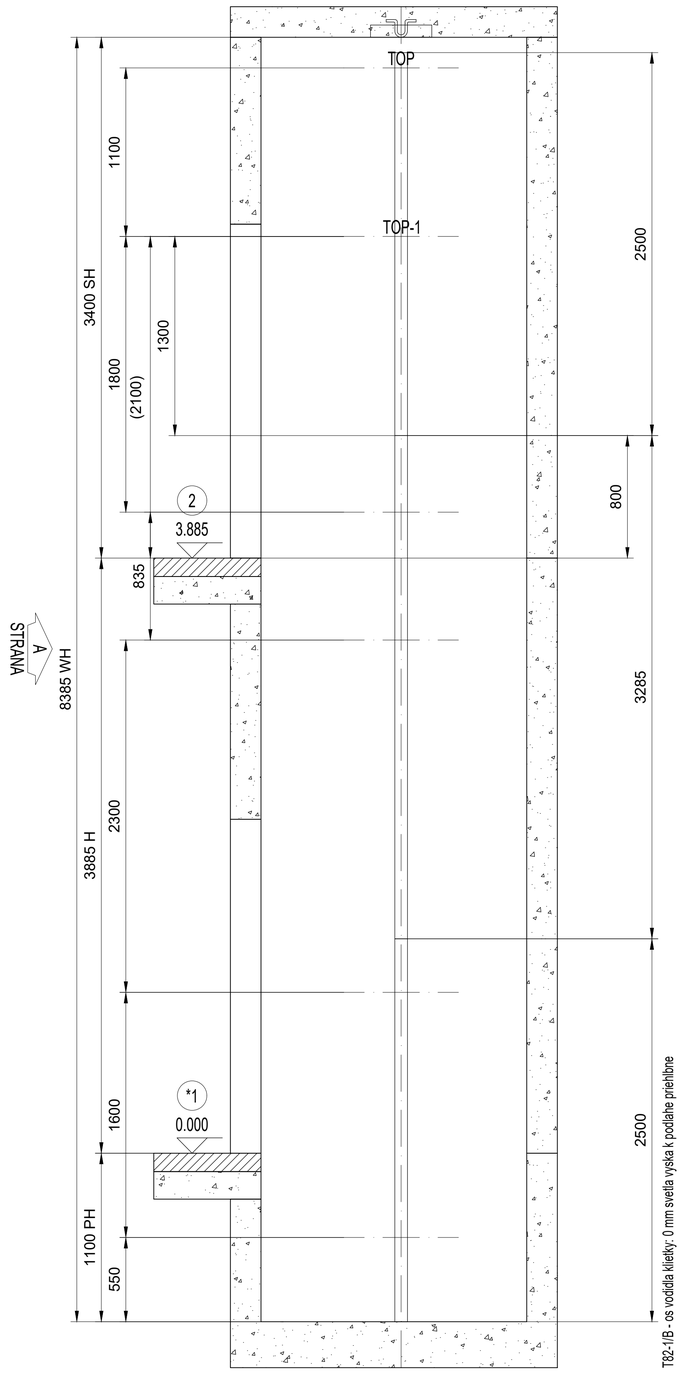

REZ B-B
HMOZDINKY A
VODIDLO ROZMIESTNENIE

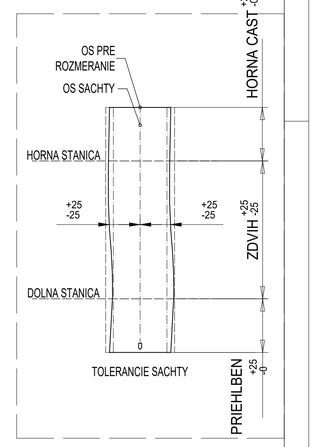

Vykresy schvalene s/bez komentara:

Datum: Podpis/peciatka:

Verzia	Datum	Popis	Nakreslil	Schvalil
-	2026-06-12	First issue	Ľuboš Lack	

KONE s.r.o.
Bratislava
-
-
-
-

Nazov projektu: PO TRENINGOVA HALA Prešov

Adresa umiestnenia vytahu: -

Nazov vykresu: VYKRES PRE STAVBU

Cislo vytahu: T-0009795647

Cislo zakazky: T-0009795647

Cislo vykresu: T-0009795647-B-2-1

Uziv. c.: -

Zmena: -

Strana: 3 (8)

© KONE Corporation

2022 / KP2.0.9081.22275 / UT26.1.0.15 / LM26.1.0.32 / QD-07526 / SK_A1_SimplifiedLayout

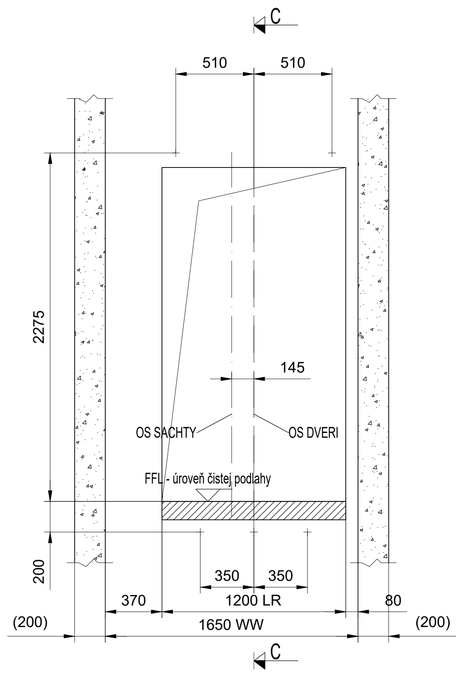

STAVEBNE OTVORY
POHLAD Z SACHTY
Podlazie: 1,2; Strana A

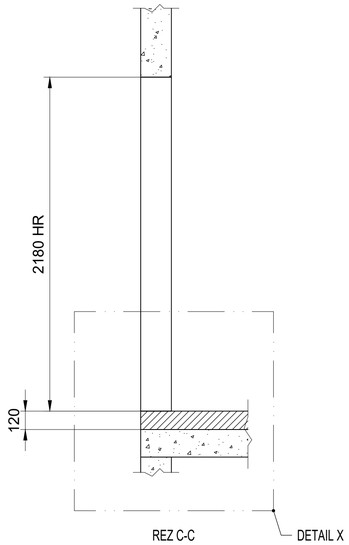

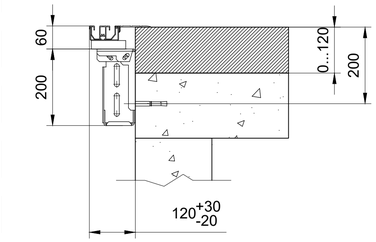

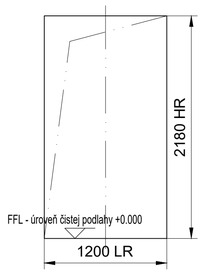

STAVEBNE OTVORY
POHLAD Z NASTUPISKA
Podlazie: 1; Strana A

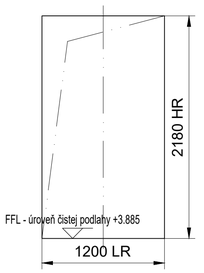

STAVEBNE OTVORY
POHLAD Z NASTUPISKA
Podlazie: 2; Strana A

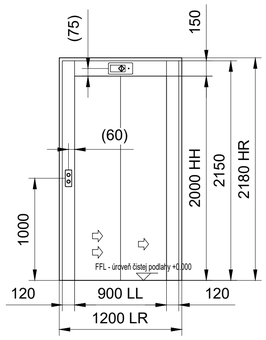

VSTUP
Podlazie: 1; Strana A

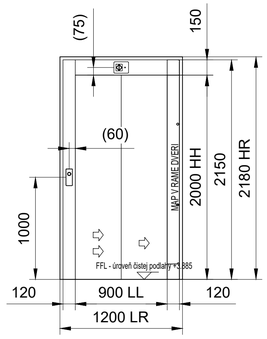

VSTUP
Podlazie: 2; Strana A

Vykresy schvalene s/bez komentara:

Datum: Podpis/peciatka:

Verzia	Datum	Popis	Nakreslil	Schvalil
-	2026-06-12	First issue	Ľuboš Lack	

KONE s.r.o.
Bratislava
-
-
-
-

Nazov projektu
PO TRENINGOVA HALA Prešov

Adresa umiestnenia vytahu
-

Nazov vykresu
VYKRES PRE STAVBU

Cislo vytahu
T-0009795647

Cislo zakazky	Cislo vykresu	Zmena	Strana
T-0009795647	T-0009795647-B-3-1	-	4 (8)
	Uziv. c. -		

© KONE Corporation

A1

© KONE Corporation

A1

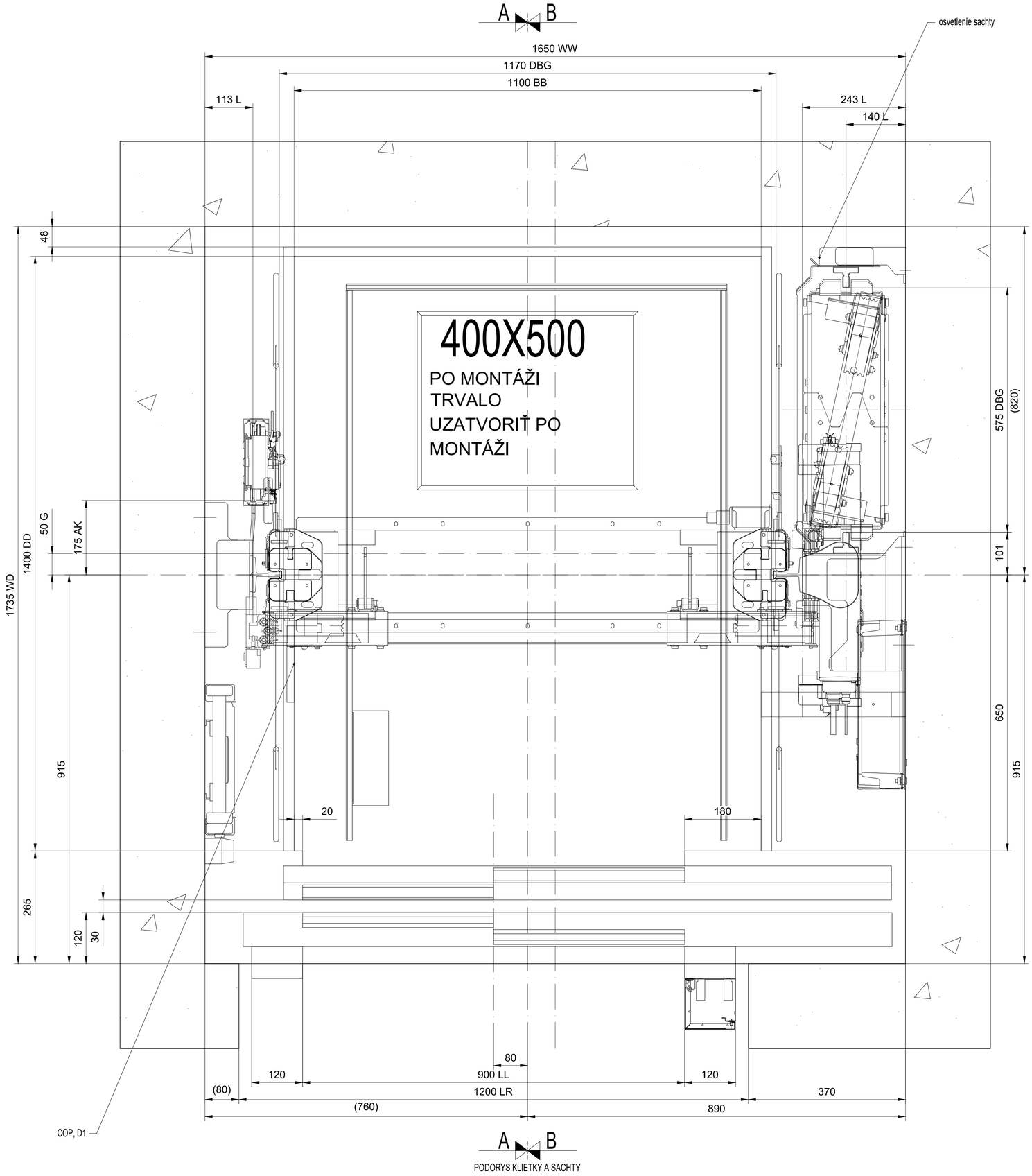

POUZITE ZKRATKY

WW - SIRKA SACHTY
WD - HLBKA SACHTY
MW - SIRKA STROJOVNE
MD - HLBKA STROJOVNE
MH - CISTA VYSKA STROJOVNE
FFD - VZDIALENOST MEZIPOSCHODIA
BB - SIRKA KABINY
DD - HLBKA KABINY
DBG - VZDIALENOST MEZDI VODITKAMI
LL - CISTA SIRKA DVERI
HH - CISTA VYSKA DVERI
LR - STAVEBNA SIRKA OTVORU
HR - STAVEBNA VYSKA OTVORU
CH - VNUTORNA VYSKA KABINY
CL - OS
PH - VYSKA PRIEHLBNE
SH - HORNY PREJAZD
HT - VYSKA RAMU
BS - VYSKA DISTANCNEJ PODLOZKY NARAZNIKA
HE - VYSKA NASTAVCA NARAZNIKA
UF - HRUBKA KOSTRY KABINY
SS - REZERVA NA LOKALNU PODLAHU
H - HRUBKA STROPU
L - VZDIALENOST MEZI LANAMI
M - DLZKA ULOZENIA STROJA
E - VZDIALENOST MEZDI HORNYM A SPODNYM NOSNIKOM
AK - VZDIALENOST MEZDI OSOU RAMU KABINY A OMEDZOVACOM RYCHLOSTI
XX - POLOHA CWT A OMEDZOVACA RYCHLOSTI
YY - POLOHA CWT A OMEDZOVACA RYCHLOSTI
AS - VZDIALENOST MEZDI LANAMI NA UROVNI LANOVEJ KOMPENZACNEJ KLADKY
AL - ROZMER MEZDI NOSNIKOM RAMU A SPODNYM KOTEVNYM BODOM KABINY
COP - OVLADACI PANEL V KABINE

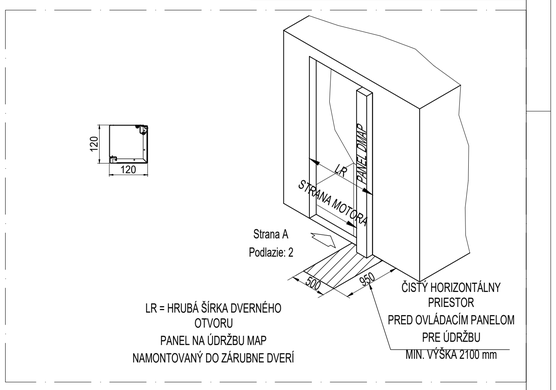

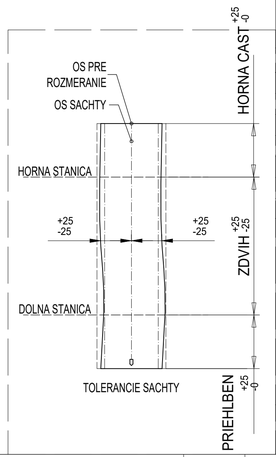

Vykresy schvalene s/bez komentara:

Datum: Podpis/peciatka:

Verzia	Datum	Popis	Nakreslil	Schvalil
-	2026-06-12	First issue	Ľuboš Lack	

KONE

KONE s.r.o.
Bratislava
-
-
-
-

Nazov projektu
PO TRENINGOVA HALA Prešov

Adresa umiestnenia vytahu
-

Nazov vykresu
VYKRES PRE MONTAZ VYTAHU

Cislo vytahu
T-0009795647

Cislo zakazky	Cislo vykresu	Zmena	Strana
T-0009795647	T-0009795647-I-1-1	-	5 (8)
	Uziv. c. -		

2022 / KP2.0.9081.22275 / UT26.1.0.15 / LM28.1.0.32 / QD-07526 / SK_A1_SimplifiedLayout

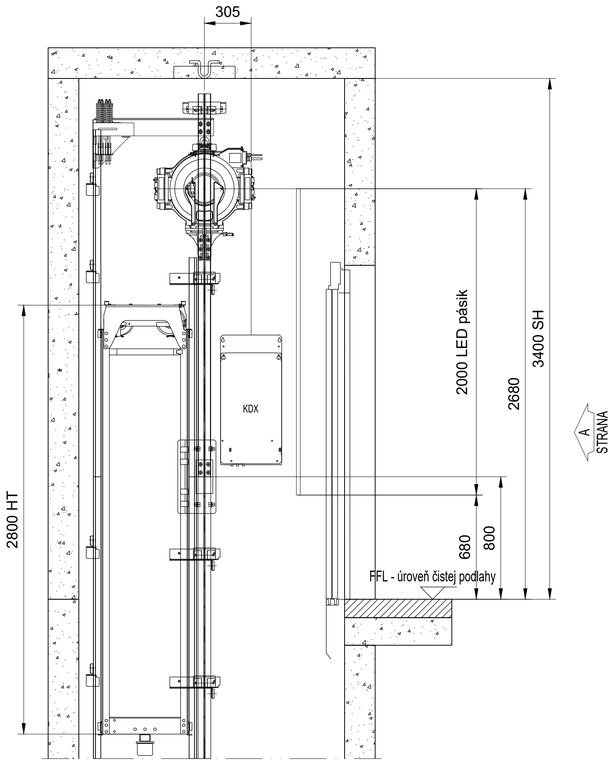

REZ A-A

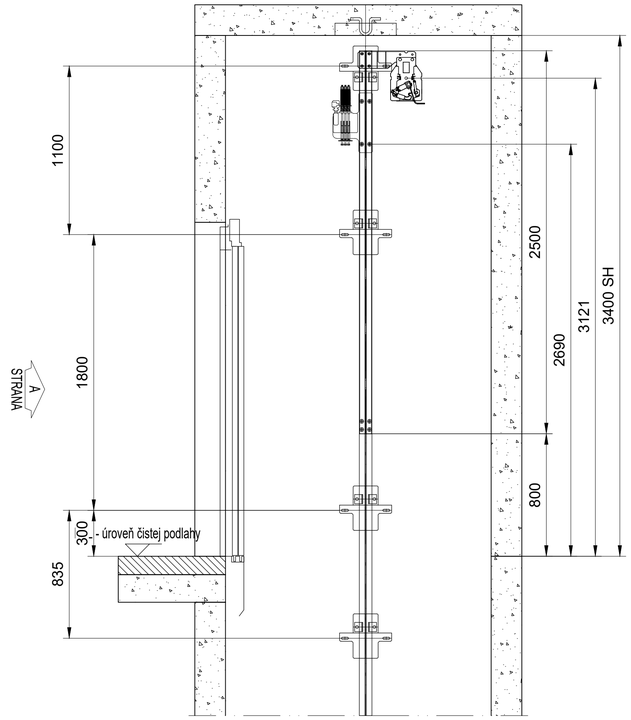

REZ B-B

POZNAMKA PRE MONTAZ 37% / 42%
POMER VYVAZENIA KLIETKY:

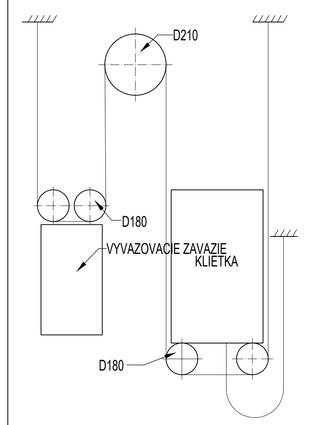

LANOVANIE CSW 2:1

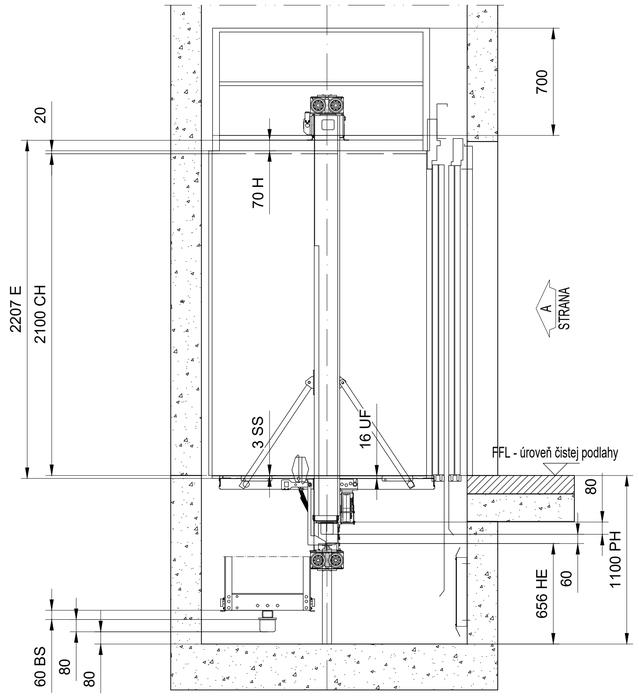

REZ A-A

Vykresy schvalene s/bez komentara:

Datum: Podpis/peciatka:

Verzia	Datum	Popis	Nakreslil	Schvalil
-	2026-06-12	First issue	Ľuboš Lacek	

KONE s.r.o.
Bratislava
-
-
-
-

Nazov projektu: PO TRENINGOVA HALA Prešov
Adresa umiestnenia vytahu: -
Nazov vykresu: VYKRES PRE MONTAZ VYTAHU
Cislo vytahu: T-0009795647

Cislo zakazky	Cislo vykresu	Zmena	Strana
T-0009795647	T-0009795647-I-1-2	-	6 (8)
	Uziv. c. -		

© KONE Corporation

A1

2022 / KP2.0.9081.22275 / UT26.1.0.15 / LM26.1.0.32 / QD-07526 / SK_A1_SimplifiedLayout

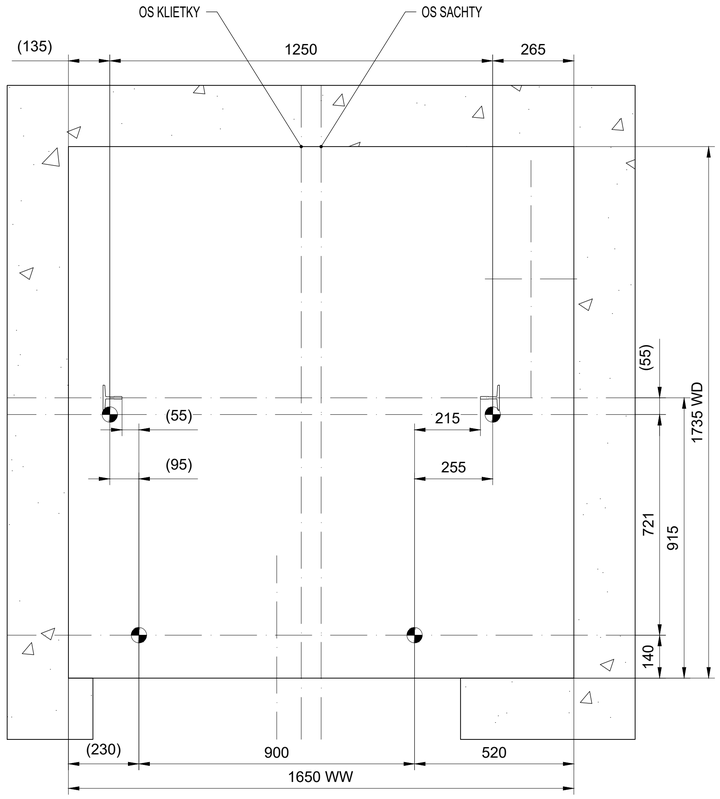

A
STRANA

ROZMERANIE PRED ZAČATÍM MONTAŽE, DROT

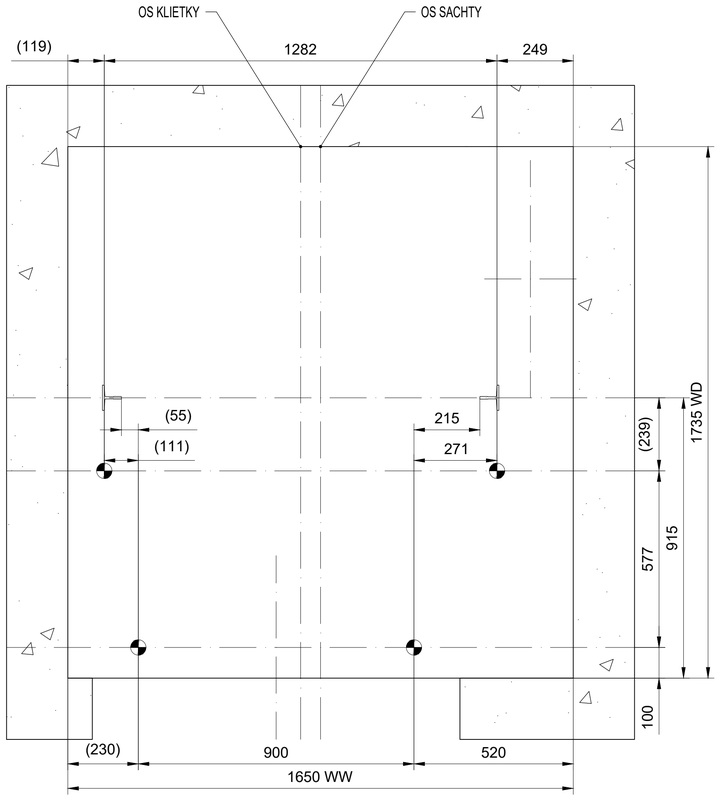

A
STRANA

ROZMERANIE PRED ZAČATÍM MONTAŽE, LASER

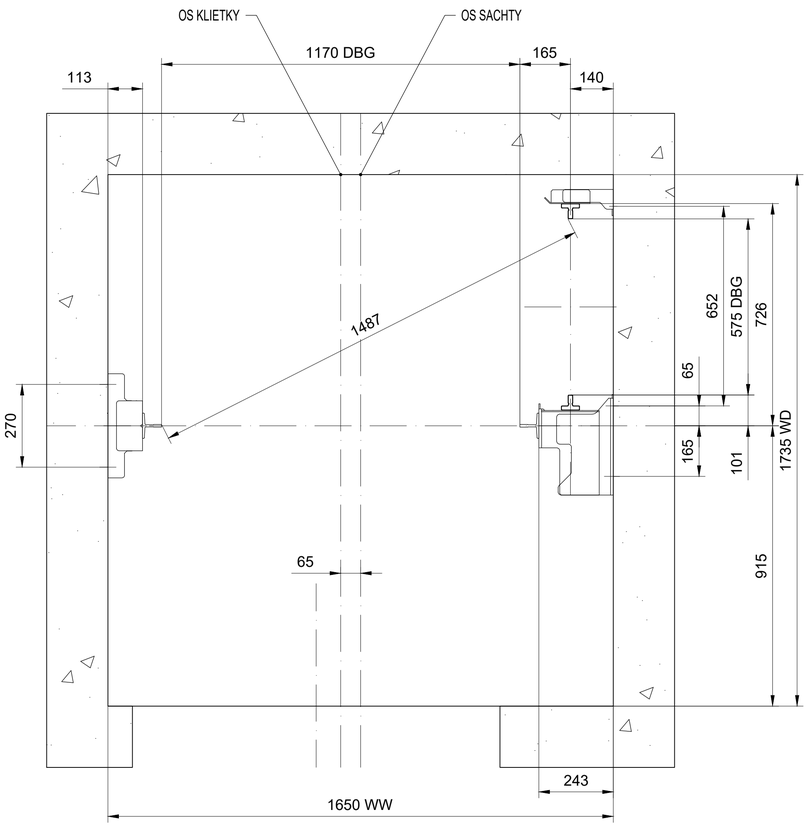

VOĽNÁ
STRANA

POZNÁMKA: musí byť dodaný rebrík
lokálne pre prístup na strechu kabíny z
kabína vnútry po inštalácií kabíny
Pre riešenie plošiny, viď. manual AM.

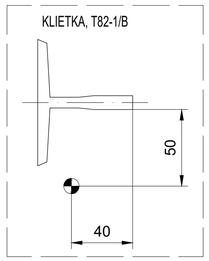

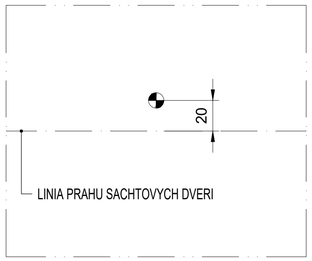

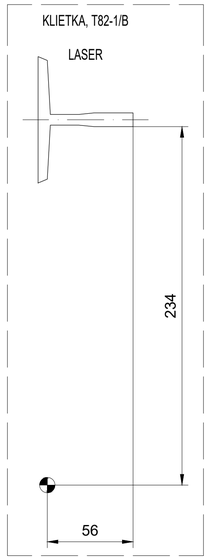



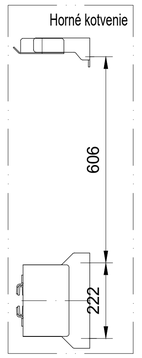

Vykresy schvalene s/bez komentara:

Datum: Podpis/peciatka:

Verzia	Datum	Popis	Nakreslil	Schválil
-	2026-06-12	First issue	Ľuboš Lacek	

KONE s.r.o.
Bratislava
-
-
-
-

Nazov projektu: PO TRENINGOVA HALA Prešov

Adresa umiestnenia vytahu: -

Nazov vykresu: VYKRES PRE MONTAZ VYTAHU

Cislo vytahu: T-0009795647

Cislo zakazky	Cislo vykresu	Zmena	Strana
T-0009795647	T-0009795647-I-2-1	-	7 (8)
	Uziv. c. -		

© KONE Corporation

2022 / KP2.0.9081.22275 / UT26.1.0.15 / LM28.1.0.32 / QD-07526 / SK_A1_SimplifiedLayout

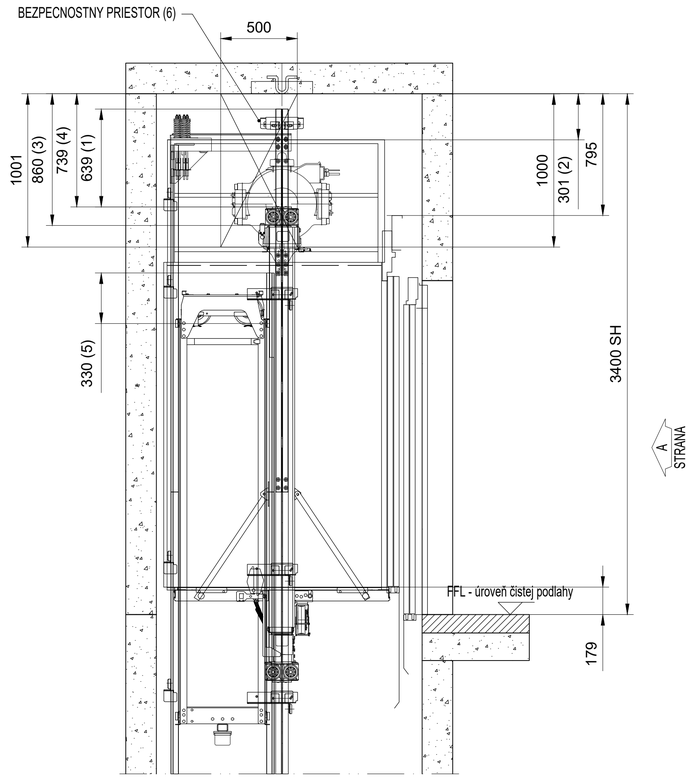

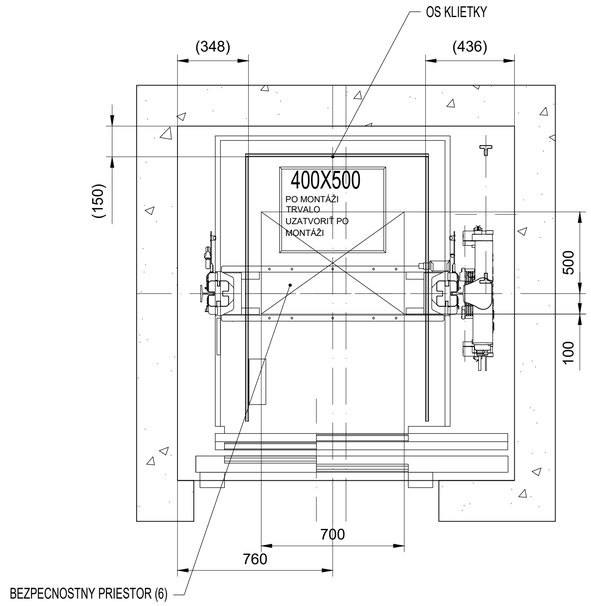

BEZPECNOSTNE PRIESTORY NA STRECHE KABINY

PREJAZD KABINY	:	60 mm
STLACENIE NARAZNIKA KABINY	:	72 mm
CELKOM	:	132 mm
NADSKOCENIE KABINY	:	35 mm
PREJAZD VYVAZOVACIEHO ZAVAZIA	:	80 mm
STLACENIE NARAZNIKA VYVAZOVACIEHO ZAVAZIA	:	64 mm
CELKOM	:	179 mm

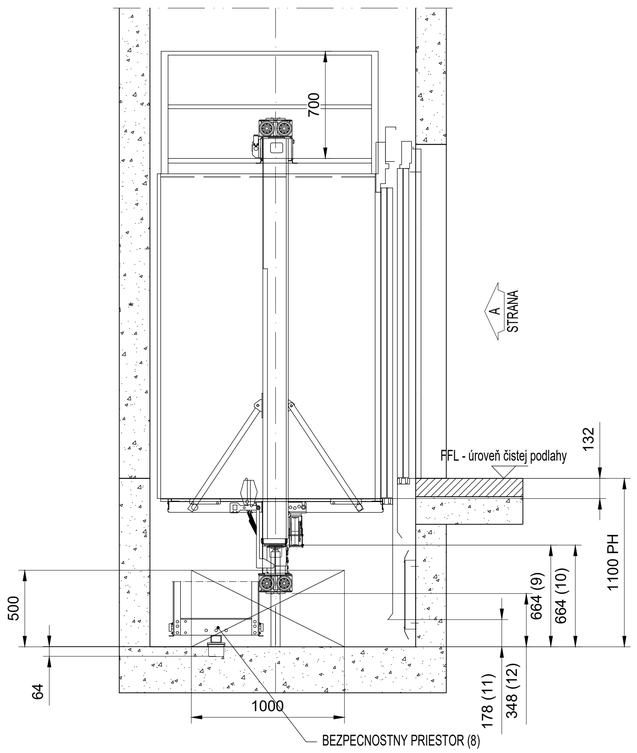

BEZPECNOSTNE PRIESTORY REZ A-A

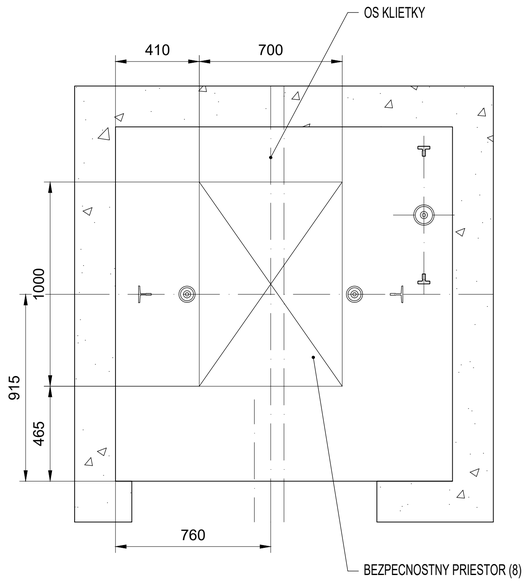

BEZPECNOSTNY PRIESTOR V PRIEHLBNI

HLAVNÝ LEGISLATÍVNY PREDPIS:	OSTATNÉ LEGISLATÍVNE PREDPISY:
EN81-20 Odchylky:	EN81-70,EN81-73 Odchylky:

Postup pre ES posudenie zhody: CAP2 EU-typovo preskúšaný výťah

VELKOST HLAVY SACHTY & PRIEHLBNE

re : PODLA NORMY

		ODSTAVEC EN81-20	SKUTOCNOST	MINIMUM EN81-20
Hlava sachty	1.	5.2.5.6.2	639	100
	2.	5.2.5.7.2 (c1)	301	300
	3.	5.2.5.7.2 (a)	860	500
	4.	5.2.5.7.2 (b)	739	100
	5.	5.2.5.6.2	330	100
	6.	5.2.5.7.1		Bezpecnostny priestror 0.7x0.5x1.0m
	7.	-	-	-
Priehlben	8.	5.2.5.8.1		Bezpecnostny priestror 0.7x1.0x0.5m
	9.	5.2.5.8.2 (a)	664	500
	10.	5.2.5.8.2 (a)	664	500
	11.	5.2.5.8.2 (a1)	178	100
	12.	5.2.5.8.2 (a2)	348	100

Vykresy schvalene s/bez komentara:

Datum: Podpis/peciatka:

Verzia	Datum	Popis	Nakreslil	Schvalil
-	2026-06-12	First issue	Ľuboš Lack	

KONE s.r.o.
Bratislava
-
-
-
-

Nazov projektu: PO TRENINGOVA HALA Prešov

Adresa umiestnenia vytahu: -

Nazov vykresu: VYKRES PRE POSUDENIE ZHODY

Cislo vytahu: T-0009795647

Cislo zakazky	Cislo vykresu	Zmena	Strana
T-0009795647	T-0009795647-A-1-1	-	8 (8)
	Uziv. c. -		

© KONE Corporation

A1