Ing. Katarína Palková, Šancová 39, 831 04 Bratislava

mail: katarina.palkova29@gmail.com, tel.č. 0903 436989

Ministerstvo životného prostredia SR
Námestie Ľudovíta Štúra 1, 812 35 Bratislava
Podateľňa 1
29. 03. 2023
Evidencia 1999C
Prílohy/listy:
Vybavuje:

Ministerstvo ŽP
Sekcia posudzovania vplyvov
Na životné prostredie
Nám.Ľ.Štúra 35/1
Bratislava

Bratislava, 27.3.2023

Vec:
Stanovisko k č.j.: 5604/2022-11.1.2/dš zo dňa 7.12.2022

Ako splnomocnený zástupca

Stavebníka: Rastislav Smolej, Betliarska 21, 851 07 Bratislava

Miesto stavby: parc.939 E-KN , kat. územie odunajské Biskupice Bratislava

Dávam stanovisko k vyššie uvedenému konaniu:

Dňa 21.12.2022 boli do podateľne Mestskej časti Podunajských Biskupíc podané stavebníkom 2 žiadosti:

1. žiadosť o zmenu využitia územia a to na umiestnenie dočasných stavieb
2. žiadosť o vydanie dodatočného stav.povolenia na NN rozvod

v ktorých stavebný úrad začal konanie, pričom stavebníka vyzval na doplnenie.

Na predmetnom pozemku stavebník nemá záujem parkovať motorové vozidlá.

S pozdravom

[redacted]

2

Ing. Katarína Palková, Šancová 39, 831 04 Bratislava

mail: katarina.palkova29@gmail.com, tel.č. 0903 436989

Ministerstvo životného prostredia SR
Námestie Ľudovíta Štúra 1, 812 35 Bratislava
Podateľňa 2

19. 10. 2023

Evidenčné číslo: 80793 | Číslo spisu:
Prílohy/listy: | Vybavuje: DŠ

Ministerstvo ŽP
Sekcia posudzovania vplyvov
Na životné prostredie
Nám.Ľ.Štúra 35/1
Bratislava

Bratislava, 18.10.2023

Vec:
Stanovisko k č.j.: 2693/2023-11.1.2/dš

Ako splnomocnený zástupca

Stavebníka: Rastislav Smolej, Betliarska 21, 851 07 Bratislava

Miesto stavby: parc.939 E-KN , kat. územie Podunajské Biskupice Bratislava

K Vášmu listu Vám viem zaslať iba PD NN prípojky, ktorá je v konaní o dodatočnom povolení stavby. Rovnako prebieha konanie o zmene účelu využitia predmetných pozemkov.

Ak je potrebné dať vypracovať PD na EIA, na túto činnosť potrebujeme viac času ako iba 10 prac.dní
Zároveň Vám oznamujeme, že Plemenárske služby SR š.p. Bratislava zapísala do Registra fary na chov oviec a a kôz dňa 27.3.2023(kópiu prikladáme)

S pozdravom

[redacted]

Prílohy: 1x PD NN prípojky
1x Splnomocnenie
1 x Register farmy

OBSAH:

TECHNICKÁ SPRÁVA + PROTOKOL
E.01 - SITUÁCIA
E.02 - CELKOVÁ SCHÉMA ROZVODU

PROJEKTOVÁ DOKUMENTÁCIA PRE REALIZÁCIU STAVBY

HL. ARCH. PROJEKTU	ZODP. PROJEKTANT	
	ING. VLADIMÍR KOSTELKA	
INVESTOR		
Smolej Rastislav r. Smolej Starinská 2201/79, Humenné, PSČ 066 01, SR		
	DÁTUM	03.2023
NÁZOV A MIESTO STAVBY		

PRÍPOJKA NN PRE POZEMOK

obec Bratislava-Podunajské Biskupice, parc.č.5798/29

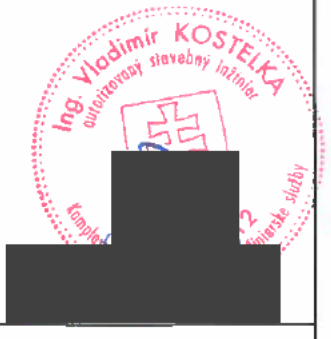

SO.01 NN-VONKAJŠIE SILNOPRÚDOVÉ ROZVODY

OBSAH

1.1 Identifikačné údaje 2
1.2 Stavba 2
1.3 Použité podklady 2
1.4 Rozsah a účel objektu 2
1.5 Charakteristika územia a priestoru výstavby 2
1.6 Technické údaje 2
1.7 Rozvodná sústava 2
1.8 Dimenzovanie el. inštalácie proti skratu a preťaženiu 3
1.9 Uloženie káblov 3
1.10 Elektrické zariadenia v zmysle prílohy č.1 vyhl. MPSVaR SR č. 508/2009 Z.z. zaradené z hľadiska miery ohrozenia do skupiny: 3
1.11 Stupeň dôležitosti dodávky elektrickej energie 3
1.12 Krytie el. prístrojov a zariadení 3
1.13 Vonkajšie vplyvy 3
1.14 Energetická bilancia 3
1.15 Meranie spotreby el. práce 4
1.16 Popis technického riešenia 4
1.17 Existujúci a navrhovaný stav 4
1.18 Zemné práce 4
1.19 Charakteristika a riešenie objektu z rôznych hľadísk 4
1.20 Z hľadiska bezpečnosti a ochrany zdravia pri práci 4
1.21 Z hľadiska starostlivosti o životné prostredie 4
1.22 Zoznam súvisiacich predpisov a noriem 5
1.23 Záver 5
PROTOKOL O URČENÍ VONKAJŠÍCH VPLYVOV č. 1/0903/2023 7
Príloha č. 1 - Vonkajšie vplyvy podľa STN 332000-5-51 8

TECHNICKÁ SPRÁVA

1.1 Identifikačné údaje

1.2 Stavba

Názov stavby:	Prípojka NN pre pozemok, par.č.5798/28, k.ú. Podunajské Biskupice (847755), obec Bratislava-Podunajské Biskupice
Stupeň:	Dokumentácia pre stavebné povolenie (DSP) a Dokumentácia pre realizáciu stavby (DRS)
Miesto stavby:	k.ú. Podunajské Biskupice (847755), obec Bratislava-Podunajské Biskupice
Okres stavby:	Bratislava
Kraj stavby:	Bratislavský
Druh stavby:	modernizácia, novostavba
Investor:	Smolej Rastislav r. Smolej Starinská 2201/79, Humenné, PSČ 066 01, SR

1.3 Použité podklady

Pri spracovaní DSP boli použité nasledujúce podklady:

- ZBGIS raster mapy v mierkach M 1 : 5000, 1 : 10000, 1 : 25000 - zdroj: ZBGIS ®. Úrad geodézie, kartografie a katastra Slovenskej republiky – 12. 2022.
- Porealizačné zameranie existujúcich sietí.
- Katastála mapa.

Iné podklady:

- Unika 2020.
- Obhliadka v teréne.
- Rokovania.
- Závery z pracovných rokovaní.
- Súvisiace normy a technické predpisy.
- Konzultácie na Západoslovenskej distribučnej a.s.

1.4 Rozsah a účel objektu

Projektová dokumentácia rieši výstavbu NN prípojky pre pozemok parc.č.5798/28 v obci k.ú. Podunajské Biskupice (847755), obec Bratislava-Podunajské Biskupice. Zahŕňa úpravu vonkajších silnoprúdových rozvodov NN (ZSDis), samotné fakturačné meranie a sekundárne vonkajšie silnoprúdové rozvody NN za meraním.

Predmetom navrhovaného objektu je návrh NN vonkajších silnoprúdových vedení.

1.5 Charakteristika územia a priestoru výstavby

Oblasť, kde sa navrhujú vonkajšie silnoprúdové rozvody NN je nezastavaná časť v extraviláne. V oblasti sa nachádza viacero inžinierskych sietí, hlavne NN káblových rozvodov, ako aj ostatných potrubných rozvodov vody, kanalizácie a plynu.

1.6 Technické údaje

1.7 Rozvodná sústava

Napäťové sústavy:

3/PEN AC 50 Hz, 400/230 V, TN-C
3/N/PE AC 50 Hz, 400/230 V, TN-S
1/N/PE AC 50 Hz, 230 V, TN-S

Ochrana pred úrazom elektrickým prúdom v elektrickej inštalácii podľa STN 332000-4-41:

Základná ochrana

- ***ochranné opatrenie: základná izolácia živých častí***
- ***ochranné opatrenie: zábrany alebo kryty***

Ochrana pri poruche

- ***ochranné opatrenie: samočinné odpojenie napájania***

1.8 Dimenzovanie el. inštalácie proti skratu a preťaženiu

Dimenzovanie el. inštalácie proti skratu a preťaženiu je navrhnuté v rozvádzačoch ističmi a poistkami v zmysle STN 33 2000-4-43, -4-473 a -5-52.

Maximálne skratové pomery na prípojniciach RE.P sú nasledovné (ak by tam v budúcnosti bola 630kVA, teraz nie je):

- trojfázový súmerný skratový prúd Ik"= io = 5,64 kA
- dynamický skratový prúd ip = 14,1 kA

Navrhované elektrotechnické zariadenie NN vzhľadom na svoju skratovú odolnosť vyhovuje, to znamená, že skratová bezpečnosť v jednotlivých bodoch elektrickej siete bude vyššia, ako udané hodnoty skratových prúdov. To platí aj s ohľadom na vypínacie charakteristiky istiacich prvkov a ochrán, prípadne obmedzovacie charakteristiky poistiek predradených pred chránené prístroje a ostatné prvky elektrického obvodu. Skratová odolnosť prístrojov je uvedená na výkresoch rozvádzačov a je vyššia ako skratový prúd v mieste pripojenia.

1.9 Uloženie káblov

Uloženie káblov vykonať podľa STN 332000-5-52, farebné značenie vodičov podľa STN EN 60445.

1.10 Elektrické zariadenia v zmysle prílohy č.1 vyhl. MPSVaR SR č. 508/2009 Z.z. zaradené z hľadiska miery ohrozenia do skupiny:

- B – technické zariadenia elektrické s prúdom alebo napätím, ktoré nie sú bezpečné (v znení vyhl. 398/2013 a 234/2014 Z.z. pre vonkajší vplyv AD – Dážď).

1.11 Stupeň dôležitosti dodávky elektrickej energie

podľa STN 34 1610 : 3. stupeň

1.12 Krytie el. prístrojov a zariadení

je navrhnuté s ohľadom na druh prostredia, v ktorom budú osadené. Výber el. zariadení a elektroinštalačných prvkov je potrebné vykonať podľa 332000-4-41, 332000-4-46 a 332000-5-51.

1.13 Vonkajšie vplyvy

sú určené odbornou komisiou podľa STN 332000-5-51 v „Protokole o určení vonkajších vplyvov", ktorý je samostatnou prílohou tejto technickej správy.

1.14 Energetická bilancia

Energetická bilancia prípojok je nasledovná

Por.číslo	Objekt	Inštalovaný výkon	Súčasný výkon	súčasnosť
1	pozemok parc.č. 5798/28	32	15	0,45
Celkom		32	15	0,45

Menovitý prúd pre NN prípojku je In = 25A

1.15 Meranie spotreby el. práce

Fakturačné meranie spotreby el. práce je umiestnené na verejneprístupnom mieste v pilierovom elektromerovom rozvádzači pre 1 meranie od firmy Hasma resp. ekvivalent. Skriňa je plastová/kovová s krytím IP54. Meranie 1x (3x25A) je určené pre pripojenie pozemku na parc.č. 5798/28.

1.16 Popis technického riešenia

1.17 Existujúci a navrhovaný stav

SO.01 Vonkajšie silnoprúdové rozvody NN

Navrhovaný stav:

Z existujúcej transformátorovej stanice stĺpovej s možnosťou osadenia transformátora až 630kVA (pre prepočet skratových pomerov teraz tam nie je) z vývodu č. 4 (v súčasnosti rezerva) bude vyvedený kábel NAYY-J 4x35mm2 cez elektromerový rozvádzač RE.P kde bude fakturačné meranie až do rozpojovacej istiacej skrine SR4 120m, osadenej na hranici pozemku p. č. 5798/29 a odtiaľ pokračuje rozvod jednotlivými vývodmi SR4 po pozemku. V rozvádzači transformátorovej stanice Rts bude kábel istený nožovými poistkami 3x40A. Hlavné istenie pred elektromerom je B25A/3. V skrini SR4 bude kábel istený trojicou nožových poistiek 40A. Spolu s káblom bude položená aj pozinkovaná pásovina FeZn 30x4 mm, ktorá bude spojená s uzemnením existujúcej transformátorovej stanice. Rozvádzač SR4 je potrebné prizemniť. Uzemnenie pomocou pásoviny FeZn 30x4 v tom istom výkope s káblom NN je potrebné od kábla pri súbehu oddialiť minimálne 20cm.

Základné objemové ukazovatele:

Dĺžka navrhovaného kábelového vedenia NAYY-J 4x35 mm2 120 m

Počet spojok NN káblového vedenia 1 ks

Chránička priemer 100mm cca 20m

Rozpojovacia a istiaca skriňa SR4 1 ks

Elektromerový rozvádzač RE.P 1 ks

1.18 Zemné práce

Zemné práce pozostávajú z výkopu a zásypu ryhy pre uloženie káblového vedenia. Časť vykopanej zeminy sa použije pre spätný zásyp a prebytok bude použitý do násypov resp. sa odvezie na skládku. Po ukončení zemných prác sa terén uvedie do pôvodného stavu.
Objekt SO 01 sa svojím záberom nachádza z väčšej časti v rekonštruovanej ploche priľahlých komunikácii (ciest a chodníkov). Mimo týchto plôch je predmetom tohto objektu obnova povrchov v záberoch, ktoré sú znázornené šrafovaním v jednotlivých situáciách. Tam, kde to objednávateľ vyžaduje je obnova povrchu chodníka v zmysle dizajn manuálu pre verejné priestory (dlažobný povrch). Pri súvislej rozkopávke na chodníku sa navrhuje rekonštrukcia obrubníka v celej jej dĺžke vrátane prídlažby.

Pred zahájením výkopových prác je potrebné presné vytýčenie jestvujúcich inžinierskych sietí a hraníc projektovaných inžinierskych vedení, aby podľa skutočného stavu bolo možné uloženie nového vedenia pri dodržaní normovaných vzdialeností podľa STN 73 6005. Zemné práce sa budú vykonávať strojovo, v prípade styku s inými inžinierskymi sieťami ručne.Dôležité je aby práce boli vykonávané pod dozorom odborne spôsobilej osoby podľa §23 vyhlášky 508/2009 Z.z.

1.19 Charakteristika a riešenie objektu z rôznych hľadísk

1.20 Z hľadiska bezpečnosti a ochrany zdravia pri práci

Počas realizácie stavby je potrebné dôsledne dodržiavať všetky bezpečnostné predpisy týkajúce sa ochrany zdravia pri práci. Bezpečnosť a ochranu zdravia pri práci (BOZP) je povinný zaistiť zhotoviteľ stavby. Z bezpečnostných predpisov treba dodržiavať všetky platné predpisy v investičnej výstavbe, je povinnosťou zhotoviteľa zabezpečiť zdravotne vyhovujúce a bezpečné pracovné podmienky. Podrobnosti sú uvedené v samostatnej časti tejto dokumentácie *F2. Plán bezpečnosti a ochrany zdravia pri práci.*

1.21 Z hľadiska starostlivosti o životné prostredie

Navrhnuté technické riešenie nemá negatívny vplyv na zložky životného prostredia. Nakladanie s odpadmi

bude riešené pôvodcom odpadu v súlade s príslušnými zákonmi. Stavebné práce je nutné vykonávať v súlade s platnými normami, predpismi a vyhláškami. V zmysle vyhlášky č. 365/2015 Z.z. zákonov, ktorou sa ustanovuje Katalóg odpadov uvažujeme o zatriedení odpadu z predmetnej stavby podľa skupín, podskupín a druhov odpadov.

Uvedené druhy odpadov v zmysle § 1 ods. 2 písm. b) vyhlášky č. 365/2015 Z.z. sa radia do kategórie s označením písmenom O. Zhotoviteľ stavby je povinný viesť počas výstavby evidenciu o skutočnom množstve odpadov a o nakladaní s nimi.

Vzhľadom na charakter objektu a jeho konštrukcií sa výskyt nebezpečného odpadu nepredpokladá.

Uvedené hodnoty sú predpokladané, zhotoviteľ je povinný viesť evidenciu skutočného množstva odpadov podľa druhu a zahrnúť ju do dokumentácie stavby. Nakladanie s odpadmi v súlade s platnými legislatívnymi predpismi je povinnosťou budúceho dodávateľa stavby.

Viacej informácií o starostlivosti o životné prostredie v elaboráte - „J. Vplyv stavby na životné prostredie".

1.22 Zoznam súvisiacich predpisov a noriem

STN 33 2000-1	Elektrické inštalácie budov. Časť 1: Rozsah platnosti, účel a základné princípy.
STN 33 2000-4-41	Elektrická inštalácia budov. Ochrana pre úrazom elektrickým prúdom.
STN 33 2000-4-43	Elektrické zariadenia. Bezpečnosť. Ochrana proti nadprúdom.
STN 33 2000-4-442	Elektrická inštalácia budov. Ochrana izolácií NN pre zemných poruchových spojeniach.
STN 33 2000-4-473	Elektrické zariadenia. Bezpečnosť. Ochrana proti nadprúdom.
STN 33 2000-5-51	Elektrické inštalácie budov. Výber a stavba elektrických zariadení. Spoločné pravidlá.
STN 33 2000-5-52	Elektrické zariadenia. Výber a stavba el. zariadení. Elektrické rozvody.
STN 33 2000-5-54	Elektrická inštalácia budov. Uzemňovacie sústavy a ochranné vodiče.
STN 33 2000-7-714	Elektrická inštalácia budov. Požiadavky na osobitné inšt. alebo priestory. Inštalácie vonkajšieho osvetlenia.
STN 33 2000-6	Elektrická inštalácia budov. Revízie.
STN 73 6005	Priestorová úprava vedení technického vybavenia.
TR 13201-1	Osvetlenie miestnych komunikácií. Výber tried osvetlenia.
STN EN 13201-2	Osvetlenie miestnych komunikácií. Svetelno-technické požiadavky.
STN EN 13201-3	Osvetlenie miestnych komunikácií. Svetelno-technický výpočet.
508/2009 Z.z.	Vyhláška, ktorou sa ustanovujú podrobnosti na zaistenie bezpečnosti a ochrany zdravia pri práci s technickými zariadeniami tlakovými, zdvíhacími, elektrickými a plynovými a ktorou sa ustanovujú technické zariadenia, ktoré sa považujú za vyhradené technické zariadenia.
124/2006 Z.z.	Zákon o bezpečnosti a ochrane zdravia pri práci v znení neskorších predpisov.
396/2006 Z.z.	Nariadenie vlády SR o minimálnych bezpečnostných a zdravotných požiadavkách na stavenisko.
264/1999 Z.z.	Zákon o technických požiadavkách na výrobky a posudzovanie zhody a o zmene a doplnení niektorých zákonov v znení neskorších predpisov.

1.23 Záver

Funkcia, prevádzková spolahlivosť a bezpečnosť technického zariadenia bude preverená predpísanými prehliadkami a skúškami podľa Z.z. č.508/2009.

Prehliadky a skúšky elektrických zariadení budú vykonávané :

- počas výroby a ich montáže a po ich dokončení
- pred uvedením do prevádzky

Pri práci na rozvodných zariadeniach je nutné dodržať zásady bezpečnej práce :

1. Všetky časti, na ktorých sa má pracovať, musia byť odpojené.
2. Zariadenie musí byť zabezpečené proti opätovnému zapnutiu
3. Vyskúšať beznapäťový stav.
4. Zariadenie uzemniť a skratovať
5. Časti, ktoré sú pod napätím, zakryť a odeliť, alebo inak zabezpečiť.

1. Všetky časti, na ktorých sa má pracovať, musia byť odpojené.

Pri elektrických zariadeniach do 1000 V sa vypne alebo vyberie najbližší predradený spínací alebo istiaci prvok prúdového okruhu, zariadenia, na ktorom sa má pracovať.

Nožové poistky sa môžu vyberať len pomocou poistkovej rukoväti, pričom treba chrániť ruky a tvár.

2. Zariadenie musí byť zabezpečené proti opätovnému zapnutiu

Tabuľku s nápisom "Nezapínaj - pracuje sa" musí sa spoľahlivo upevniť na viditeľnom mieste. Tabuľka sa upevní na rukoväť alebo pohon spínača.

Pri elektrických zariadeniach do 1000 V vyberieme poistkové vložky , alebo ich nahradíme nevodivými vložkami. Ručne ovládané spínače uzamkneme zámkom, ktorý je na samostatnom spínači, alebo závesným zámkom.

3. Vyskúšať beznapäťový stav.

Po odpojení zariadenia sa musí vyskúšať beznapäťový stav na všetkých póloch elektrického zariadenia, na ktorom sa má pracovať. Pri zariadení do 1000 V skúšame beznapäťový stav najčastejšie jednopólovou alebo dvojpólovou skúšačkou alebo určenými prístrojmi. Osobitnú pozornosť je potrebné venovať odpojeným káblom alebo izolovaným vedeniam, ktoré musia byť jednoznačne identifikované a vysledované od vypínacieho miesta až k pracovisku pomocou projektovej dokumentácie, označenia alebo káblových detektorov.

4. Zariadenie uzemniť a skratovať

Zariadenia, na ktorých sa má pracovať, po vyskúšaní beznapäťového stavu sa musia pred začiatkom prác uzemniť na všetkých póloch/ okrem určených výnimiek /. na uzemňovanie a skratovanie sa najčastejšie používajú skratovacie súpravy, zemniace nože vyhovujúce z hľadiska výšky prevádzkového napätia a maximálneho skratového prúdu.

5. Časti, ktoré sú pod napätím, zakryť a oddeliť, alebo inak zabezpečiť.

Pri práci na elektrickom zariadení v blízkosti časti pod napätím treba zabrániť náhodnému dotyku. Rozsah a spôsob ochrany sa riadi výškou prevádzkového napätia /do 1000 V a nad 1000 V/. Ak z nejakých dôvodov nemôžeme živé časti, ktoré sú v blízkosti pracoviska, odpojiť, musia sa zakryť alebo ohradiť. Kryty a ohrady musia byť dostatočne veľké a označené výstražnými tabuľkami a musia byť z nevodivého materiálu.

PROTOKOL O URČENÍ VONKAJŠÍCH VPLYVOV č. 1/0903/2023

Vypracovaný odbornou komisiou

Zloženie komisie:

Predseda:	Ing. Vladimír Kostelka	projektant elektro
Členovia:	Ing. Marta Kodajová	stavebný inžinier
	Rastislav Smolej	realizátor

Stavba: **Prípojka NN pre pozemok, par.č.5798/28, obec Bratislava-Podunajské Biskupice**

Objekt: **SO 01 Vonkajšie silnoprúdové NN rozvody káblové – distribučné**
SO 02 Vonkajšie silnoprúdové NN rozvody káblové – za meraním

Stavebník a investor:
Smolej Rastislav r. Smolej Starinská 2201/79, Humenné, PSČ 066 01, SR

Budúci správca:
Západoslovenská distribučná, a.s., Čulenova 6, 816 47 Bratislava

Stupeň PD: **Dokumentácia pre stavebné povolenie (DSP) a realizáciu stavby (DRS)**

Podklady použité pre vypracovanie protokolu:

a) Výkresová dokumentácia objektu.
b) STN 332000-5-51 (2010-05) Elektrické inštalácie budov. Časť 5-51: Výber a stavba elektrických zariadení. Spoločné pravidlá.
c) Ostatné platné zákony a vyhlášky súvisiace s posudzovaným objektom.

Prílohy:

- Príloha č. 1 - Vonkajšie vplyvy podľa STN 33 2000-5-51

Popis objektu:

Prípojky NN zásobujú elektrickou energiou objekty budúcich rodinných domov na parc.č. 6577/2,3,23. Elektrická energia sa odoberá z rozpojovacej a istiacej skrine SR5 distribučného rozvodu ZSD a.s. umiestneného vo vonkajšom prostredí.

Rozhodnutie o stanovení prostredia:

Komisia rozhodla, že v uvedenom objekte je **vonkajší priestor (exteriér) - VI.**

Zdôvodnenie:

Vyššie uvedené stavebné objekty stavby sa nachádzajú vo vonkajšom prostredí, kde na elektrické zariadenia pôsobia bez obmedzenia všetky klimatické vplyvy mierneho pásma (sneh, dážď, vlhkosť, mráz, slnečné žiarenie, ozón, piesok, prach, znečistenie atmosféry koróznymi látkami a pod.)

Dátum: 03/2023

Podpis predsedu komisie.....



Príloha č. 1 - Vonkajšie vplyvy podľa STN 332000-5-51

Vonkajšie vplyvy v zmysle STN 332000-5-51 v tabuľke sú určené podľa tab. ZA.1 a príloh N1 až N5

Tab. č.	Kód	Vonkajší vplyv		Vonkajší priestor VI.
ZA.1	A	Prostredie		
	AA	Teplota okolia		AA3+5
	AB	Atmosférické podmienky okolia		AB3+5
	AC	Nadmorská výška		AC1
	AD	Výskyt vody (z iného zdroja jako z dažďa)		-
		Dážď		AD4
	AE	Výskyt cudzích pevných telies		AE4
	AF	Výskyt korozívnych alebo znečisťujúcich látok		AF2
ZA.1	A	Mechanické namáhanie		
	AG	Náraz		AG1
	AH	Vibrácie		AH1
	AK	Výskyt rastlinstva alebo plesní		AK1
	AL	Výskyt živočíchov		AL1
	AM	Elektromagnetická, elektrostatické alebo ionizujúce pôsobenia		AM1-1, 2-1, 3-1, 8-1,9-1
	AN	Slnečné žiarenie		AN3
	AP	Seizmické účinky		AP1
	AQ	Búrková činnosť		AQ3
	AR	Pohyb vzduchu		-
	AS	Vietor		AS2
	AT	Snehová pokrývka		AT2
	AU	Námraza		AU2
ZA.1	B	Využitie		
	BA	Schopnosť osôb		BA1
	BB	Odpor tela		BB2
	BC	Dotyk osôb zo zemou		BC2
	BD	Podmienky úniku v prípade nebezpečenstva		BD1
	BE	Povaha spracovávaných alebo skladovaných látok		BE1
ZA.1	C	Konštrukcie budov		
	CA	Stavebné materiály		CA1
	CB	Konštrukcia stavby		CB1

Plemenárske služby Slovenskej republiky, š.p., Bratislava

Centrálna evidencia hospodárskych zvierat, Rosinská cesta 12, 010 08 Žilina

Register farmy

číslo

383480

Názov farmy: **Rastislav Smolej**

Kraj: BRATISLAVA
Okres: BRATISLAVA II
Obec: Bratislava-Pod.Biskup.
PSČ: 82106
Ulica: Vinohradnícka
Číslo:

Druh zvierat:

☐ HD ☐ ošípané ☒ ovce ☒ kozy ☐ kone ☐ hydina ☐ bežce
☐ ryby ☐ včely ☐ králiky ☐ kožušinové zvieratá

Držiteľ:

Meno a priezvisko alebo názov držiteľa	IČO/rod. čís.	Adresa	Druh	Od
Rastislav Smolej	7801248664	Starinská 2201/79, 06601 Humenné	KY	27. 3. 2023
Rastislav Smolej	7801248664	Starinská 2201/79, 06601 Humenné	OV	27. 3. 2023

Kontaktná osoba:

Meno a priezvisko alebo názov kontaktnej osoby	IČO/dát. nar.	Adresa	Druh	Od
Rastislav Smolej	24.01.1978	Starinská 2201/79, 06601 Humenné	KY	27. 3. 2023
Rastislav Smolej	24.01.1978	Starinská 2201/79, 06601 Humenné	OV	27. 3. 2023

Farma schválená ŠVPS SR

PLEMENÁRSKE SLUŽBY SR, š.p. - CEHZ ŽILINA
Centrálna evidencia hospodárskych zvierat

Vydal PS SR, š.p., CEHZ Žilina, dňa 03.04.2023

Pozn.: IS "Centrálna evidencia hospodárskych zvierat" podľa §27 ods.3 zák. č. 428/2002 Z.z. registrovaný pod číslom **508951.**

ROZVODNÉ SIETE A OCHRANNÉ OPATRENIA:

3PEN ~ 50Hz 230V/400V, TN-C

Ochranné opatrenie v zmysle STN 33 2000-4-41:
A) požiadavky na základnú ochranu (ochranu pred priamym dotykom)
v zmysle čl. 411.2 (STN 33 2000-4-41)
čl. A.1 Základná izolácia živých častí
čl. A.2 Zábranami alebo krytmi
čl. B.2 Prekážkami
čl. B.3 Umiestnením mimo dosah
B) požiadavky na ochranu pri poruche (ochranu pred nepriamym dotykom)
v zmysle čl. 411.3 (STN 33 2000-4-41)
čl. 411.3.1 Ochranné uzemnenie a ochranné pospájanie
čl. 411.3.2 Samočinné odpojenie pri poruche
čl. 411.3.3 Doplnková ochrana
C) Systém TN v zmysle čl. 411.4 (STN 33 2000-4-41)

SKUPINA PRIESTOROV	KÓD VONKAJŠÍCH VPLYVOV	MIN. KRYTIE	
		EL.PRÍSTROJE	ROZVÁDZAČE
411 (VI) vonkajšie	AA8,AB8,AC1,AD4,AE4,AF2,AG1,AH1,AK1,AL1,AM-1-2,AM-2-2,AM3-2, AM-4,AM-5,AM-8-1,AM-9-1,AM-22-3,AM-23-2,AM-25-2,AM-31-1, AN3,AP1,AQ3,AR1,AS1,AT2,AU2,BA1,BB2,BC3,BD1,BE1,CA1,CB1	IP23	IP43/IP20

LEGENDA


KÁBEL NN ULOŽENÝ V ZEMI V HDPE CHRÁNIČKE DN150


ROZVODY VZDUŠNÉHO VEDENIA NN, VEDENIE AlFe NA BETÓNOVÝCH STĹPOCH


KÁBEL NN VO VÝKOPE V ZEMI, 35x70cm(TERÉN), 50x120cm(KOMUNIKÁCIA)


ROZVÁDZAČ ELEKTROMEROVÝ NN, RESP. INÝ NN ROZVÁDZAČ


ROZPOJOVACIA A ISTIACA SKRIŇA POISTKOVÁ NN TYP SR S PILIEROM, FA. HASMA
In=400A, 15kA, 400V, IP44/20, TYP SR6


UZEMNENIE ZARIADENIA
UZEMŇOVACIE VEDENIE POMOCOU TYPOVÝCH SVORIEK A FeZn A ZT

POZNÁMKY

- PRED ZAČIATKOM VÝKOPOVÝCH PRÁC VYKONAŤ VYTÝČENIE VŠETKÝCH INŽINIRSKYCH SIETÍ V TRASE VÝKOPU.
- VÝKOPOVÉ PRÁCE VYKONÁVAŤ RUČNE, EŽ MUSÍ BYŤ ODPOJENÉ A ZABEZPEČENÉ, PRÁCE MUSIA BYŤ VYKONÁVANÉ POD DOZOROM ODBORNE SPÔSOBILEJ OSOBY PODĽA VYHL. 508/2009 Z.z. §23

Ing. Vladimír KOSTELKA autorizovaný stavebný inžinier

PROJEKTOVÁ DOKUMENTÁCIA PRE REALIZÁCIU STAVBY
SO.01 NN-VONKAJŠIE SILNOPRÚDOVÉ ROZVODY

ZODP. PROJEKTANT		
ING. VLADIMÍR KOSTELKA		
INVESTOR: Smolej Rastislav r. Smolej Starinská 2201/79, Humenné, PSČ 066 01, SR		
NÁZOV A MIESTO STAVBY: PRÍPOJKA NN PRE POZEMOK obec Bratislava-Podunajské Biskupice, parc.č.5798/29	DRUH PROJEKTU: ELEKTRO DÁTUM: 03.2023 FORMÁT: 5A4 STUPEŇ: PROJEKT PRE STAV. POV.	
OBSAH VÝKRESU: SITUÁCIA - NN VONKAJŠIE SILNOPRÚDOVÉ ROZVODY	MIERKA: 1:125	ČÍSLO VÝKR.: E01

SITUÁCIA

1:125

SR4
ROZPOJOVACIA A ISTIACA SKRIŇA PILIEROVÁ
POISTKOVÉ ODPOJOVAČE PODĽA ODBERU

CHRÁNIČKA PRIEM.100

SO.01
NOVÉ KÁBLOVÉ VEDENIE VO VÝKOPE
V ZEMI 35/70cm (TERÉN), 50/120cm (CESTA)
NAYY-J 4x35

CHRÁNIČKA PRIEM.100

SO.01
NOVÉ KÁBLOVÉ VEDENIE VO VÝKOPE
V ZEMI 35/70cm (TERÉN), 50/120cm (CESTA)
NAYY-J 4x35

ANG
EXISTUJÚCI NN-ROZVÁDZAČ
STOŽIAROVEJ TRAFOSTANICE Ts1-38
POISTKOVÉ ODPOJOVAČ 40A gG

SO.01
NOVÝ ELEKTROMEROVÝ ROZVÁDZAČ RE.P
PILIEROVÝ, TYP PREJ OCEP, B25A/3

VZDIALENOSTI SÚBEH, KRIŽOVANIE

NAJMENŠIE DOVOLENÉ ZVISLÉ VZDIALENOSTI "H" PRI KRÍŽENÍ PODZEMNÝCH VEDENÍ V [m] PODĽA STN 736005
MINIMAL ALLOWABLE VERTICAL DISTANCE "H" IN CASE OF CROSSING UNDERGROUND LINE [m] FROM STN 736005

TYPE OF LINE / DRUH VEDENÍ		POWER CABLES UP TO / SILOVÉ KÁBLE DO			COMMUNICATION CABLES / SLABOPRÚDOVÉ KÁBLE		GAS PIPING / PLYNOVODY		WATER PIPING / VODOVODY				
		1 kV	10 kV	35 kV	UNPROTECTED NECHRÁNENÉ	IN TECHNICAL CHANNEL IN CONCRETE TUBES V TECHN. KANÁLI V BETÓN. CHRÁNIČKÁCH	DO 0,05 MPa	DO 0,3 MPa	UNPROTECTED NECHRÁNENÉ	IN CONCRETE TUBES V BETÓN. CHRÁNIČKÁCH	HEAT LINE TEPELNÉ VEDENIE	SEWERS STOKY	COLLECTOR KOLEKTOR
POWER CABLES SILOVÉ KÁBLE	1kV	0,05	0,15	0,20	0,30	0,10	0,10 2)	0,10 2)	0,40	0,20	0,30 3)	0,30	1)
	10kV	0,15	0,15	0,20	0,80	0,10	0,10 2)	0,20 2)	0,40	0,20	0,50 3)	0,30	1)
	35kV	0,20	0,20	0,20	0,80	0,10	0,10 2)	0,20 2)	0,40	0,20	0,50 3)	0,50	1)
COM. CABLES-UNPROTECTED SLABOPRÚDOVÉ. KÁBLE-NECHRÁNENÉ		0,30	0,80	0,80	14)	14)	0,10	0,10	0,20	0,20	0,50	0,20	0,10
COM.CABLES-IN TECH. CHANNEL OR IN CONCRETE PIPES SLEEVES SLABOPR. KÁBLE-V TECHN. KANÁLI ALEBO BETÓN. CHRÁNIČKÁCH		0,10	0,30	0,30	14)	14)	0,10	0,10	0,20	0,20	0,15	0,20	0,10

NAJMENŠIE DOVOLENÉ VODOROVNÉ VZDIALENOSTI "L" PRI SÚBEHU PODZEMNÝCH VEDENÍ V [m] PODĽA STN 736005
MINIMAL ALLOWABLE HORIZONTAL DISTANCE "L" IN CASE OF CONCURRENCE UNDERGROUND LINE [m] FROM STN 736005

TYPE OF LINE / DRUH VEDENÍ		POWER CABLES UP TO / SILOVÉ KÁBLE DO			COMMUNICATION CABLES / SLABOPRÚDOVÉ KÁBLE		GAS PIPING / PLYNOVODY		WATER PIPING / VODOVODY				
		1 kV	10 kV	35 kV	UNPROTECTED NECHRÁNENÉ	IN TECHNICAL CHANNEL IN CONCRETE TUBES V TECHN. KANÁLI V BETÓN. CHRÁNIČKÁCH	DO 0,05 MPa	DO 0,3 MPa	UNPROTECTED NECHRÁNENÉ	IN CONCRETE TUBES V BETÓN. CHRÁNIČKÁCH	HEAT LINE TEPELNÉ VEDENIE	SEWERS STOKY	COLLECTOR KOLEKTOR
POWER CABLES SILOVÉ KÁBLE	1kV	0,05	0,15	0,20	0,30	0,10	0,40	0,60	0,40	0,40	0,30	0,50	5)
	10kV	0,15	0,15	0,20	0,80	0,30	0,40	0,60	0,40	0,40	0,70	0,50	5)
	35kV	0,20	0,20	0,20	0,80	0,30	0,40	0,60	0,40	0,40	1,00	0,50	5)
COM. CABLES-UNPROTECTED SLABOPRÚDOVÉ. KÁBLE-NECHRÁNENÉ		0,30	0,80	0,80	10)	10)	0,40	0,40	0,40	0,40	0,80 11)	0,50	0,30
COM.CABLES-IN TECH. CHANNEL OR IN CONCRETE PIPES SLEEVES SLABOPR. KÁBLE-V TECHN. KANÁLI ALEBO BETÓN. CHRÁNIČKÁCH		0,10	0,30	0,30	10)	10)	0,40	0,40	0,40	0,40	0,80 11)	0,50	0,30

VZOROVÉ REZY VÝKOPOV

VÝKOP PRE JEDEN KÁBEL

KÁBLE DO 10kV: A = 700MM /MIN./
A = 500MM /MIN./
/POD CHODNÍKOM/
A = 1000MM /MIN./
/POD VOZOVKOU/

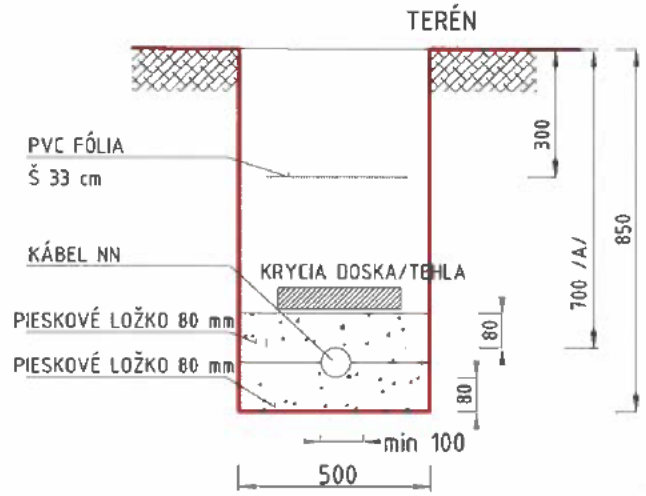

VÝKOP PRE VIAC KÁBLOV ULOŽENÝCH VEDLA SEBA

KÁBLE DO 10kV: A = 700MM /MIN./
A = 500MM /MIN./
/POD CHODNÍKOM/
A = 1000MM /MIN./
/POD VOZOVKOU/

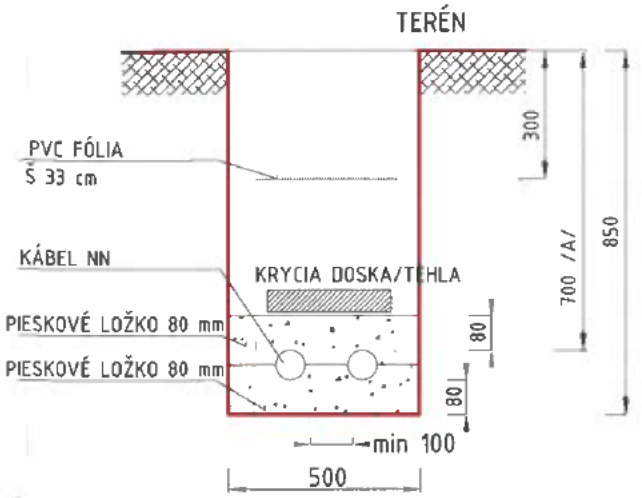

KÁBLE SÚBEŽNE S POTRUBÍM

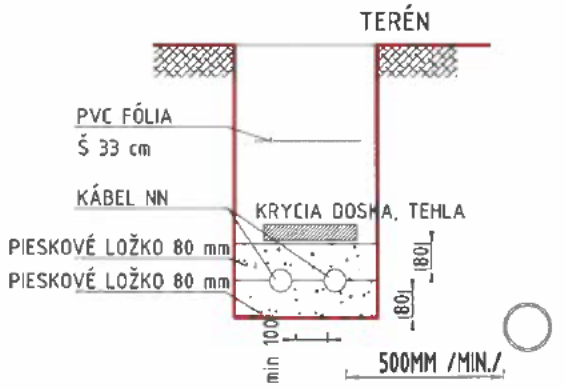

KRIŽOVANIE KÁBLOV NN, SLABOPRÚD A VN

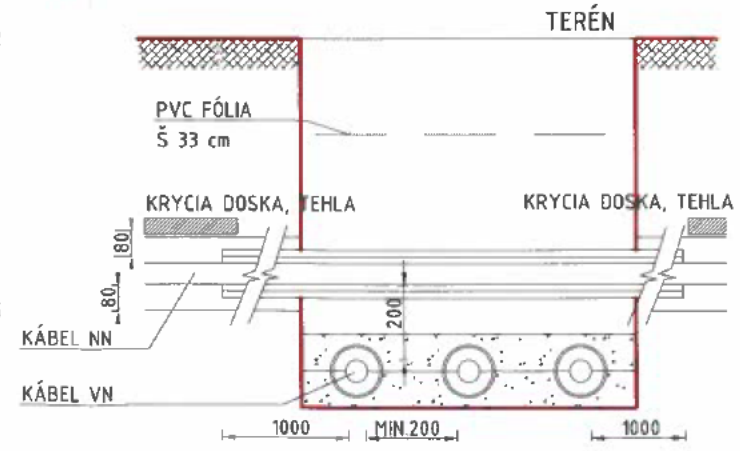

KRIŽOVANIE KÁBLOV S POTRUBÍM

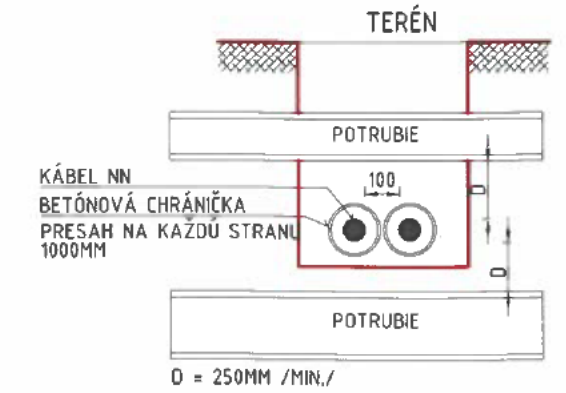

KRIŽOVANIE KÁBLOV NN, SLABOPRÚD

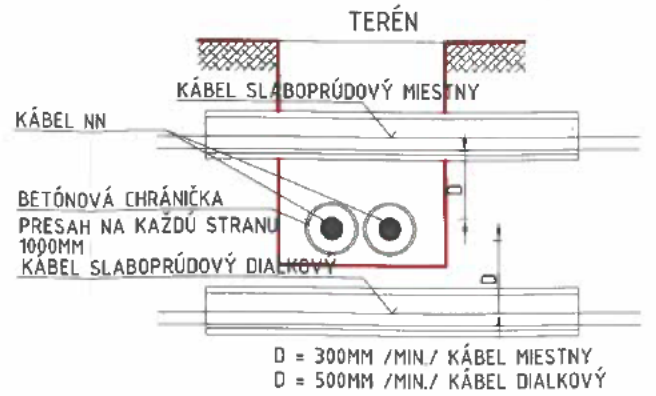

ROZVODNÉ SIETE A OCHRANNÉ OPATRENIA:

3PEN ~ 50Hz 230V/400V, TN-C

Ochranné opatrenie v zmysle STN 33 2000-4-41:
A) požiadavky na základnú ochranu (ochranu pred priamym dotykom)
v zmysle čl. 411.2 (STN 33 2000-4-41)
čl. A.1 Základná izolácia živých častí
čl. A.2 Zábranami alebo krytmi
čl. B.2 Prekážkami
čl. B.3 Umiestnením mimo dosah
B) požiadavky na ochranu pri poruche (ochranu pred nepriamym dotykom)
v zmysle čl. 411.3 (STN 33 2000-4-41)
čl. 411.3.1 Ochranné uzemnenie a ochranné pospájanie
čl. 411.3.2 Samočinné odpojenie pri poruche
čl. 411.3.3 Doplnková ochrana
C) Systém TN v zmysle čl. 411.4 (STN 33 2000-4-41)

SKUPINA PRIESTOROV	KÓD VONKAJŠÍCH VPLYVOV	MIN. KRYTIE	
		EL.PRÍSTROJE	ROZVÁDZAČE
411 (VI) vonkajšie	AA8,AB8,AC1,AD4,AE4,AF2,AG1,AH1,AK1,AL1,AM-1-2,AM-2-2,AM3-2, AM-4,AM-5,AM-8-1,AM-9-1,AM-22-3,AM-23-2,AM-25-2,AM-31-1, AN3,AP1,AQ3,AR1,AS1,AT2,AU2,BA1,BB2,BC3,BD1,BE1,CA1,CB1	IP23	IP43/IP20



PROJEKTOVÁ DOKUMENTÁCIA PRE REALIZÁCIU STAVBY
SO.01 NN-VONKAJŠIE SILNOPRÚDOVÉ ROZVODY

ZODP. PROJEKTANT			
ING. VLADIMÍR KOSTELKA			
INVESTOR Smolej Rastislav r. Smolej Starinská 2201/79, Humenné, PSČ 066 01, SR		DRUH PROJEKTU	ELEKTRO
NÁZOV A MIESTO STAVBY PRÍPOJKA NN PRE POZEMOK obec Bratislava-Podunajské Biskupice, parc.č.5798/29		DÁTUM	12.2022
		FORMÁT	3A4
		STUPEŇ	PROJEKT PRE STAV. POV.
OBSAH VÝKRESU SITUÁCIA - NN VONKAJŠIE SILNOPRÚDOVÉ ROZVODY		MIERKA -	ČÍSLO VÝKR. E02

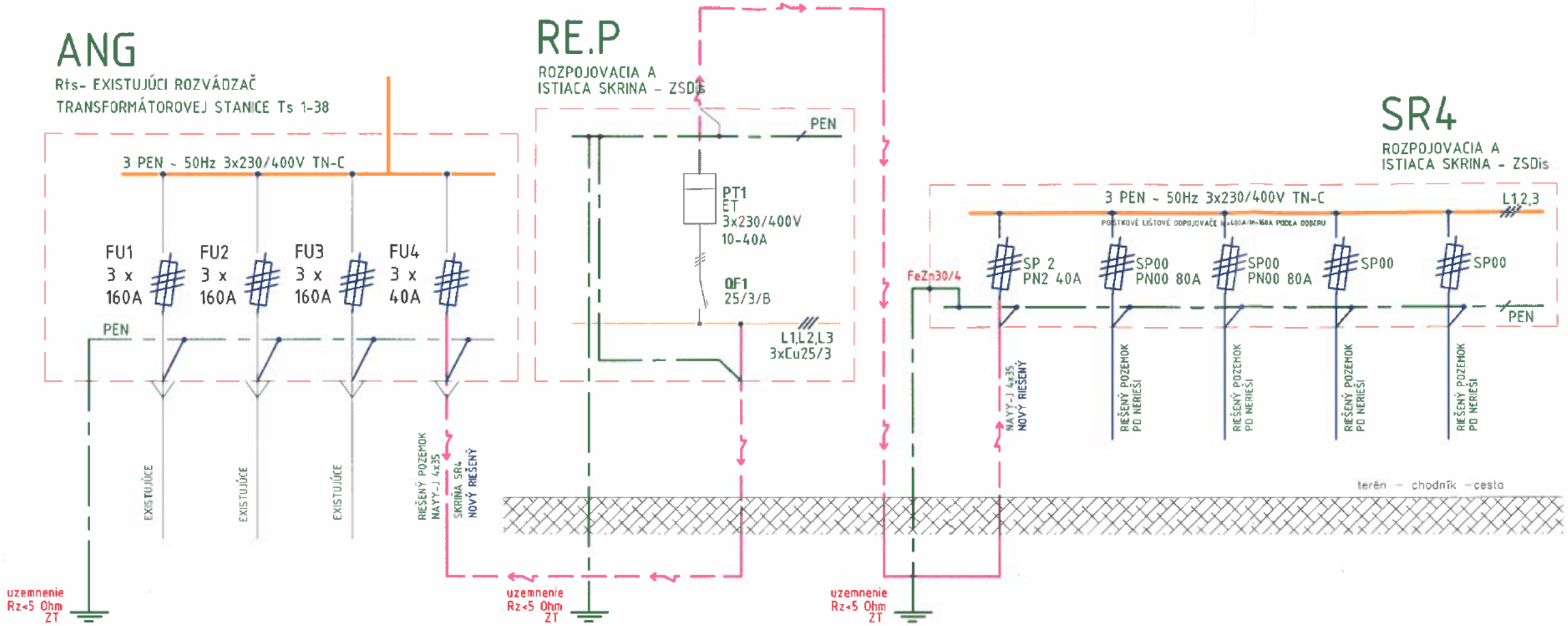

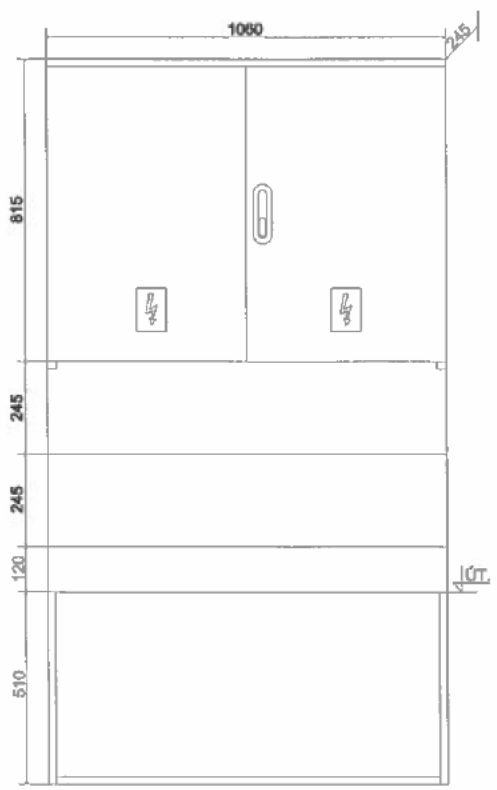

SR4

TYP: SR 4 F663 W 3/3 P2 IP2x
VÝROBCA: HASMA, s.r.o.
MATERIÁL SKRINE: TVRDENÝ POLYESTER, RAL 7035
ODOLNOSŤ PROTI HORENIU: KATEGÓRIA B
PRÍVOD/VÝVOD: ZDOLA/ZDOLA
NAPÄŤOVÁ SÚSTAVA : 3 PEN AC, 230/400V, 50Hz, TN-C
STUPEŇ KRYTIA: IP44 / IP2x
MENOVITÝ PRÚD: DO 400A
OCHRANA PRI PORUCHE : SAMOČINNÝM ODPOJENÍM NAPÁJANIA

MENOVITÉ NAPÄTIE:	DO 690V
MENOVITÝ PRÚD:	DO 400A
SKRATOVÁ ODOLNOSŤ:	Iks = 40 kA
UZATVÁRANIE DVERÍ:	ENERGET. UZÁVER
KRAJNÉ A STREDNÁ PRÍPOJNICA:	ECu pás 30 x 5
OCHRANNÁ PRÍPOJNICA SKRUTKA M10x30	

RE.P

TYP: RE 1.0 F403 W 25A P0
VÝROBCA: HASMA, s.r.o.
MATERIÁL SKRINE: TVRDENÝ POLYESTER, RAL 7035
ODOLNOSŤ PROTI HORENIU: KATEGÓRIA B
PRÍVOD/VÝVOD: ZDOLA/ZDOLA
NAPÄŤOVÁ SÚSTAVA : 3 PEN AC, 230/400V, 50Hz, TN-C-S
STUPEŇ KRYTIA: IP44 / IP20
MENOVITÝ PRÚD: DO 32A
OCHRANA PRI PORUCHE : SAMOČINNÝM ODPOJENÍM NAPÁJANIA

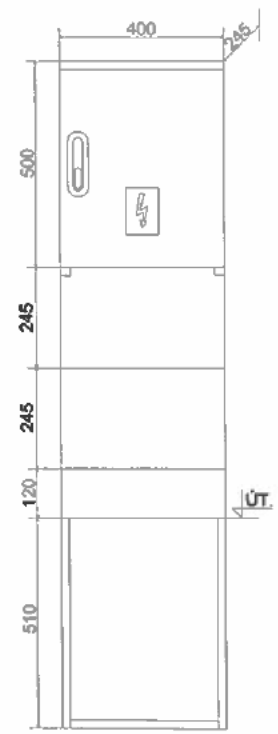

CELKOVÁ SCHÉMA
PRIPOJENIE NOVÉHO POZEMKU