ŠACHTA KL AN 3
REZ

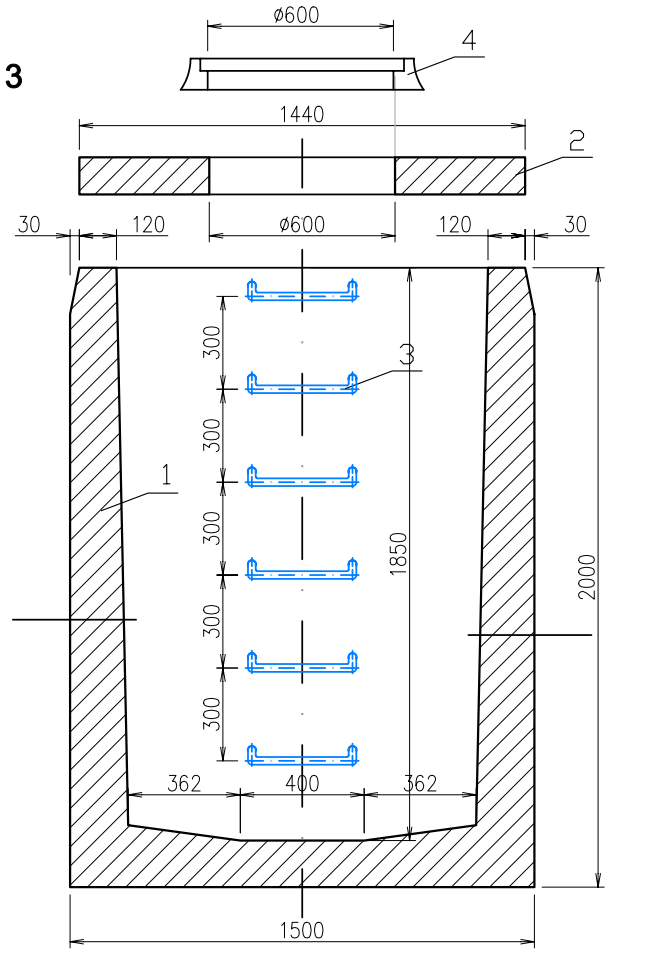

PÔDORYS

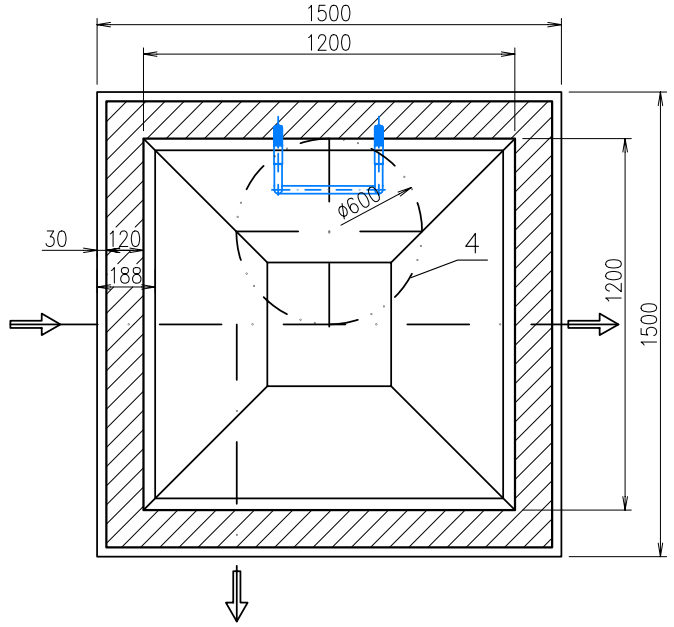

POPIS

1 ŽELEZOBETÓNOVÁ NÁDRŽ
2 STROPNÁ DOSKA
3 POPLASTOVANÉ STUPAČKY
4 KOMPOZITNÝ POKLOP D400kN

Uloženie vodovodného potrubia vo výkopevej ryhe

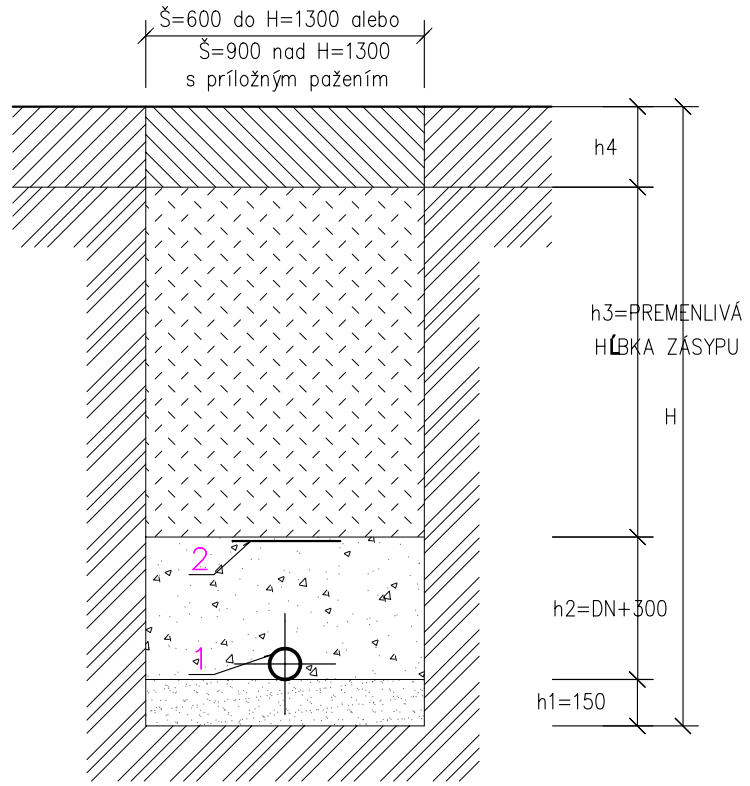

LEGENDA:

h1– LÔŽKO POD POTRUBÍM (PIESOK TRIEDENÝ FRAKCIE 0–4mm)
h2– OBSYP POTRUBIA (PIESOK TRIEDENÝ FRAKCIE 0–4mm)
h3– ZÁSYP RYHY PÔVODNOU VÝKOPOVOU ZEMINOU
h4– ÚPRAVA ROZKOPÁVKY PODLA DRUHU POVRCHU

1– VODOVODNÉ POTRUBIE
2– VÝSTRAŽNÁ FÓLIA ŠÍRKY 30cm

POZNÁMKA:

AK VODOVODNÉ POTRUBIE JE VEDENÉ V CHRÁNIČKE, NEVYŽADUJE SA OPIESKOVANIE OKOLO POTRUBIA.
V TOM PRÍPADE LÔŽKO AKO AJ OBSYP CHRÁNIČKY POTRUBIA BUDE VÝKOPOVOU ZEMINOU!

Ing. Peter MOLNÁR autorizovaný stavebný inžinier 3588 * IA

HLAVNÝ PROJEKTANT	ZODP.PROJEKTANT	VYPRACOVAL
Ing.arch. KRIŽOVÁ Katarína	Ing. MOLNÁR Peter	

Ing. Peter MOLNÁR
projektovanie a inžinierska činnosť vodohospodárskych stavieb a v oblasti TZB
Rádayho 16 , Lučenec
tel.č.:0905 / 247 857

INVESTOR: **SS–GROUPE s.r.o., Pleš**

STAVBA:

Maštaľ pre mladý dobytok
LIPOVANY, p.č. 231

DÁTUM: 05/2022
FORMÁT: 2xA4

ČASŤ: **Zdravotechnické inštalácie**
OBSAH: **Detail - šachta RŠ a uloženie potrubia**

MIERKA: M1:25
Č.VÝKR.: 3