Br1 - JEDNOKRÍDLOVÁ OCEĽOVÁ BRÁNA

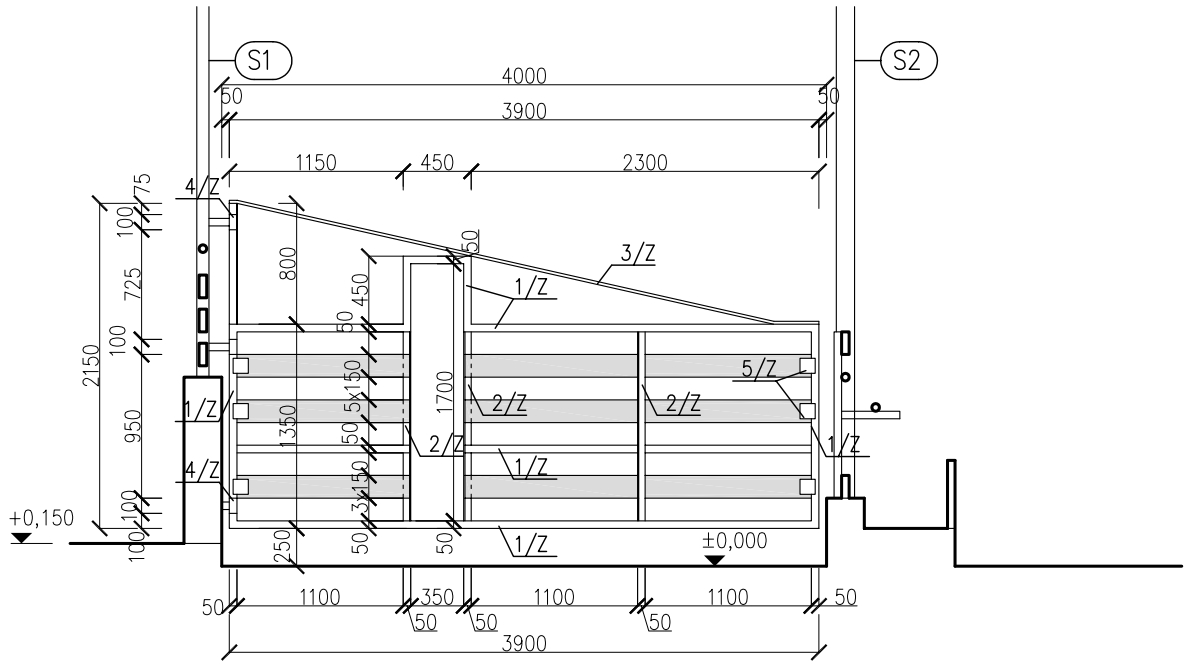

Br1 - Jednokrídlová oceľová brána - CELKOM 22 ks

OZN.	POPIS	HMOTNOSŤ kg/m	DĽŽKA m/m2	∑ HMOTNOSŤ kg
1/Z	BEZŠVÍKOVÁ RÚRA TR. ø 48,3 x 2,9 mm	3,25	16,50 m	53,625
2/Z	UHOLNÍK L 50/50/5 mm	3,77	3x1,25 m	14,138
3/Z	JÄKLOVÝ PROFIL 30x20x2,0 mm	1,42	4,0 m	5,680
4/Z	BEZŠVÍKOVÁ RÚRA TR. ø 57,0 x 2,9 mm	3,87	3x0,1 m	1,161
5/Z	OCEĽOVÁ PÁSOVINA 100 x 5 mm	3,93	6x0,10 m	2,358
				76,962 kg/ks
			CELKOM 22x76,962 =	1693,164 kg

Výplň brány budú tvoriť ohoblované fošne hr. 50 mm a š. 150 mm dl.: 1,125m (22x3ks=66 ks), 2,3 m (22x3ks=66 ks). celkom 1,70 m3. Kotvenie fošní bude pomocou pozink. skrutiek so šesťhrannou hlavou M6x65 mm + podložky + matice (2 ks/na každý koneic fošne, a 2ks v strede fošne dl. 2,3 m).

Oceľ 11 373

Oceľová konštrukcia je celozváraná

Všetky prvky ok : 1 x náter základný + 2 x krycí náter

Výrobná skupina "B" (STN 73 2601)

Poznámka: Skutočné rozmery otvoru namerať priamo na stavbe !!!

Br2 - DVOJKRÍDLOVÁ OCEĽOVÁ BRÁNA

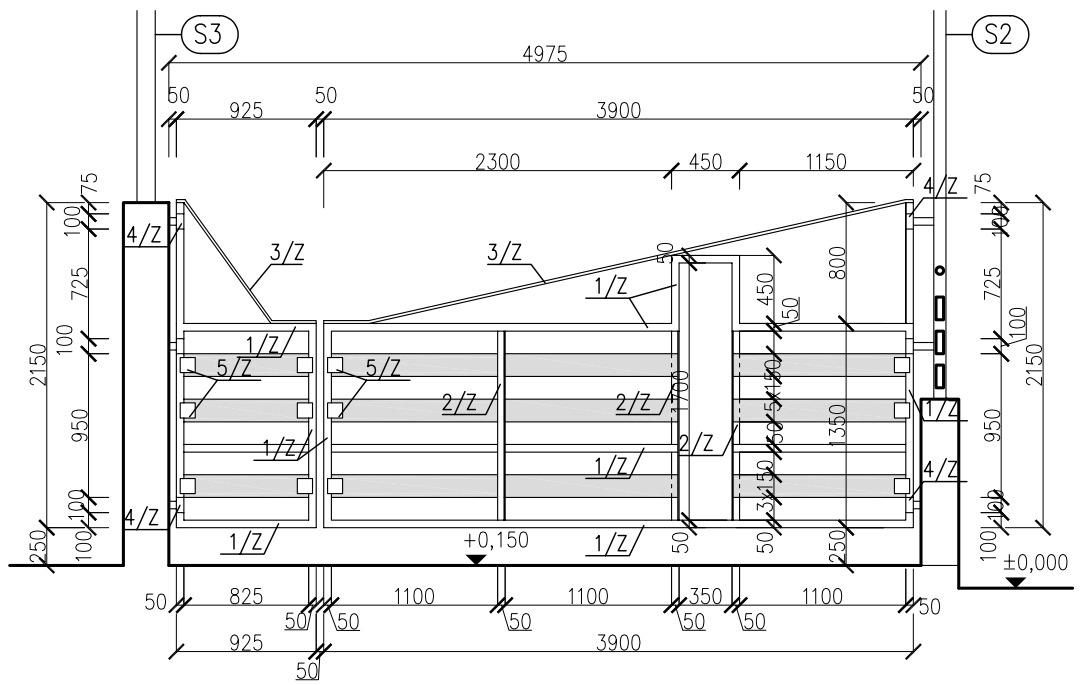

Br2 - Dvojkrídlová oceľová brána - CELKOM 22 ks

OZN.	POPIS	HMOTNOSŤ kg/m	DĽŽKA m/m2	∑ HMOTNOSŤ kg
1/Z	BEZŠVÍKOVÁ RÚRA TR. ø 48,3 x 2,9 mm	3,25	22,775 m	74,02
2/Z	UHOLNÍK L 50/50/5 mm	3,77	3x1,25 m	14,138
3/Z	JÄKLOVÝ PROFIL 30x20x2,0 mm	1,42	5,30 m	7,526
4/Z	BEZŠVÍKOVÁ RÚRA TR. ø 57,0 x 2,9 mm	3,87	6x0,1 m	2,322
5/Z	OCEĽOVÁ PÁSOVINA 100 x 5 mm	3,93	12x0,10 m	4,716
				102,722 kg/ks
			CELKOM 22x102,722 =	2259,884 kg

Výplň brány budú tvoriť ohoblované fošne hr. 50 mm a š. 150 mm dl.: 0,825m (22x3ks= 66 ks), 1,125m (22x3ks=66 ks) a 2,3 m (22x3ks=66 ks), celkom: 2,10 m3. Kotvenie fošní bude pomocou pozink. skrutiek so šesťhrannou hlavou M6x65 mm + podložky + matice (2 ks/na každý koneic fošne, a 2ks v strede fošne dl. 2,3 m).

Oceľ 11 373

Oceľová konštrukcia je celozváraná

Všetky prvky ok : 1 x náter základný + 2 x krycí náter

Výrobná skupina "B" (STN 73 2601)

Poznámka: Br2* (2 ks) – brána bude rozmerom prispôsobená podľa typu napájačiek (tak aby bolo možné bránu otvoriť)!!! Skutočné rozmery otvoru namerať priamo na stavbe !!!

Projektová a inžinierska činnosť v stavebníctve
Ing. TÓTH Norbert
Panické Dravce 136.
985 32 Verka n/Ipľom

Ing. arch. Katarína KRIŽOVÁ
autorizovaný architekt
465 AA

Z. projektant	Ing.arch. Katarína KRIŽOVÁ	Dátum	05/2022
Vypracoval	Ing. Norbert TÓTH	Formát	2 A4
Investor	SS - GROUPE s.r.o., Pleš	Mierka	1 :50
Stavba	Maštaľ pre mladý dobytok Lipovany * p. č. 231	Č.sady	
Obsah	Výpis ZK - brány	Č.výkr.	7.