Ds - VRCHNÁ ČASŤ DELIACEJ STENY

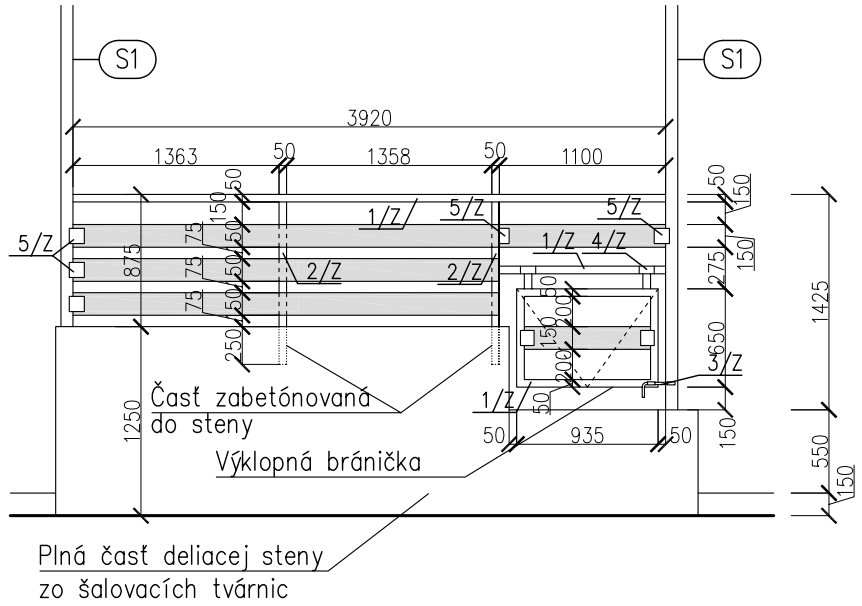

Ds - Vrchná časť deliacej steny - CELKOM 16 ks

OZN.	POPIS	HMOTNOSŤ kg/m	DĽŽKA m/m2	∑ HMOTNOSŤ kg
1/Z	BEZŠVÍKOVÁ RÚRA TR. ø 48,3 x 2,9 mm	3,25	8,49 m	27,593
2/Z	UHOLNÍK L 50/50/5 mm	3,77	2,15 m	8,105
3/Z	BRÁNOVÝ ZÁSTRČ	–	1 ks	–
4/Z	BEZŠVÍKOVÁ RÚRA TR. ø 57,0 x 2,9 mm	3,87	2x0,1 m	0,774
5/Z	OCEĽOVÁ PÁSOVINA 100 x 5 mm	3,93	7x0,10 m	2,751
				39,223 kg/ks
			CELKOM 16x39,223 =	627,568 kg

Výplň deliacej steny budú tvoriť ohoblované fošne hr. 50 mm a š. 150 mm dl.: 2,82m (16x3ks=48 ks), 1,1m (16x1ks=16 ks) a 0,85 m (16x1ks=16 ks), celkom: 1,25 m3. Kotvenie fošní bude pomocou pozink. skrutiek so šesťhrannou hlavou M6x65 mm + podložky + matice (2 ks/na každý koneic fošne, a 2ks v strede fošne dl. 2,82 m).
Oceľ 11 373
Oceľová konštrukcia je celozváraná
Všetky prvky ok : 1 x náter základný + 2 x krycí náter
Výrobná skupina "B" (STN 73 2601)

Poznámka: Skutočné rozmery otvoru namerať priamo na stavbe !!!

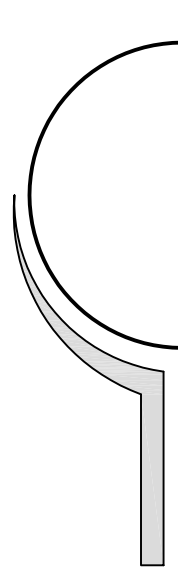

Z. projektant	Ing.arch. Katarína KRIŽOVÁ	Dátum	05/2022
Vypracoval	Ing. Norbert TÓTH	Formát	2 A4
Investor	SS - GROUPE s.r.o., Pleš	Mierka	1 :50
Stavba	Maštaľ pre mladý dobytok Lipovany * p. č. 231	Č.sady	
Obsah	Výpis ZK - deliace steny a krmna zábrana	Č.výkr.	8.

Profesionálna inžinierska činnosť v stavebníctve
Ing. TÓTH Norbert
Panické Dravce 136.
985 32 okres Rim.Sobota

Kz - KRMNA ZÁBRANA

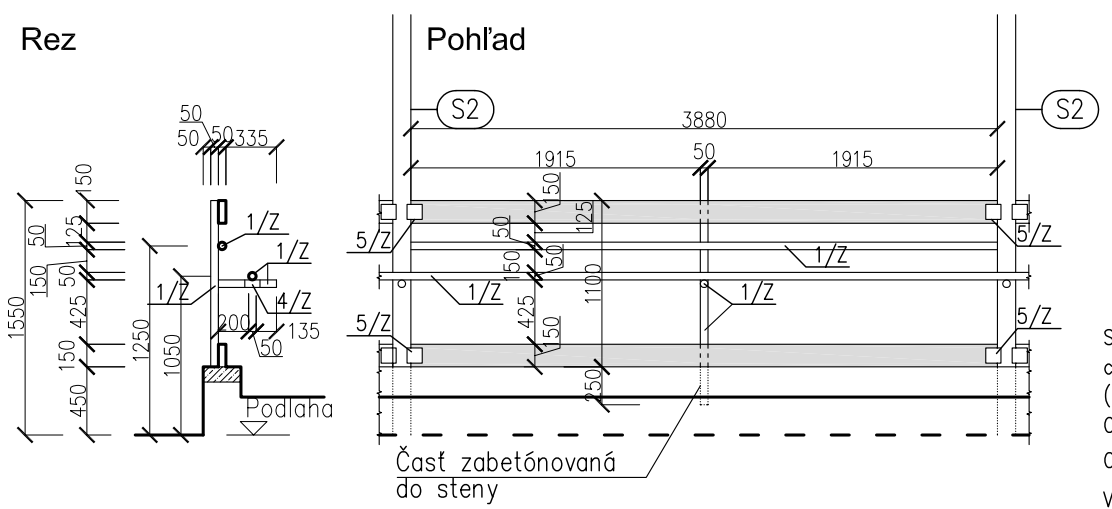

Kz - Krmna zábrana - CELKOM 36 ks

OZN.	POPIS	HMOTNOSŤ kg/m	DĽŽKA m/m2	∑ HMOTNOSŤ kg
1/Z	BEZŠVÍKOVÁ RÚRA TR. ø 48,3 x 2,9 mm	3,25	10,500 m	34,125
4/Z	BEZŠVÍKOVÁ RÚRA TR. ø 57,0 x 2,9 mm	3,87	3x0,1 m	1,161
5/Z	OCEĽOVÁ PÁSOVINA 100 x 5 mm	3,93	6x0,10 m	2,358
				37,644 kg/ks
			CELKOM 36x37,644 =	1355,184 kg

Spodnú a vrchnú časť budú tvoriť ohoblované fošne hr. 50 mm a š. 150 mm dl.: 3,88m (36x2ks=72 ks), celkom: 2,1 m3. Kotvenie fošní bude pomocou pozink. skrutiek so šesťhrannou hlavou M6x65 mm (M6x115 mm) + podložky + matice (2 ks/nakaždý koneic fošne, a 2ks v strede– skrutky M6x115).
Oceľ 11 373
Oceľová konštrukcia je celozváraná
Všetky prvky ok : 1 x náter základný + 2 x krycí náter
Výrobná skupina "B" (STN 73 2601)

Poznámka: Skutočné rozmery otvoru namerať priamo na stavbe !!!

