Všeobecná agenda

KÓPIA

Všeobecná agenda

Predmet	Doplnenie podania
Text	Posielam Sprievodný list na doplnenie podania vrátane príloh. V prípade nejasnosti ma kontaktujte na tel. čísle 0905 949 172 S pozdravom Havrlentová

KÓPIA

Okresný úrad Nové Mesto nad Váhom
odbor starostlivosti o životné prostredie
Hviezdoslavova 36
915 41 **Nové Mesto nad Váhom**

Vec: Oznámenia o zmene navrhovanej činnosti **„Prepojenie kotolní TZ-1940 a TZ-1916 – Výmena rozvodov potrubí, inštalácia domových OST a zariadení pre využívanie OZE“**
- *doplňujúce informácie na objasnenie pripomienok a požiadaviek vyplývajúcich zo stanovísk*

Listom č. OU-NM-OSZP-2024/005815-015, zo dňa 05. 04. 2024, ste nás ako navrhovateľa navrhovanej zmeny činnosti „Prepojenie kotolní TZ-1940 a TZ-1916 – Výmena rozvodov potrubí, inštalácia domových OST a zariadení pre využívanie OZE“ vyzvali, aby sme predložili na objasnenie vplyvu zmeny navrhovanej činnosti na životné prostredie na Váš úrad v termíne do 30 dní odo dňa doručenia predmetnej výzvy:

1. Doplňujúce informácie týkajúce sa dostatočného overenia a vyhodnotenia vplyvu hluku vznikajúceho prevádzkou kotolne, a to zhodnotenie všetkých zdrojov hluku – vonkajšie a vnútorné tepelné čerpadlá, KGJ, kotle, otvory pre nasávanie a odsávanie vzduchu atď., z prevádzky ktorých dochádza k prestupu hluku z priestoru kotolne vzhľadom na vnútorné chránené priestory najbližších bytov bytových domov pre všetky referenčné časové intervaly. Štúdia musí byť vypracovaná osobou s odbornou spôsobilosťou. V prípade prekročenia prípustných hodnôt hluku stanovených vyhláškou Ministerstva zdravotníctva SR č. 549/2007 Z. z., ktorou sa ustanovujú podrobnosti o prípustných hodnotách hluku, infrazvuku a vibrácií a o požiadavkách na objektivizáciu hluku, infrazvuku a vibrácií v životnom prostredí v platnom znení je potrebné zároveň predložiť návrh protihlukových opatrení. Závery štúdie je potrebné zapracovanie záverov do predkladaného oznámenia.
2. Doplňujúce informácie týkajúce sa základných informácií o súčasnom stave životného prostredia dotknutého územia vrátane zdravia ľudí, a to v kapitole 6. v podkapitole Geodynamické javy, neotektonické pohyby a seizmicita územia zaradiť záujmové územie do príslušnej seizmickej oblasti podľa STN EN 1998-1/NA/Z4, nakoľko STN 73 0036 Seizmické zaťaženie stavieb je zrušená.
3. Doplňujúce informácie týkajúce sa zdroja údajov: mapa svahových deformácií, mapa výskytu environmentálnych záťaží podľa priloženej prílohy:
   - v katastrálnom území mesta Nové Mesto nad Váhom sú evidované dve upravené skládky tak, ako sú zobrazené na priloženej mape,
   - predmetné územie spadá do nízkeho až stredného radónového rizika tak, ako je to zobrazené na priloženej mape;
   - stredné radónové riziko môže negatívne ovplyvniť možnosti ďalšieho využitia územia,
   - v predmetnom území sa nachádzajú geotermálne útvary podzemných vôd puklinovokrasové vody podložných triasových karbonátov tak, ako sú zobrazené na priloženej mape,
   - podľa § 20 ods. 3 zákona č. 569/2007 Z. z. o geologických prácach (geologický zákon) v znení neskorších predpisov ministerstvo vymedzuje ako riziko stavebného využitia územia výskyt stabilizovaných svahových deformácií.
   - Vhodnosť a podmienky stavebného využitia územia s výskytom svahových deformácií je potrebné posúdiť a overiť inžinierskogeologickým prieskumom.

KÓPIA

Na základe požadovaného Vám zasielame:

1. *V prílohe týchto doplňujúcich informácií Vám zasielame vyhodnotenie vplyvu hluku vo forme Akustická štúdie (č. 24oe00043 AŠ, 2024), pričom jej závery budú zapracované do projektovej dokumentácie pre potreby povoľovania navrhovanej zmeny činnosti podľa osobitných predpisov, ako výstup zo zisťovacieho konania podľa zákona č. 24/2006 Z. z. o posudzovaní vplyvov na životné prostredie a o zmene a doplnení niektorých zákonov v znení neskorších predpisov. Uvedená štúdia bola vypracovaná osobou s odbornou spôsobilosťou.*
2. *Územie Slovenska je podľa STN EN 1998-1 rozdelené na zdrojové oblasti seizmického rizika. Toto rozdelenie bolo vyhotovené pre potreby dimenzovania stavebných konštrukcií na seizmické zaťaženia. Seizmické riziko je definované jedným parametrom a to efektívnym špičkovým zrýchlením na povrchu terénu skalného podložia alebo veľmi tuhej zeminy. Toto zrýchlenie sa označuje ako základné seizmické zrýchlenie a_{gR}, ktoré zodpovedá zemetraseniu s pravdepodobnosťou výskytu raz za 475 rokov. Hodnota referenčného špičkového seizmického zrýchlenia a_{gR} je v hodnotenom území 0,8 – 0,9 m.s^{-2}. Uvedené predstavuje doplnenie informácií v rámci kapitoly „Geodynamické javy, neotektonické pohyby a seizmicita územia“.*

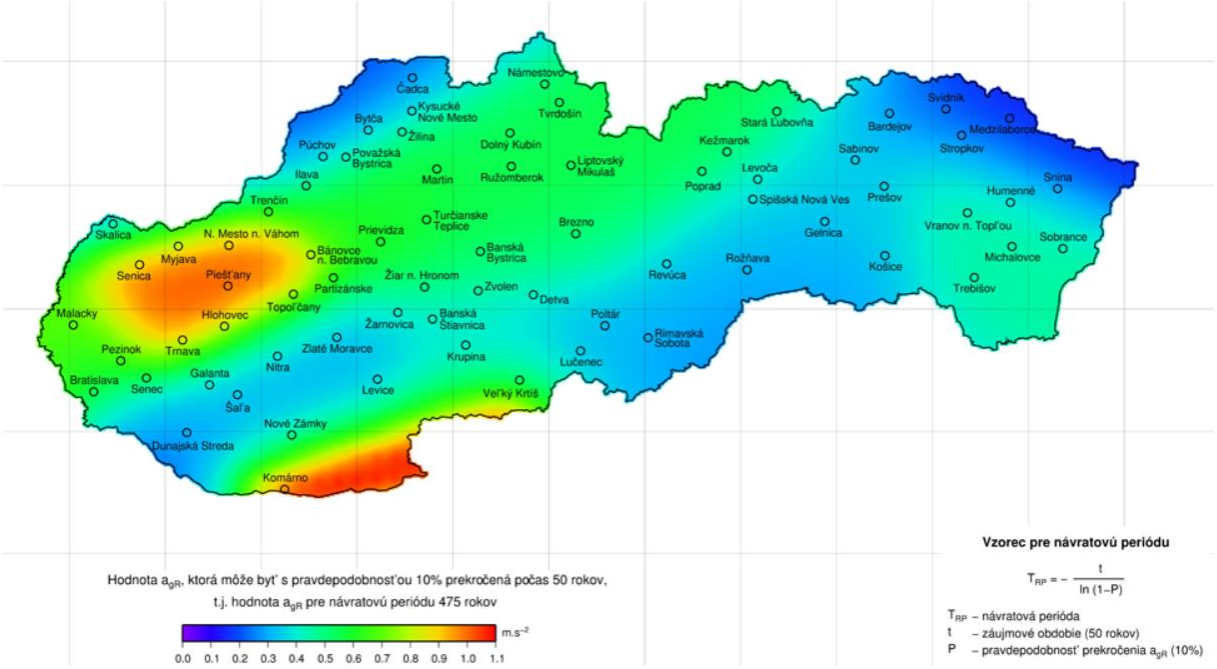

3. *Mapy radónového rizika, environmentálnych záťaží a svahových deformácií sú súčasťou kapitoly „Metalogenetická charakteristika, banská činnosť, radón, významné geologické lokality“ včítane ich popisu v rámci predmetného oznámenia o zmene navrhovanej činnosti. Popis geotermálnych útvarov je súčasťou kapitoly „Hydrogeologické pomery a podzemné vody“. Nasledujúca mapa a jej popis predstavujú doplnenie informácií v rámci kapitoly „Metalogenetická charakteristika, banská činnosť, radón, významné geologické lokality“ a „Hydrogeologické pomery a podzemné vody“. V rámci doplnenej mapy sú znázornené* evidované dve upravené skládky, radónové riziko, svahové deformácie a geotermálne útvary podzemných vôd puklinovokrasové vody podložných triasových karbonátov tak, ako sú zobrazené na priloženej mape. Uvedené informácie sa týkajú územia Mesta Nové mesto nad Váhom. V predmetnom území sa nenachádzajú upravené skládky odpadov, je tam nízke radónové riziko, nenachádzajú sa tam svahové deformácie a ani geotermálne útvary podzemných vôd puklinovokrasové vody podložných triasových karbonátov.

KÓPIA

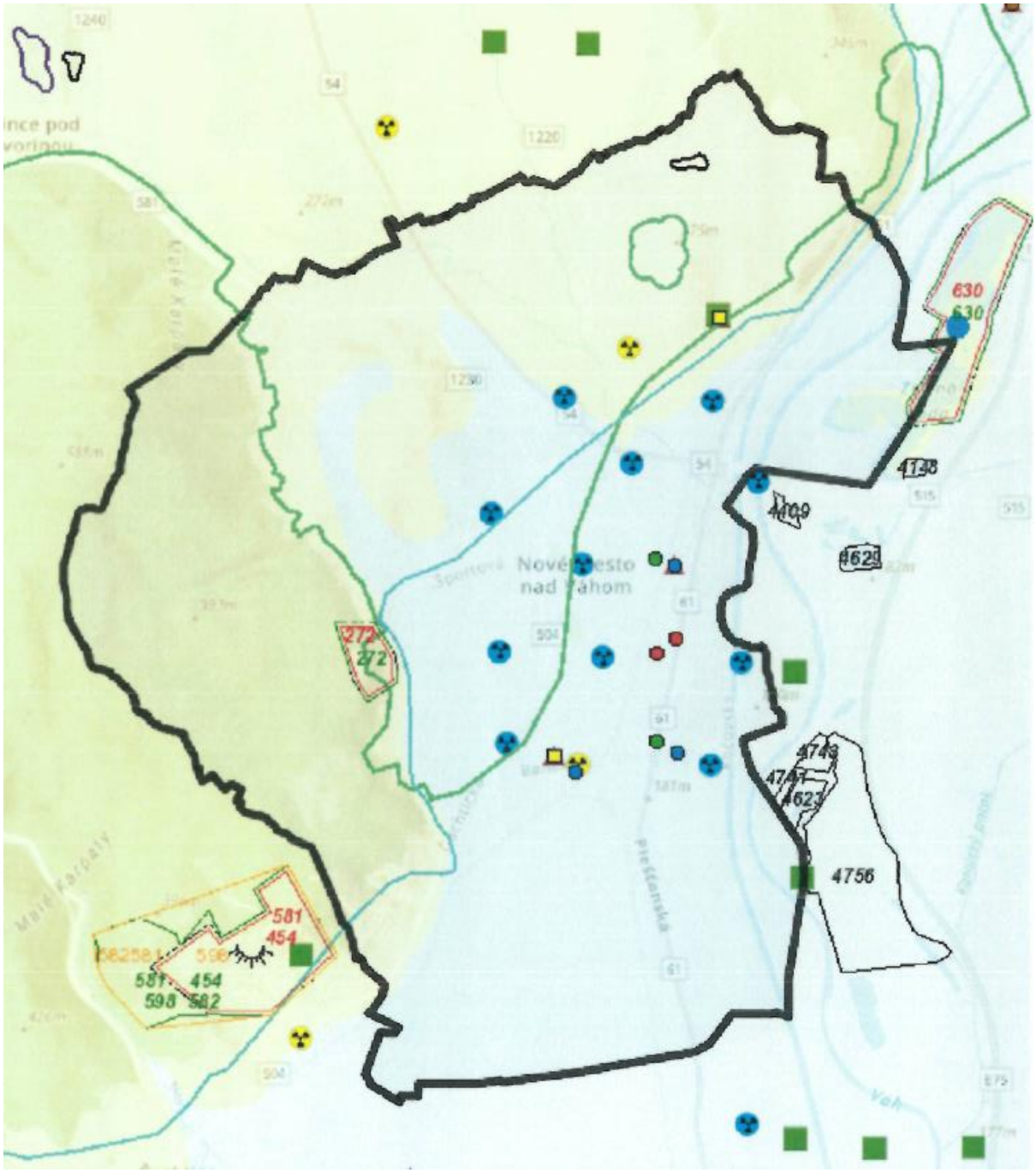
630
630
4148
4109
4629
272
272
4743
4741
4623
4756
581
454
581
454
598
582

KÓPIA

Výhradné ložiská - OVL

Na vybranom území neevidujeme údaje

Výhradné ložiská - CHLÚ (2)

630 - Nové Mesto nad Váhom, štrkopiesky a piesky, Ing. Zuzka Seifertová - NEOSTAV

272 - Nové Mesto nad Váhom, vápenec ostatný, Technické služby mesta Nové Mesto nad Váhom

Výhradné ložiská - DP (2)

630 - Nové Mesto nad Váhom, štrkopiesky a piesky, Ing. Zuzka Seifertová - NEOSTAV, Nová Dubnica

272 - Nové Mesto nad Váhom, vápenec ostatný, Technické služby mesta Nové Mesto nad Váhom, Nové Mesto nad Váhom

Výhradné ložiská - CHÚ

Na vybranom území neevidujeme údaje

Ložiská nevyhradeného nerastu

Na vybranom území neevidujeme údaje

Staré banské diela

Na vybranom území neevidujeme údaje

Staré banské diela (línie)

Na vybranom území neevidujeme údaje

Geotermálne útvary podzemných vôd (1)

☐ puklinovo-krasové vody podložných triasových karbonátov (1)

Geologické ukladanie oxidu uhličitého (1)

☐ Vhodné pre ukladanie oxidu uhličitého

Zosuvné územia M 1:10 000

Na vybranom území neevidujeme údaje

Zosuvné územia M 1:50 000 (1)

☐ Stabilizovaná (1)

Skládky odpadov (2)

■ upravená (prekrytie, terénne úpravy a pod.) (2)

KÓPIA

Environmentálne záťaže - ŠGÚDŠ (3)

Nové Mesto nad Váhom - rušňové depo - SK/EZ/NM/532 **Archívne číslo v digitálnom archíve ŠGÚDŠ:** 94698

Nové Mesto nad Váhom - skládka KO Mnešice - Tušková - SK/EZ/NM/533 **Archívne číslo v digitálnom archíve ŠGÚDŠ:** 96444_21

Nové Mesto nad Váhom - areál vojenského útvaru - SK/EZ/NM/530 **Archívne číslo v digitálnom archíve ŠGÚDŠ:** 94796

Environmentálne záťaže - SAŽP (9)

A - Pravdepodobná environmentálna záťaž (3)

Názov EZ: NM (006) / Nové Mesto nad Váhom - areál centrálneho tepelného zdroja MBP
Názov lokality: areál centrálneho tepelného zdroja MBP
Druh činnosti: Nezverejnené (v zmysle § 20a, odseku 2 zákona č. 569/2007 Z. z.)

Názov EZ: NM (007) / Nové Mesto nad Váhom - areál SAD
Názov lokality: areál SAD
Druh činnosti: Nezverejnené (v zmysle § 20a, odseku 2 zákona č. 569/2007 Z. z.)

Názov EZ: NM (010) / Nové Mesto nad Váhom - rušňové depo
Názov lokality: rušňové depo
Druh činnosti: Nezverejnené (v zmysle § 20a, odseku 2 zákona č. 569/2007 Z. z.)

B - Environmentálna záťaž (2)

Názov EZ: NM (009) / Nové Mesto nad Váhom - areál Vzduchotechnika
Názov lokality: areál Vzduchotechnika
Druh činnosti: strojárska výroba;

Názov EZ: NM (2168) / Nové Mesto nad Váhom - časť areálu bývalej Vzduchotechniky a.s.
Názov lokality: časť areálu bývalej Vzduchotechniky a.s.
Druh činnosti: strojárska výroba;

C - Sanovaná/rekultivovaná lokalita (2)

Názov EZ: NM (005) / Nové Mesto nad Váhom - ČS PHM Slovnaft
Názov lokality: ČS PHM Slovnaft
Druh činnosti: čerpacia stanica PHM;

Názov EZ: NM (1995) / Nové Mesto nad Váhom - OC Kaufland, Malinovského ul.
Názov lokality: OC Kaufland, Malinovského ul.
Druh činnosti: výroba chemikálií;

BC - Environmentálna záťaž aj sanovaná/rekultivovaná lokalita (2)

Názov EZ: NM (008) / Nové Mesto nad Váhom - areál vojenského útvaru
Názov lokality: areál vojenského útvaru
Druh činnosti: základne po bývalej Sovietskej armáde;

Názov EZ: NM (011) / Nové Mesto nad Váhom - skládka KO Mnešice - Tušková
Názov lokality: skládka KO Mnešice - Tušková
Druh činnosti: skládka komunálneho odpadu;

Radónové riziko body (12)

nízke (10)

stredné (2)

KÓPIA

RACEN spol. s r.o., Mlynská ul. 5139/10, 921 01 Piešťany, www.racen.sk
tel. : 0905 / 949 172, e-mail : daja@racen.sk

Okresný úrad Nové Mesto nad Váhom
Odbor starostlivosti o životné prostredie
Ing. Mária Kadlecová
Hviezdoslavova 36
915 41 Nové Mesto nad Váhom

Váš list zn. / zo dňa :	Naša značka :	Vybavuje :	v Piešťanoch dňa :
	01_18-23	**Ing. D. Havrlentová**	**13. 05. 2024**

Vec : Doplnenie podania – oznámenia o zmene navrhovanej činnosti „Prepojenie kotolní TZ-1940 a TZ-1916, výmena rozvodov potrubí, inštalácia domových OST a zariadení pre využívanie OZE“

Na základe Vašej výzvy na doplnenie podania – oznámenia o zmene navrhovanej činnosti **„Prepojenie kotolní TZ-1940 a TZ-1916, výmena rozvodov potrubí, inštalácia domových OST a zariadení pre využívanie OZE“** boli doplňujúce údaje omylom poslané 25.4.2024 na Regionálny úrad verejného zdravotníctva so sídlom v Trenčíne – viď Doručenka k Všeobecná agenda.

Miesto stavby : **Nové Mesto nad Váhom, sústava CZT, obvod kotolní TZ-1940 a TZ-1916**
Investor : **Mestský bytový podnik Nov Mesto nad Váhom s.r.o., Vajanského 2116/6**

Prílohy :
- Sprievodný list,
- Doručenka k Všeobecná agenda
- Akustická štúdia
- Doplňujúce informácie na objasnenie pripomienok a požiadaviek vyplývajúcich zo stanovísk

Ďakujem a s pozdravom

RACEN spol. s r.o.
Mlynská 10
921 01 PIEŠŤANY

Ing. Darina Havrlentová
Projektový manažér
RACEN, spol. s r.o. Piešťany

KÓPIA

VALERON
ENVIRO CONSULTING

„Úprava zdroja TZ-1940 - inštalácia zariadení pre VÚ KVET“ ul. Dibrovova, Nové Mesto nad Váhom

(24oe00043 AŠ)

Akustická štúdia

Dátum vydania: 14.04.2024
Schválil: Ing. Jaroslav Hruškovič
(vedúci laboratória)

VALERON Enviro Consulting, s.r.o.,
Skúšobné laboratórium Tomášikova 64, 831 04 Bratislava,
www.valeron.sk/enviro/, tel. 0911 404 084

Číslo spisu	Por.č.záznamu	Číslo záznamu	Typ záznamu	Forma originálu
OU-NM-OSZP-2024/005815	017	0023051/2024	Externý doručený záznam	hodnoverná elektronická

KÓPIA

OBSAH

OBSAH 2
1. ZÁKLADNÉ ÚDAJE 3
2. POPIS NAVRHOVANÉHO PROJEKTU 5
3. KATEGORIZÁCIA DOTKNUTÉHO ÚZEMIA 8
4. HODNOTENIE HLUKOVÝCH POMEROV V SÚČASNOM STAVE 9
5. POSÚDENIE HLUKOVÝCH POMEROV V BUDÚCOM STAVE 12
6. VYHODNOTENIE 15
7. PRÍLOHA 16

Číslo spisu	Por.č.záznamu	Číslo záznamu	Typ záznamu	Forma originálu
OU-NM-OSZP-2024/005815	017	0023051/2024	Externý doručený záznam	hodnoverná elektronická

KÓPIA

1. ZÁKLADNÉ ÚDAJE

Objednávateľ:	**RACEN, spol. s r.o.** Mlynská 5139 / 10 921 01 Piešťany 1
Riešiteľ:	**VALERON Enviro Consulting s r.o.** Tomášikova 64 831 04 Bratislava
Vypracoval:	**Ing. Jaroslav Hruškovič,** odb. spôsobilosť: ÚVZ Bratislava, č. osvedčenia OLP/6841/2007

Názov a miesto:
Predmetom akustickej štúdie je projekt „**Úprava zdroja TZ-1940 - inštalácia zariadení pre VÚ KVET**“ v meste Nové Mesto nad Váhom.

Účel a zdôvodnenie:
Vypracovanie štúdie je na základe požiadavky objednávateľa v súvislosti s legislatívnou prípravou inštalácie ďalšieho zdroja v rámci existujúcej kotolne, z dôvodov zistenia predpokladaného vplyvu hluku z prevádzky na okolité chránené prostredie. Účelom posudzovanej navrhovanej činnosti je doplnenie zdroja energie. Dokument je spracovaný pre stupeň DÚR, čomu zodpovedá aj rámcová podrobnosť návrhu.

Normatíva:

1. ***Vyhláška MZ SR č. 549/2007 Z.z.***, ktorou sa ustanovujú podrobnosti o prípustných hodnotách hluku, infrazvuku a vibrácii a o požiadavkách na objektivizáciu hluku, infrazvuku a vibrácii v životnom prostredí
2. ***STN 73 05 32:2013*** Hodnotenie zvukovo izolačných vlastností budov a stavebných konštrukcií
3. ***STN ISO 1996 – 1*** Akustika. Opis, meranie a posudzovanie hluku vo vonkajšom prostredí, časť 1: Základné veličiny a postupy posudzovania, júl 2019
4. ***STN ISO 1996 – 2*** Akustika. Opis, meranie a posudzovanie hluku vo vonkajšom prostredí, časť 2: Určovanie hladín akustického tlaku, júl 2019
5. ***Metodické usmernenie UVZ SR Bratislava 16.10.2009*** na zabezpečenie jednotného prístupu regionálnych úradov verejného zdravotníctva pri uplatňovaní prípustných hodnôt určujúcich veličín hluku vo vonkajšom prostredí.

Číslo spisu	Por.č.záznamu	Číslo záznamu	Typ záznamu	Forma originálu
OU-NM-OSZP-2024/005815	017	0023051/2024	Externý doručený záznam	hodnoverná elektronická

Pracovný postup:

Štúdium projektovej dokumentácie, obhliadka záujmového územia, špecifikácia zdrojov hluku, určenie hlukovej záťaže v súčasnom stave, kategorizácia dotknutého prostredia, zistenie možných ciest prienikov hluku, výpočty hlukovej záťaže s ohľadom na súčasné a budúce zdroje hluku, na umiestnenie technológie projektu, posúdenia požadovaných parametrov podľa príslušných noriem.

Východiskové podklady a referencie:

- Objednávka 24oe00043
- [1] Súhrnná technická správa (RACEN spol. s r.o., 10/2023)
- [2] Investičný zámer (RACEN spol. s r.o., 07/2023)
- [3] Výkresová dokumentácia – situácia

Metodika:

Pre špecifikovanú situáciu a prevádzkový režim zdrojov hluku boli zistené hladiny akustického výkonu / tlaku hluku jednotlivých zdrojov a z predpokladaného štatistického využitia v priebehu referenčných intervalov bola určená hladina akustického výkonu zdrojov. Ďalšie posúdenie hlukovej záťaže v dotknutom území bolo realizované na základe akustických máp vytvorených špecializovaným softvérom **CadnaA** (DataKustik, verz. 2023). Metodika vyhodnocovania údajov bola zvolená tak, aby čo najkomplexnejšie vyjadrovala sledované akustické pomery, a aby boli dodržané stanovené podmienky Vyhlášky MZ SR č. 549/2007 Z.z. a ďalšej platnej legislatívy. Na základe predikovaných hodnôt $L_{R,Aeq}$ bolo zisťované potenciálne prekročenie povolených hladín hluku vo vonkajšom prostredí. Vypočítané údaje boli vyhodnotené vo vzťahu k najvyšším prípustným hodnotám (NPH) hluku vo vonkajšom prostredí, ktoré definujú prílohy k Vyhláške MZ SR č.549/2007 Z. z.

Dotknuté vonkajšie prostredie:

Dotknutým vonkajším prostredím budú objekty, lokalizované v bezprostrednom okolí navrhovaného projektu – obytné domy v meste Nové Mesto nad Váhom, ulica Dibrovova.

2. POPIS NAVRHOVANÉHO PROJEKTU

2.1 ZÁKLADNÉ ÚDAJE

Kraj:	Trenčiansky
Okres:	Nové Mesto nad Váhom
Obec / mesto:	Nové Mesto nad Váhom
Katastrálne územie:	Nové Mesto nad Váhom
Parcelné čísla (parcely registra C):	4587

Záujmová lokalita navrhovanej činnosti sa nachádza v katastrálnom území mesta Nové Mesto nad Váhom. V zmysle katastrálnej evidencie má predmetný pozemok charakter zastavanej plochy a nádvoria. Navrhovaná činnosť je zamýšľaná v jestvujúcej budove kotolne.

Úlohou predkladaného investičného zámeru je navrhnúť a posúdiť riešenie úpravy / modernizácie výroby tepla v jestvujúcom zdroji tepla TZ-1940 Dibrovova, v nadväznosti na projekt prepojenia hydraulických obvodov súčasných okrskových kotolní TZ-940 TZ-1916 do jedného hydraulického celku.
Cieľom je nájsť vhodné technické riešenie pre –
- efektívnejšiu výrobu tepla v zrekonštruovanom TZ pre prepojenú sústavu CZT (obvody súčasných TZ-1940 a TZ-1916);
- racionálne využívanie VÚ KVET a OZE pri výrobe a dodávke tepla;
- dosiahnutie parametrov účinného CZT pre prepojenú sústavu CZT (rieši samostatný projekt);
- dosiahnutie vysokého stupňa využívania PEZ.



Obr. 2.1 Situácia umiestnenia navrhovanej činnosti





Obr. 2.2 Súčasný stav obejktu: interiér, exteriér

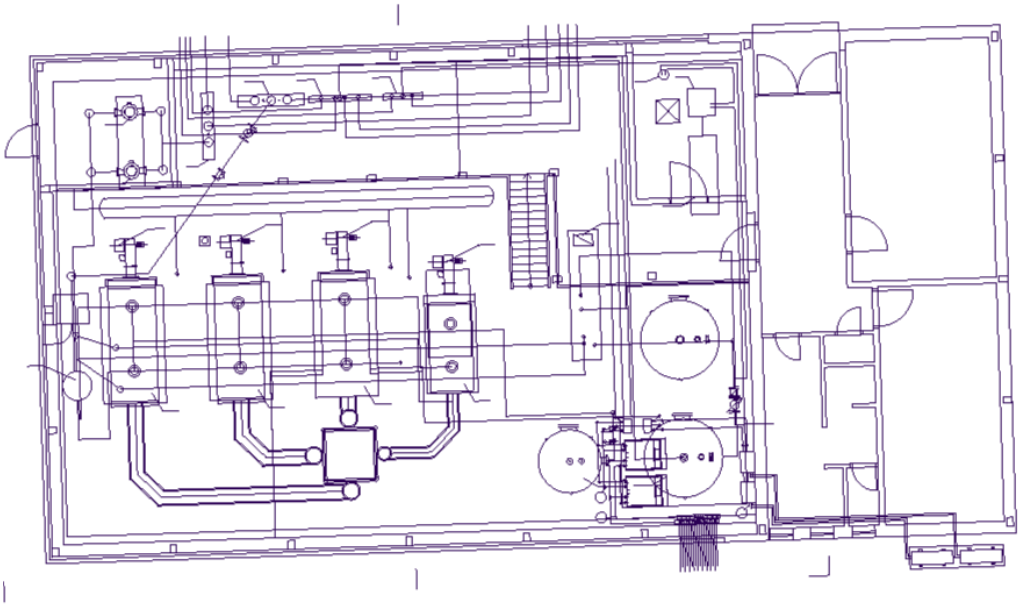

Obr. 2.3 Pôdorys: pôvodný stav

KÓPIA

3. KATEGORIZÁCIA DOTKNUTÉHO ÚZEMIA

Tab.1 Najvyššie prípustné hodnoty určujúcich veličín hluku vo vonkajšom prostredí podľa Vyhlášky č. 549/2007 Z. z.

Kategória územia	Opis chráneného územia	Ref. čas. interval	Hluk z dopravy				Hluk z iných zdrojov $L_{Aeq,p}$
			Pozemná a vodná doprava $L_{Aeq,p}$	Železničné dráhy $L_{Aeq,p}$	Letecká doprava		
					$L_{Aeq,p}$	$L_{ASmax,p}$	
I.	Územie s osobitnou ochranou pred hlukom (napríklad kúpeľné miesta, kúpeľné a liečebné areály)	deň večer noc	45 45 40	45 45 40	50 50 40	- - 60	45 45 40
II.	Priestor pred oknami obytných miestností bytových a rodinných domov, priestor pred oknami chránených miestností školských budov, zdravotníckych zariadení a iných chránených objektov, rekreačné územie	deň večer noc	50 50 45	50 50 45	55 55 45	- - 65	50 50 45
III.	Územie ako v kat.II v okolí diaľnic, ciest I.a II.triedy, miestnych komunikácií s hromadnou dopravou, železničných dráh a letísk, mestské centrá	deň večer noc	60 60 50	60 60 55	60 60 50	- - 75	50 50 45
IV.	Územie bez obytnej funkcie a bez chránených vonkajších priestorov, výrobné zóny, priemyselné parky, areály závodov	deň večer noc	70 70 70	70 70 70	70 70 70	- - 95	70 70 70

Podľa Tab. 1 Prílohy k Vyhláške MZ SR č. 549/2007 Z. z. je najbližšie chránené obytné územie v lokalite zaradené do kategórie územia II.

4. HODNOTENIE HLUKOVÝCH POMEROV V SÚČASNOM STAVE

Zdrojom hluku v predmetnej lokalite je prevádzka posudzovanej kotolne. Za účelom potvrdenia tohto faktu boli vykonané merania stavu hlukových pomerov v predmetnej lokalite, ktoré boli použité pre modeláciu šírenia hluku v súčasnom následne aj budúcom stave.

4.1 VPLYV HLUKU EXISTUJÚCEJ KOTOLNE

Objekt kotolne má v súčasnosti nainštalované 4 kotle. Meranie hluku prevádzky kotolne bolo prevádzané v konfigurácii 2 pracujúcich kotlov, ktoré zostanú naďalej využívané aj po inštalovaní nových KGJ. Ostatné 2 kotle určené na odinštalovanie, neboli počas meracieho procesu spustené.

Meranie: krátkodobé 09.04.2024 22:00 hod – 23:59 hod
meranie platné pre referenčný interval deň, večer, noc

Zdroje hluku: zostávajúci 1ks kotol K2

Meracie miesta:
M$_{ref}$ – hladiny L_{Aeq} zdroj hluku – kotolňa, v interiéri objektu kotolne.

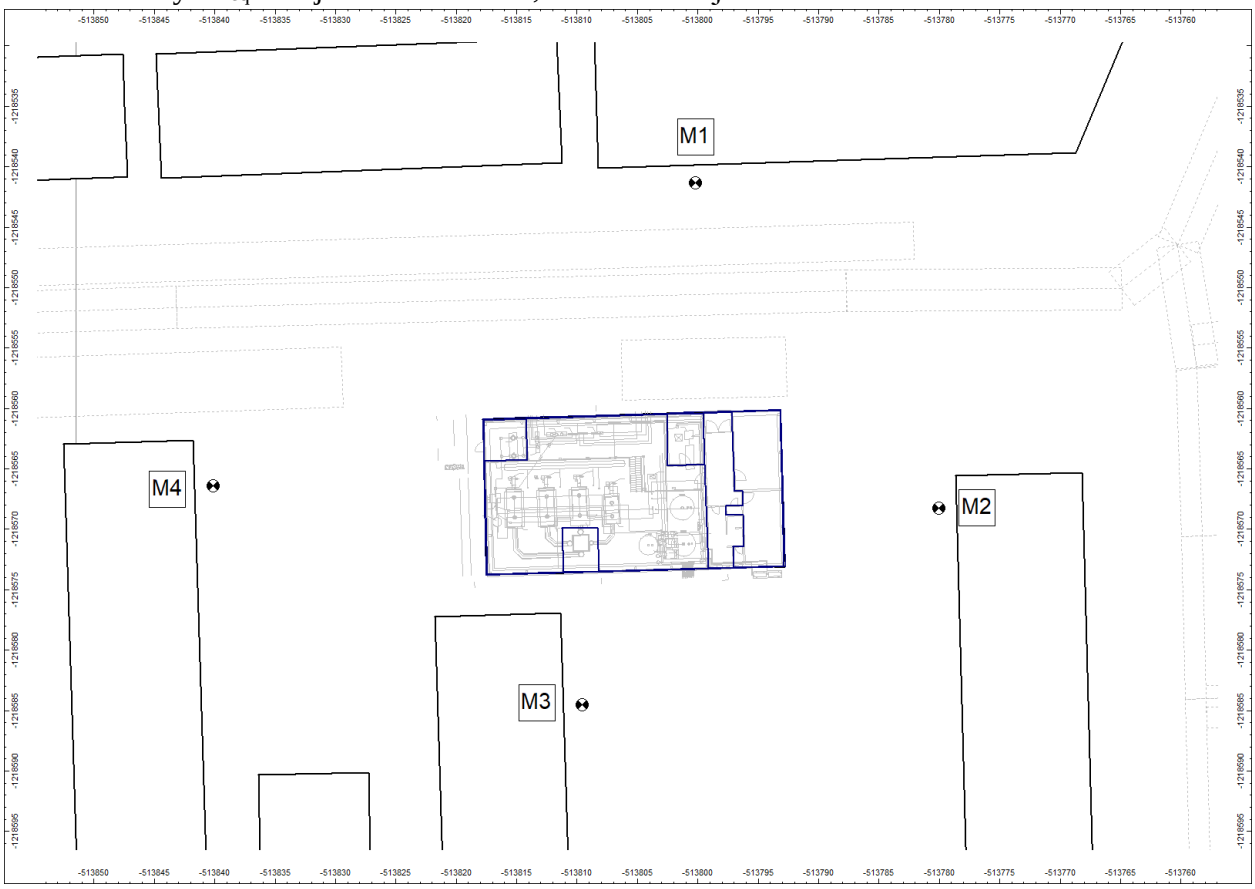

Fotodokumentácia z merania:

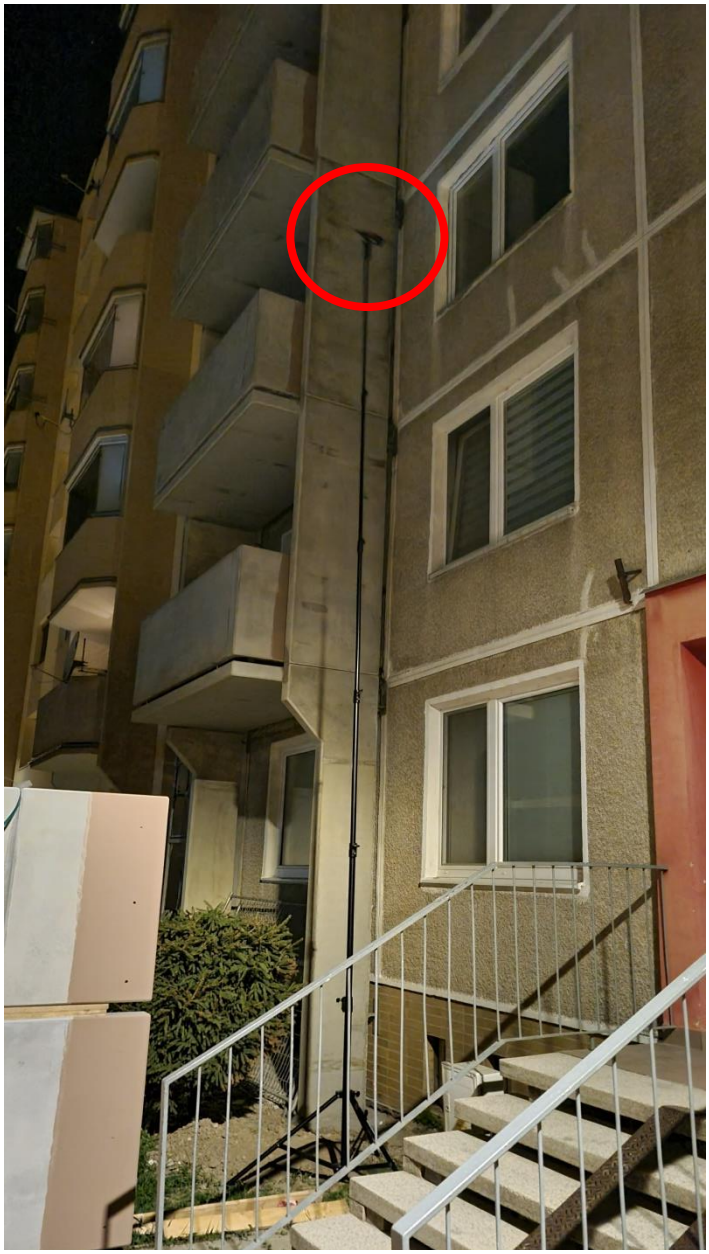

Obr 4.2 Meracie miesta M1

KÓPIA

4.2 VÝSLEDKY MERANIA HLUKU

Tab. 4.1 ***Namerané hodnoty*** *(ekvivalentné hladiny akustického tlaku hluku určené z reálnych meraní platné pre všetky ref. intervaly deň, večer, noc):*

	Laeq [dB]				
	Mref	M1	M2	M3	M4
priestor 1	103.0	66.0	61.7	68.3	65.9
priestor 2	114.2	64.0	64.4	71.7	55.6

4.5 VYHODNOTENIE VÝSLEDKOV MERANIA HLUKU V SÚČASNOM STAVE

Pri zhotovovaní súčasného stavu bola vytvorená kalibrácia modelu (*Príloha 7.1*), kde je vidieť, že namerané a vypočítané hodnoty sa dos5 dobre zhodujú a teda model je možné považovať za zodpovedajúci realite. Kalibrácia bola spravená na základe merní meracím signálom vysokej úrovne na 4 meracích bodoch v okolí objektu.

Z nameraných hodnôt pre súčasný stav boli akustickým softvérom CadnaA, (DataKustik, vers. 2023) vypracované hlukové mapy vyjadrujúce súčasný stav, zohľadňujúce morfológiu terénu a geometriu objektov pri šírení hluku v priestore.

Grafický výstup z modelácie posudzovanej lokality v softvéri CadnaA (DataKustik, vers. 2023) je uvedený v *Príloha 7.2 – Vplyv hluku z iných zdrojov na dotknuté vonkajšie prostredie v súčasnom stave pre ref. interval deň, večer, noc*.

Z modelácie vplyvu hluku z iných zdrojov na dotknuté vonkajšie prostredie vyplýva, že na exponovaných fasádach bytových domov dosahujú hladiny hluku v súčasnom stave v referenčnom intervale deň, večer a noc maxilmálne úroveň Laeq = 35dB.

Posudzované hodnoty pre súčasný stav **neprekračujú** najvyššie prípustné hodnoty podľa Tab.1 pre hluk z iných zdrojov podľa Vyhlášky MZ SR č. 549/2007 Z.z.

Číslo spisu *Por.č.záznamu* *Číslo záznamu* *Typ záznamu* *Forma originálu*
OU-NM-OSZP-2024/005815 *017* *0023051/2024* *Externý doručený záznam* *hodnoverná elektronická*

KÓPIA

5. POSÚDENIE HLUKOVÝCH POMEROV V BUDÚCOM STAVE

5.1 INŠTALÁCIA KGJ (2x KGJ zatiaľ nešpecifikovaného typu)

Prevádzka navrhovanej činnosti bude zdrojom hluku, ktorý bude generovaný technologickými zariadeniami inštalovanými vo vnútorných častiach objektu.

Projektová dokumentácia uvažuje s osadením 2ks KGJ zatiaľ nešpecifikovaného typu vo východnej časti budovy kotolne. Zároveň sú projektované dva vstupy vzduchu tiež z východnej strany objektu. Výduchy a umiestnenie tepelného čerpadla sú uvažované v južnej časti objektu.

Vývod vzduch z KGJ je projektovaný smerom na J fasádu budovy, kde sa zamýšľa umiestnenie 2ks tepelného čerpadla. TČ ako významný zdroj hluku je opatrené protihlukovou stenou VAL100 (bližšie informácie v kapitole 5.3 a *Príloha 7.5*).

Parametre KGJ [3]

KGJ	Viessmann Vitobloc 200, výkon 249 kW
KJ v 1m	65 dB(A)
Vstup/výstup ventilácie v 1m	65 dB(A)
Vývod spalín v 1m od príruby tlmiča	65 dB(A)

Parametre TČ [2]

Jednotka a výrobca	Vitocal 300 A Viesmann
Akustický výkon	74 dB(A)**

** súčtová úroveň hladiny hluku všetkých čiastkových zdrojov hluku

5.2 VYHODNOTENIE VPLYVU HLUKU V BUDÚCOM STAVE

Akustickým softvérom CadnaA (DataKustik vers. 4.4.145) boli vypracované mapy hluku z iných zdrojov, vyjadrujúce budúci stav, teda stav po spustení samotnej navrhovanej činnosti a kumulatívny hluk navrhovanej činnosti vrátane ponechaného súčasného stavu prevádzky. Hodnota úrovní hluku zobrazená na fasádach reprezentuje maximálnu úroveň hluku na najbližšie umiestnených objektoch ku kotolni. Grafické výstupy z tejto modelácie sú znázornené v *Príloha 7.3 a 7.4 Vplyv hluku z iných zdrojov na dotknuté vonkajšie prostredie v budúcom stave*.

Budúci stav vychádza z uvažovaných úrovní hluku pre jednotlivé komponenty technológie a aplikovania protihlukových opatrení (kapitola 5.3).

Z modelácie vplyvu hluku z iných zdrojov v budúcom stave vyplýva, že hladiny hluku na najbližších bytových domoch budú dosahovať hodnoty maxilmálne úroveň Laeq = 40dB.

KÓPIA

Po zapracovaní opatrení zníženia hlukovej záťaže posudzované hodnoty v blízkosti okolitých chránených budov **neprekračujú** najvyššie prípustné hodnoty podľa Tab.1 pre hluk z iných zdrojov podľa Vyhlášky MZ SR č. 549/2007 Z.z. v referenčnom intervale deň, večer aj noc.

5.3 NÁVRH OPATRENÍ

Pre dosiahnutie vyhovujúceho stavu je potrebné:

- Zameniť pás okien a vetracích mriežok v časti KGJ za pás kvalitných neotváravých okien s nepriezvučnosťou aspoň R´w=32dB.
- Zameniť všetky vstupné dvere na časti KGJ za dvere s nepriezvučnosťou R´w=37dB.
- Dôsledne odstrániť všetky zbytočné otvory vo fasáde časti KGJ, alebo ich opatriť tlmičom hluku.
- Zabezpečiť oddelenie priestoru KGJ a pôvodnej kotolne dverami s nepriezvučnosťou R´w=37dB, aby sa hluk z KGJ nešíril do časti pôvodnej kotolne.
- Nasávanie a výduch VZT vyvedené na fasádu opatriť tlmičmi hluku tak, aby výsledný akustický výkon každého výduchu/sania neprekročil Lwa=60dB.
- Tepelné čerpadlo prekryť protihlukovou stenou tvaru U po celej výške fasády. Stena má byť pohltivá zo strany privrátenej ku zdroju hluku a parametre nepriezvučnosti a pohltivosti má mať minimálne také, ako sú uvedené v typovom výrobku. Napojenie steny ku fasáde má byť tesné, stena má ku fasáde úplne priliehať.
- Zabezpečiť dôslednú vibračnú izolácia strojov a kotvení potrubí a káblov a tiež prestupov potrubí (napr. VZT potrubie cez strechu). KGJ umiestniť na samostatný kvalitne vibračne izolovaný základ, pokiaľ to výškové pomery dovolia, tak osadený na pružinových podložkách. Rozvody nekotviť do stropu budovy, je potrebné využiť konštrukciu samonosného rámu, ktorý tiež bude osadený na kvalitnej vibračnej izolácii. Tlmiče výfuku taktiež osadiť na vibračne izolovaný základ. Prestupy VZT a výfuku cez fasádu je potrebné riešiť ako úplne voľné a prekrytie zabezpečiť rozetou s pružným materiálom. Konkrétne riešenia odporúčame konzultovať vo fáze návrhu.

5.4 UPOZORNENIA NA MOŽNÉ ODCHÝLKY A RIZIKÁ

V tejto fáze projektu sú najvýznamnejšie akustické parametre osadzovanej technológie určené ako parametre reprezentatívneho produktu. Technológia osadená vo fáze realizácie bude výsledkom výberového konania a skutočne osadená technológia sa môže líšiť od uvažovanej. Konštatácia vyhovujúceho stavu je preto zaťažená tomu zodpovedajúcou chybou. Takisto aj rozsah opatrení je potrebné po prípadnej zmene parametrov technológie znovu preveriť. Najmä pri výbere technológie KGJ je možné že dôjde k zmene požiadavky na nepriezvučnosť nových okien. Základné uvažované akustické parametre technológie sú uvedené v kap. 5.1 tejto štúdie.

K udávaným hlučnostiam nie je indikovaná prítomnosť tónovej zložky, vo výpočte tónová zložka nie je zahrnutá. Cieľová hodnota hluku na fasádach okolitých budov je však znížená

Číslo spisu *Por.č.záznamu* *Číslo záznamu* *Typ záznamu* *Forma originálu*
OU-NM-OSZP-2024/005815 *017* *0023051/2024* *Externý doručený záznam* *hodnoverná elektronická*

o 5dB oproti prípustným limitom, čo predstavuje rezervu pre prípadný výskyt tónovej zložky prípustných hodnôt.

V modelácii je zanedbaná zložka hluku prenikajúceho do okolia vibráciou. Predpokladáme dôsledne realizovanú vibračnú izoláciu strojov, ideálne na samostatnom vibračne dilatovanom základe. Vibračnú izoláciu je v danej situácii nevyhnutné ju realizovať na základe predchádzajúceho výpočtu.

KÓPIA

6. VYHODNOTENIE

Podľa Vyhlášky MZ SR č. 549/2007 Z.z. sú najvyššie prípustné hodnoty určujúcich veličín hluku vo vonkajšom prostredí pre hluk z iných zdrojov: $L_{Aeq,p}$ = 50 dB pre ref. interval deň a večer, $L_{Aeq,p}$ = 45 dB pre ref. interval noc.

Splnenie prípustnej úrovne 45 dB môže napriek tomu viesť ku sťažnostiam a nespokojnosti obyvateľov. Nakoľko ide o tichú lokalitu, bolo by vhodné technológiu dobrovoľne dimenzovať na nižšiu úroveň.

Vplyv hluku z iných zdrojov v budúcom stave bol posudzovaný na chránených prostrediach najbližšie ku kotolni.

Budúci stav vychádza z odhadovaných úrovní hluku pre jednotlivé komponenty technológie a aplikovania protihlukových opatrení.

Za splnenia týchto prdpokladov posudzované hodnoty na referenčných budovách v modelácii budúceho stavu neprekračujú najvyššie prípustné hodnoty podľa Tab.1 pre hluk z iných zdrojov podľa Vyhlášky MZ SR č. 549/2007 Z.z.

V Bratislave
Dňa 14.04.2024

UPOZORNENIE
Výsledky meraní v tejto akustickej štúdii sa vzťahujú len na stav prostredia a podmienky, ktoré boli zaznamenané pri meraní

.

Reprodukcia akustickej štúdie je dovolená iba so súhlasom laboratória spoločnosti VALERON Enviro Consulting, s.r.o., a to výhradne iba ako celku.

KÓPIA

7. PRÍLOHA

Príloha 7.1: Hluková mapa – kalibrácia modelu

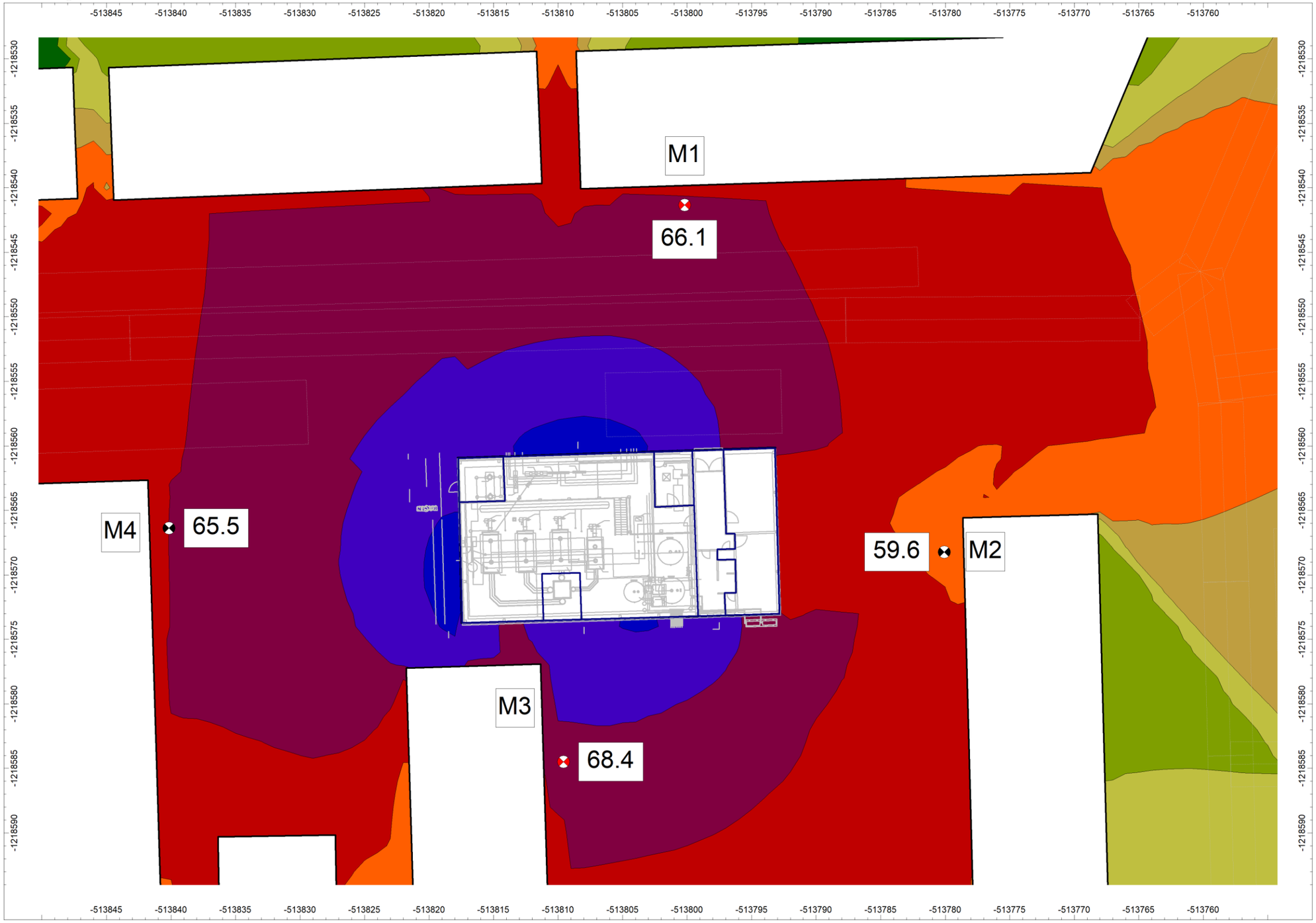

Číslo spisu
OU-NM-OSZP-2024/005815
Por.č.záznamu
017
Číslo záznamu
0023051/2024
Typ záznamu
Externý doručený záznam
Forma originálu
hodnoverná elektronická

KÓPIA

Príloha 7.2: Hluková mapa – Vplyv hluku z iných zdrojov na dotknuté vonkajšie prostredie súčasný stav – ref. interval deň, večer, noc

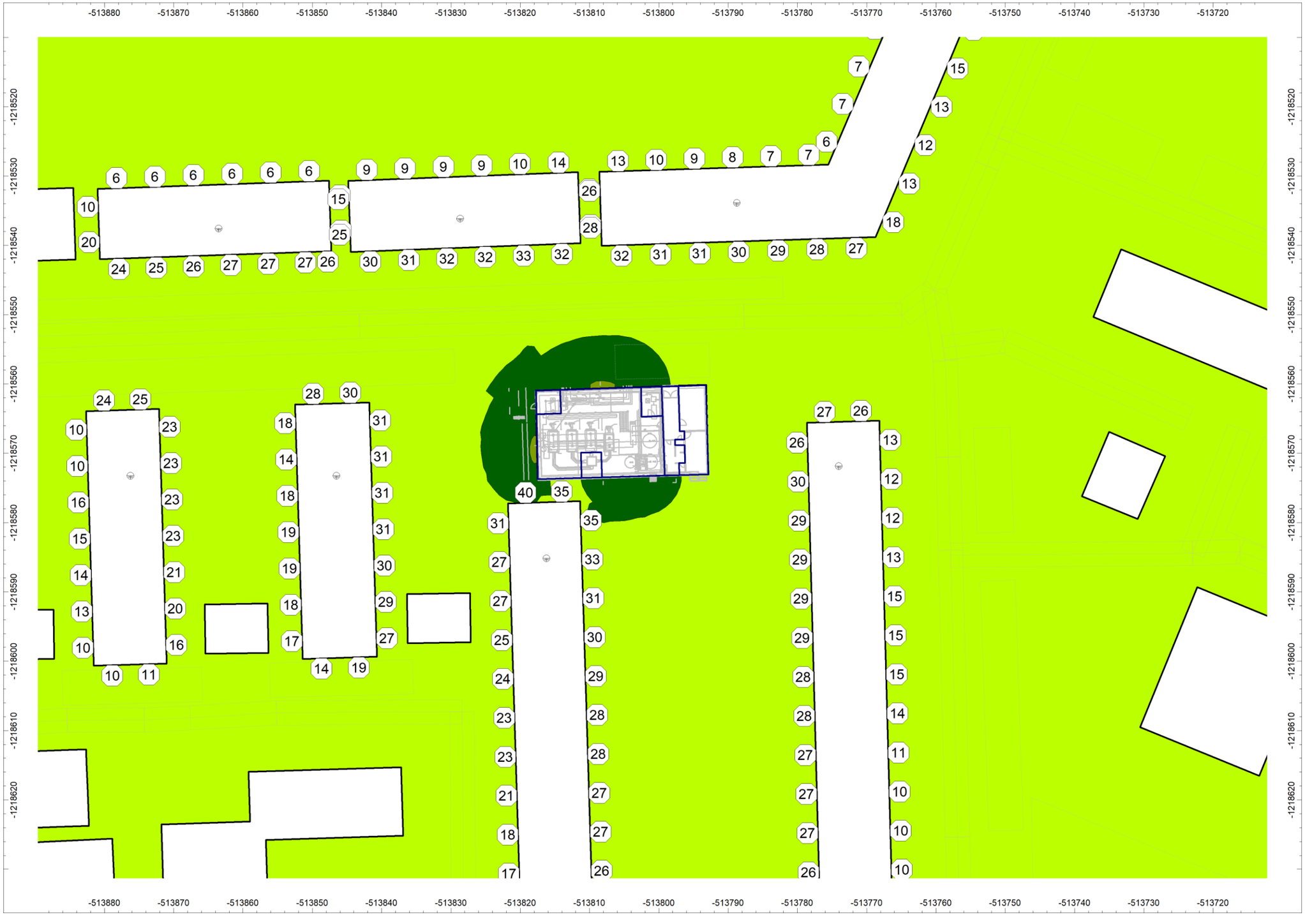

KÓPIA

Príloha 7.3: Hluková mapa – Vplyv hluku z iných zdrojov na dotknuté vonkajšie prostredie budúci stav, ref. interval deň, večer, noc

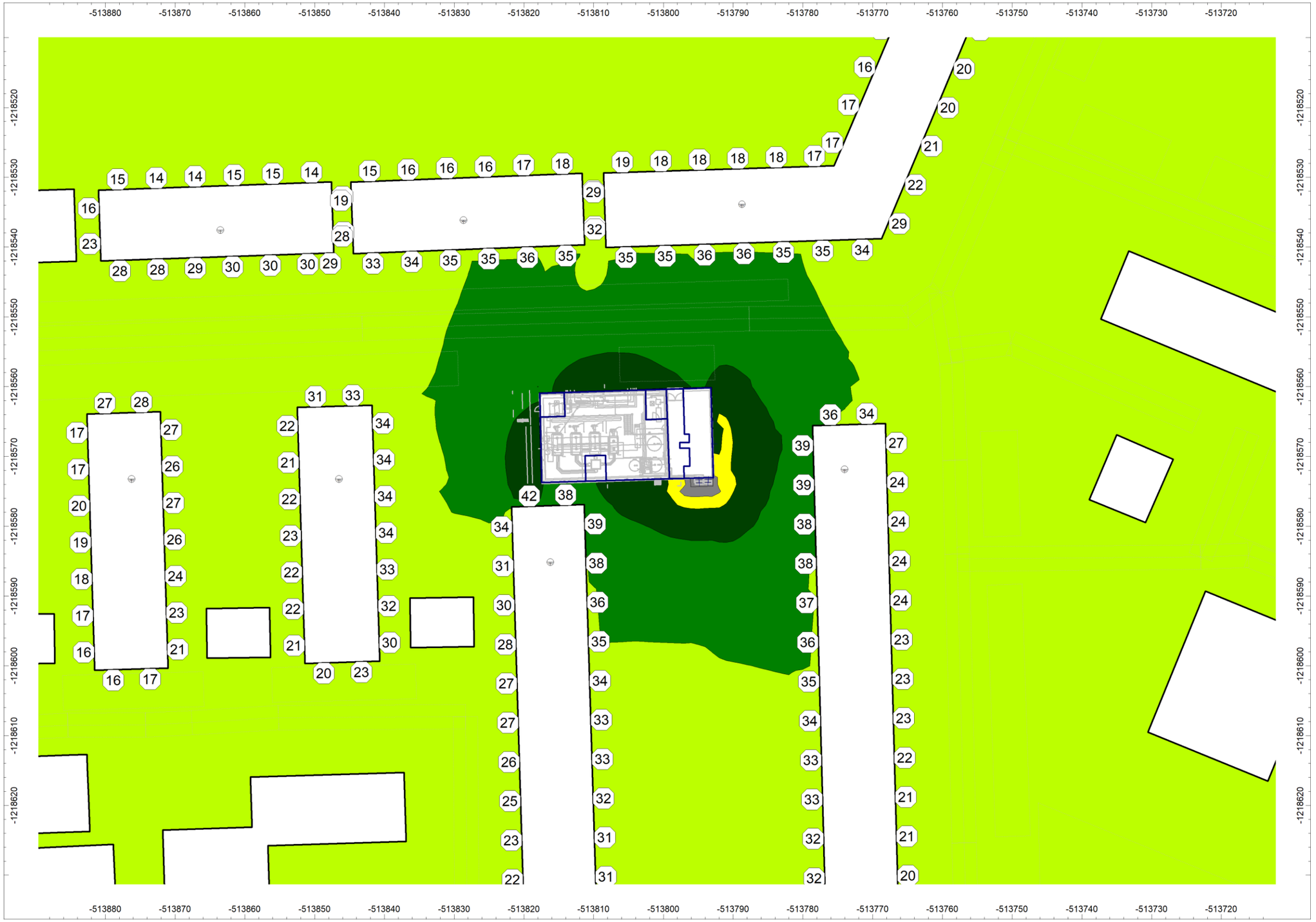

Príloha 7.5 Brožúra protihlukovej steny VAL100

VALERON ENVIRO CONSULTING

Protihlukový panel VAL-100

Popis:
Protihlukový panel do exteriéru v absorbčnom prevedení. Pohľadová časť panelu (odvrátená od zdroja hluku) je vyrobená z pozinkovaného oceľového plechu s možnosťou nástreku vo farbe RAL.
Vnútorná časť (privrátená ku zdroju hluku) je tvorená kombináciou pohltivej vrstvy a perforovaného plechu, ktorý zabezpečuje statickú pevnosť panelu.
Spoje panelov sú prikladané, odporúča sa tesnenie pásom EPDM gumy. Panely sa ukladajú do rastra profilov podľa potreby horizontálne alebo vertikálne.

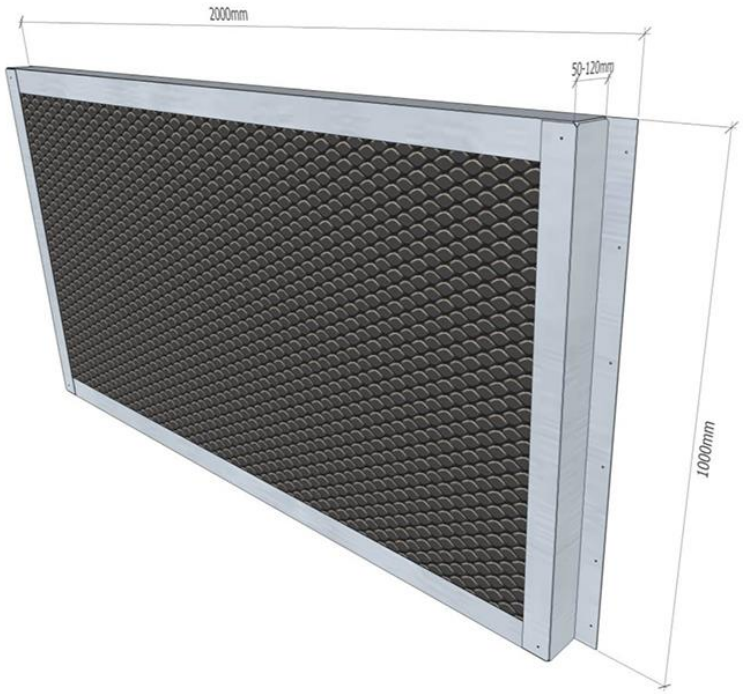

Parametre:

Zvuková pohltivosť z perforovanej strany [-]	0,65
Vzduchová nepriezvučnosť	32 dB
Plošná hmotnosť	24 kg / m2
Hrúbka plechu	2 mm

Technické zmeny vyhradené, rozmerové zmeny možné po dohode.

VALERON Enviro Consulting s.r.o.

Sídlo:
Stará Vajnorská 8
831 04 Bratislava

www.valeron.sk/enviro
enviro@valeron.sk
hotline: +421 903 40 40 53

IČO: 36 828 980
IČ DPH: SK2022 457 514
OR OS BA I, odd. Sro, vl. 47752/B

KÓPIA

Stupeň stavebnej vzduchovej nepriezvučnosti podľa STN EN ISO 140-4:2001
Meranie vzduchovej nepriezvučnosti medzi miestnosťami v budovách

Objednávateľ: VALERON Enviro Consulting, spol. s r.o.

Dátum: 14.3.2013 18.00 - 18.30

Popis a označenie stavebnej konštrukcie, usporiadanie skúšky a smer merania:

Skúšaná stavebná konštrukcia: zvislá deliaca konštrukcia - protihlukový panel VAL100

Plocha S deliacej konštrukcie: 2,25 m2
Objem prijímacej miestnosti: 64 m3

Kmitočet f [Hz]	R' (1/3 oktávy) [dB]
50	-
63	-
80	-
100	2,5
125	10,1
160	17
200	23,4
250	26,1
315	28,5
400	28,6
500	29,4
630	34,2
800	35,6
1000	36,8
1250	38,8
1600	37,4
2000	38,5
2500	34,8
3150	35,2
4000	-
5000	-

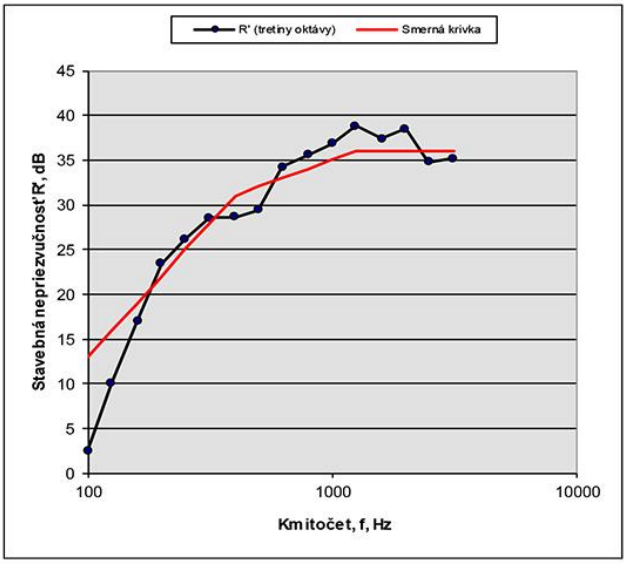

Vyhodnotenie podľa STN EN ISO 717-1:2000:

R'w (C, Ctr) = 32 (-4; -11) dB;

Výsledky sú stanovené na základe merania v budove technickou metódou.

Názov skúšobne: VALERON Enviro Consulting, s r.o.

V Bratislave, 18.03.2013 Vypracoval: Ing. Jaroslav Hruškovič

Príklad použitia, detail montáže:

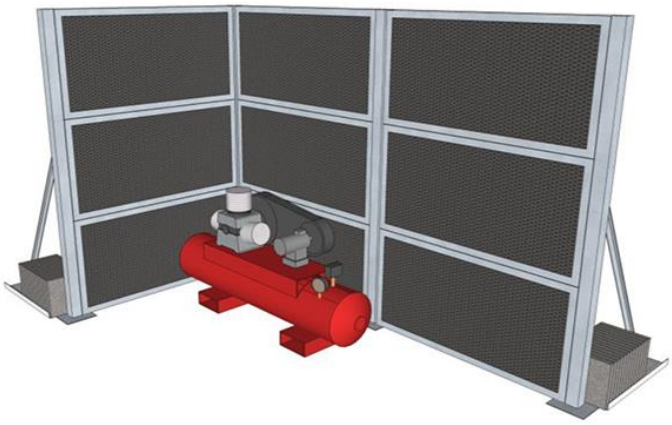

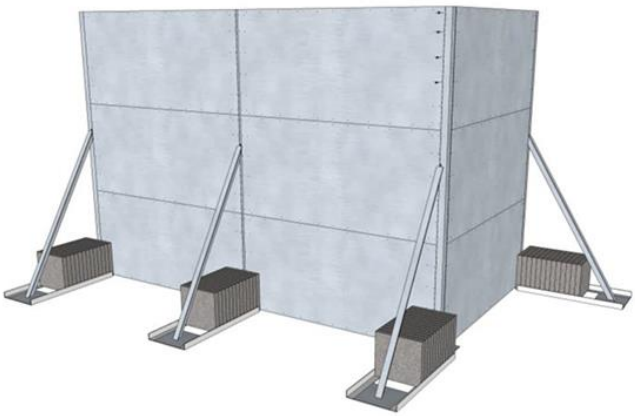

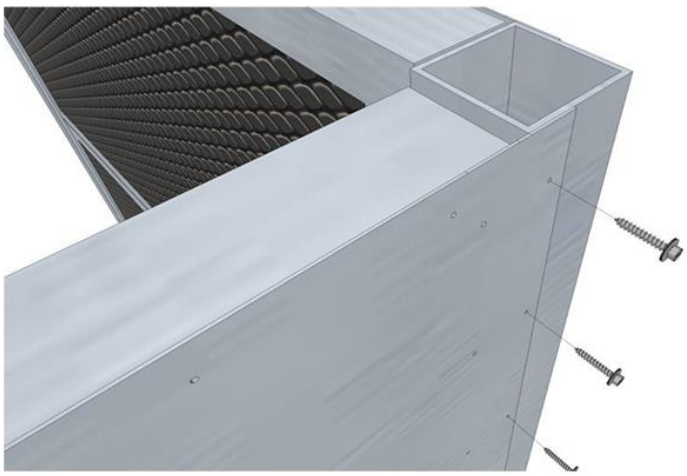

Príloha 7.6 Doklad o odbornej spôsobilosti



Úrad verejného zdravotníctva
Slovenskej republiky
Trnavská cesta č.52
826 45 Bratislava

Číslo: OLP/6841/2007
Dátum: 27.7.2007

OSVEDČENIE O ODBORNEJ SPÔSOBILOSTI

vydané podľa § 5 ods. 6 písm. k zákona č.126/2006 Z. z. o verejnom zdravotníctve a o zmene a doplnení niektorých zákonov

Meno a priezvisko, titul **:** **Jaroslav Hruškovič, Ing.**

Dátum a miesto narodenia:

Bydlisko**:**

na kvalitatívne a kvantitatívne zisťovanie faktorov životného a pracovného prostredia na účely posudzovania ich možného vplyvu na zdravie – meranie hluku v životnom a pracovnom prostredí.

Dátum a miesto vykonania skúšky 26.7.2007, pred skúšobnou komisiou Úradu verejného zdravotníctva Slovenskej republiky zriadenou dňa 10.8.2006 pod č.OLP/5069/2007.

Menovaný je odborne spôsobilý vykonávať meranie hluku v životnom a pracovnom prostredí.

Čas platnosti osvedčenia: **27.7.2012.**

Predseda skúšobnej komisie: **MUDr. Otakar Fitz.**



[redacted]
doc. MUDr. Ivan Rovný, PhD., MPH
riaditeľ

KÓPIA

ÚRAD VEREJNÉHO ZDRAVOTNÍCTVA SLOVENSKEJ REPUBLIKY

Trnavská cesta 52
P.O.BOX 45
826 45 Bratislava

Vážený pán
Ing. Jaroslav Hruškovič
Čerešňová 61
900 25 Chorvátsky Grob

Vaša značka/zo dňa	Naša značka	Vybavuje	Bratislava
- /10.5.2011	OOD/3917/2011	Harčárová	02.06.2011

VEC: Osvedčenie o odbornej spôsobilosti - oprava

Úrad verejného zdravotníctva Slovenskej republiky na základe žiadosti menovaného zo dňa 10.05.2011 opravuje osvedčenie o odbornej spôsobilosti č. OLP/6841/2007 zo dňa 27. 7. 2007 nasledovne:

Bydlisko: **Čerešňová 61, 900 25 Chorvátsky Grob**

Táto oprava osvedčenia o odbornej spôsobilosti je neoddeliteľnou súčasťou osvedčenia o odbornej spôsobilosti č. OLP/6841/2007 zo dňa 27.7.2007.

S pozdravom

[redacted]

MUDr. Gabriel Simko, MPH
hlavný hygienik Slovenskej republiky

ÚRAD VEREJNÉHO ZDRAVOTNÍCTVA
SLOVENSKEJ REPUBLIKY
826 45 BRATISLAVA, TRNAVSKÁ CESTA 52

Bankové spojenie: 7000135898/8180
IČO: 00607 223
DIČ: 2020878090

Tel.: 00421 2 49 28 4 368
Fax: 00421 2 44 37 2641

e-mail: gabriela.harcarova@uvzsr.sk
internet: www.uvzsr.sk

Číslo spisu	Por.č.záznamu	Číslo záznamu	Typ záznamu	Forma originálu
OU-NM-OSZP-2024/005815	017	0023051/2024	Externý doručený záznam	hodnoverná elektronická

KÓPIA

ÚRAD VEREJNÉHO ZDRAVOTNÍCTVA SLOVENSKEJ REPUBLIKY

Trnavská cesta 52
P.O.BOX 45
826 45 Bratislava

Vážený pán
Ing. Jaroslav Hruškovič
Čerešňová 61
900 25 Chorvátsky Grob

Vaša značka/zo dňa	Naša značka	Vybavuje	Bratislava
- /10.5.2011	OOD/3917/2011	Harčárová	02.06.2011

Vec:
Platnosť osvedčenia – zaslanie odpovede

Dňa 16.05.2011 bola na Úrad verejného zdravotníctva Slovenskej republiky doručená Vaša žiadosť o predĺženie platnosti nasledovného osvedčenia o odbornej spôsobilosti:

- osvedčenie o odbornej spôsobilosti na kvalitatívne a kvantitatívne zisťovanie faktorov životného a pracovného prostredia na účely posudzovania ich možného vplyvu na zdravie – meranie hluku v životnom a pracovnom prostredí (OLP/6841/2007, zo dňa 27.7.2007, doba platnosti do 27.7.2012).

Novelizáciou zákona č. 355/2007 Z. z. o ochrane, podpore a rozvoji verejného zdravia a o zmene a doplnení niektorých zákonov v znení neskorších predpisov sa platnosť osvedčenia o odbornej spôsobilosti s účinnosťou od 01.06.2010 udeľuje na dobu neurčitú.

Vaše osvedčenie o odbornej spôsobilosti, ktoré je platné do 27.7.2012 sa podľa uvedeného zákona automaticky stáva osvedčením na dobu neurčitú.

Úrad verejného zdravotníctva Slovenskej republiky nevydáva žiadne potvrdenia o predĺžení platnosti osvedčenia o odbornej spôsobilosti.

S pozdravom

[redacted]
MUDr. Gabriel Šimko, MPH
hlavný hygienik Slovenskej republiky

ÚRAD VEREJNÉHO ZDRAVOTNÍCTVA
SR
826 45 BRATISLAVA, TRNAVSKÁ CESTA 52

Bankové spojenie: 7000135898/8180
IČO: 00607 223
DIČ: 2020878090
Tel.: 00421 2 49 28 4 368
Fax: 00421 2 44 37 2641
e-mail: gabriela.harcarova@uvzsr.sk
internet: www.uvzsr.sk

„Koniec akustickej štúdie (AŠ)“

Číslo spisu	Por.č.záznamu	Číslo záznamu	Typ záznamu	Forma originálu
OU-NM-OSZP-2024/005815	017	0023051/2024	Externý doručený záznam	hodnoverná elektronická

Pred vytlačením zvážte dopad na životné prostredie.
Vytlačený dokument nie je právne záväzný.

Doručenka k Všeobecná agenda

Dátum uloženia do schránky: **25.04.2024 09:21:20**
Odosielateľ: **Regionálny úrad verejného zdravotníctva so sídlom v Trenčíne**
Prijímateľ: **Ing. Darina Havrlentová**

Elektronické dokumenty

- Doručenka.asice
  - Doručenka

ELEKTRONICKÝ DOKUMENT

Dobrý deň,

dňa 25.04.2024 o 09:19 bola správa úspešne doručená.

S pozdravom,

prevádzka portálu slovensko.sk

▸ Podrobné informácie

Doručenka

KÓPIA

Odosielateľ a prijímateľ

Odosielateľ	rc://sk/6355046731_havrlentova_darina
Prijímateľ	ico://sk/00151866_10119

Informácie o doručovaní

Dátum a čas doručenia	13.05.2024 19:22:12

Doručovaná správa

Identifikátor správy	c524a4b3-8c88-4025-bf0d-aa192b547d48

Kontrolný súčet

Kanonikalizácia	http://www.w3.org/TR/2001/REC-xml-c14n-20010315
Typ digitálneho odlačku	http://www.w3.org/2001/04/xmldsig-more#rsa-sha256
Digitálny odtlačok správy	Bc+BbbgdtGLUi8RzBmxoV+vLU1MkdjysyPrEQbH0xt8=

Prílohy

Príloha

Identifikátor elektronického dokumentu	803e46fc-40f3-4c33-b5d6-183bda5036c5

Príloha

Identifikátor elektronického dokumentu	69848d48-0cfa-4291-b883-253155f070e2

Príloha

Identifikátor elektronického dokumentu	fd01a0e3-c1bf-44ce-a965-6186a141d7c7

Príloha

Identifikátor elektronického dokumentu	f9e8b36b-8320-4024-b5a7-be84a0e5a12d

Príloha

KÓPIA

Výsledok informatívneho overenia podpisov a pečatí v elektronickej správe

Typ výsledku informatívneho overenia: Predbežné

Informácie o overovanej správe

Predmet správy: Všeobecná agenda
Odosielateľ: rc://sk/6355046731_havrlentova_darina
Identifikátor správy: c524a4b3-8c88-4025-bf0d-aa192b547d48

Informácie o podpisoch a pečatiach v správe v objekte:
Vseobecna_agenda.xml

Tento objekt nie je podpísaný

Informácie o podpisoch a pečatiach v správe v objekte:
doplnujuce informacie.docx

Tento objekt nie je podpísaný

Informácie o podpisoch a pečatiach v správe v objekte:
01-18-23 OU ŽP-EIA.doc

Tento objekt nie je podpísaný

Informácie o podpisoch a pečatiach v správe v objekte:
24oe00043 AŠ - Kotolňa a KGJ, Nové Mesto nad Váhom, stupeň DUR revízia 01.pdf

Tento objekt nie je podpísaný

Informácie o podpisoch a pečatiach v správe v objekte:
SKMBT_C22424051317530.pdf

Tento objekt nie je podpísaný

Služba overenia podpisov a pečatí nie je kvalifikovanou službou validácie kvalifikovaných elektronických podpisov a kvalifikovaných elektronických pečatí v zmysle článku 33 a 40 Nariadenia Európskeho parlamentu a Rady (EÚ) č. 910/2014.

KÓPIA

Výsledok informatívneho overenia podpisov a pečatí v elektronickej správe

Typ výsledku informatívneho overenia: Úplné

Informácie o overovanej správe

Predmet správy: Všeobecná agenda
Odosielateľ: rc://sk/6355046731_havrlentova_darina
Identifikátor správy: c524a4b3-8c88-4025-bf0d-aa192b547d48

Informácie o podpisoch a pečatiach v správe v objekte:
Vseobecna_agenda.xml

Tento objekt nie je podpísaný

Informácie o podpisoch a pečatiach v správe v objekte:
doplnujuce informacie.docx

Tento objekt nie je podpísaný

Informácie o podpisoch a pečatiach v správe v objekte:
01-18-23 OU ŽP-EIA.doc

Tento objekt nie je podpísaný

Informácie o podpisoch a pečatiach v správe v objekte:
24oe00043 AŠ - Kotolňa a KGJ, Nové Mesto nad Váhom, stupeň DUR revízia 01.pdf

Tento objekt nie je podpísaný

Informácie o podpisoch a pečatiach v správe v objekte:
SKMBT_C22424051317530.pdf

Tento objekt nie je podpísaný

Služba overenia podpisov a pečatí nie je kvalifikovanou službou validácie kvalifikovaných elektronických podpisov a kvalifikovaných elektronických pečatí v zmysle článku 33 a 40 Nariadenia Európskeho parlamentu a Rady (EÚ) č. 910/2014.

Potvrdenie o odoslaní podania KÓPIA

Odosielateľ a prijímateľ

Odosielateľ	rc://sk/6355046731_havrlentova_darina
Názov odosielateľa	Ing. Darina Havrlentová
Identifikátor odosielateľa	
Prijímateľ	ico://sk/00151866_10119
Názov prijímateľa	Okresný úrad Nové Mesto nad Váhom
Identifikátor prijímateľa	00151866

Odoslaná správa

Identifikátor správy	c524a4b3-8c88-4025-bf0d-aa192b547d48
Predmet správy	Všeobecná agenda
Značka odosielateľa	
Značka prijímateľa	
Dátum a čas prijatia	13.05.2024 19:21