Rekonštrukcia uzla čistenia spalín a stáčacieho miesta na Spaľovni odpadov v Duslo, a. s. Šaľa

OZNÁMENIE O ZMENE NAVRHOVANEJ ČINNOSTI
podľa zákona č. 24/2006 Z. z.
o posudzovaní vplyvov na životné prostredie

Navrhovateľ: **Duslo, a. s.**
Administratívna budova, ev. č. 1236
927 03 Šaľa,
Slovenská republika

máj 2024

OBSAH

I. ÚDAJE O NAVRHOVATEĽOVI 5
II. NÁZOV ZMENY NAVRHOVANEJ ČINNOSTI 6
III. ÚDAJE O ZMENE NAVRHOVANEJ ČINNOSTI 6
1. Umiestnenie navrhovanej činnosti 6
2. Opis technického a technologického riešenia vrátane požiadaviek na vstupy a údajov o výstupoch 7
2.1 Opis technického a technologického riešenia 7
2.2 Požiadavky na vstupy 8
2.3 Údaje o výstupoch 8
3. Prepojenie s ostatnými plánovanými a realizovanými činnosťami v dotknutom území a možné riziká havárií vzhľadom na použité látky a technológie 9
4. Druh požadovaného povolenia navrhovanej činnosti podľa osobitných predpisov 9
5. Vyjadrenie o predpokladaných vplyvoch zmeny navrhovanej činnosti presahujúcich štátne hranice 9
6. Základné informácie o súčasnom stave životného prostredia dotknutého územia vrátane zdravia ľudí 9
6.1. Charakteristika prírodného prostredia vrátane chránených území 9
6.1.1 Geologická stavba 10
6.1.2 Geomorfologické pomery 10
6.1.3 Ložiská nerastných surovín 10
6.1.4 Pôdne pomery 11
6.1.5 Klimatické pomery 11
6.1.6 Vodné pomery 11
6.1.7 Vegetácia a živočíšstvo 12
6.1.8 Územná ochrana 13
6.2. Súčasný stav životného prostredia v dotknutom území a zdravotný stav obyvateľstva 15
6.2.1 Znečistenie ovzdušia 15
6.2.2 Znečistenie povrchových a podzemných vôd 18
Povrchové vody 18
6.2.3 Odpady 20
6.2.4 Znečisťovanie pôdy 21
6.2.5 Hluk 21
6.2.6 Poškodzovanie bioty 21
6.2.7 Zdravotný stav obyvateľstva 21
IV. VPLYVY NA ŽIVOTNÉ PROSTREDIE A ZDRAVIE OBYVATEĽSTVA VRÁTANE KUMULATÍVNYCH A SYNERGICKÝCH, KOMPENZAČNÉ OPATRENIA 22
1. Vplyvy na životné prostredie 22

1.2 Vplyvy na ovzdušie 22
2. Vplyvy na zdravie obyvateľstva 23
3. Kumulatívne a synergické vplyvy 23
4. Environmentálne opatrenia na elimináciu vplyvov činnosti 24
V. VŠEOBECNE ZROZUMITEĽNÉ ZÁVEREČNÉ ZHRNUTIE 25
VI. PRÍLOHY 26
1. Informácia, či navrhovaná činnosť bola posudzovaná podľa zákona 26
2. Mapa širších vzťahov s označením umiestnenia zmeny navrhovanej činnosti v obci a vo vzťahu k okolitej zástavbe 26
3. Dokumentácia k zmene navrhovanej činnosti 26
VII. DÁTUM SPRACOVANIA 27
VIII. MENO, PRIEZVISKO, ADRESA A PODPIS SPRACOVATEĽA OZNÁMENIA 27
technický pracovník 27
IX. PODPIS OPRÁVNENÉHO ZÁSTUPCU NAVRHOVATEĽA 27

I. ÚDAJE O NAVRHOVATEĽOVI

1. Názov: Duslo, a. s.

2. Identifikačné číslo: 35 826 487

3. Sídlo: Duslo, a. s., Administratívna budova, ev. č. 1236
927 03 Šaľa, Slovenská republika

4. Oprávnený zástupca navrhovateľa:

Ing. Richard Katunský
Vedúci OŽP a OZ
Duslo, a. s., Administratívna budova, ev. č. 1236
927 03 Šaľa, Slovenská republika
Telefón: +421 31 775 4328
e-mail: richard.katunsky@duslo.sk

5. Kontaktná osoba:

Ing. Diana Benesová
TP – OŽP a OZ, Oddelenie vody, odpadov a EIA
Duslo, a. s., Administratívna budova, ev. č. 1236
927 03 Šaľa, Slovenská republika
Telefón: +421 31 775 4667
e-mail: diana.benesova@duslo.sk

II. NÁZOV ZMENY NAVRHOVANEJ ČINNOSTI

Rekonštrukcia uzla čistenia spalín a stáčacieho miesta na Spaľovni odpadov v Duslo, a. s. Šaľa

III. ÚDAJE O ZMENE NAVRHOVANEJ ČINNOSTI

Predmetná činnosť je podľa Prílohy č. 8 zákona č. 24/2006 Z. z. o posudzovaní vplyvov na životné prostredie v znení neskorších predpisov (ďalej len „zákon o posudzovaní vplyvov") zaradená nasledovne:

kapitola 9. Infraštruktúra
pol. č. 7. Zneškodňovanie alebo zhodnocovanie nebezpečných odpadov v spaľovniach a zariadeniach na spoluspaľovanie odpadov, alebo úprava, spracovanie a zhodnocovanie nebezpečných odpadov – časť A – bez limitu – povinné hodnotenie.

Navrhovaná činnosť bola posudzovaná podľa zákona č. 24/2006 Z. z. o posudzovaní vplyvov na životné prostredie a o zmene a doplnení niektorých zákonov v znení neskorších predpisov. Ministerstvo životného prostredia Slovenskej republiky (ďalej ako „MŽP SR"), sekcia posudzovania vplyvov na životné prostredie, odbor posudzovania vplyvov na životné prostredie vydalo záverečné stanovisko č. 13510/2023-11.1.1/šm zo dňa 14.12.2024, právoplatné dňa 16.01.2024. MŽP SR, ako príslušný orgán rozhodlo, že zmena navrhovanej činnosti *„Rekonštrukcia uzla čistenia spalín a stáčacieho miesta na Spaľovni odpadov v Duslo, a.s. Šaľa"* uvedená v predloženom oznámení o zmene navrhovanej činnosti ***sa nebude posudzovať*** podľa zákona č. 24/2006 Z. z. o posudzovaní vplyvov na životné prostredie a o zmene a doplnení niektorých zákonov v znení neskorších predpisov.

Predmetom zmeny oproti pôvodnému oznámeniu o zmene navrhovanej činnosti s názvom *„Rekonštrukcia uzla čistenia spalín a stáčacieho miesta na Spaľovni odpadov v Duslo, a.s. Šaľa"* je inštalácia filtračného zariadenia v hornej časti skladovacieho zásobníka sorbentu („silo") v rámci trvalej inštalácie zariadenia DeSOx.

Slovenská inšpekcia životného prostredia, Inšpektorát životného prostredia Bratislava, Odbor integrovaného povoľovania a kontroly, Stále pracovisko Nitra, Mariánska dolina 7, 949 01 Nitra vydala integrované povolenie, ktorým povoľuje vykonávanie činností v prevádzke „Spaľovňa odpadov" v areáli spoločnosti Duslo, a. s., Šaľa rozhodnutím č. 5804-32315/37/2007/Ver/370211807 právoplatným dňa 04. 10. 2007, v znení jeho neskorších zmien a doplnení.

1. Umiestnenie navrhovanej činnosti

Areál: Duslo, a. s. Šaľa
Kraj: Nitriansky
Okres: Šaľa

katastrálne územie: Šaľa
pozemky reg. „C-KN", parcelné číslo 5759/3, 5759/22, 5759/23
druh pozemku: Zastavaná plocha a nádvorie

Užívateľom a prevádzkovateľom stavby bude Duslo, a. s. Šaľa, Úsek Energetika (ÚE) – Prevádzka odpadového hospodárstva (POH).

Situácia širších vzťahov je znázornená v Prílohe č. 1, ktorá je súčasťou tohto oznámenia.
Generel spoločnosti s vyznačením umiestnenia navrhovanej činnosti „Rekonštrukcia uzla čistenia spalín a stáčacieho miesta na Spaľovni odpadov v Duslo, a. s. Šaľa" je v Prílohe č. 2 ako súčasť tohto oznámenia.

2. Opis technického a technologického riešenia vrátane požiadaviek na vstupy a údajov o výstupoch

2.1 Opis technického a technologického riešenia

Súčasný stav
Bez zmeny oproti pôvodnému oznámeniu o zmene navrhovanej činnosti s názvom *„Rekonštrukcia uzla čistenia spalín a stáčacieho miesta na Spaľovni odpadov v Duslo, a.s. Šaľa"*.

Navrhované zmeny oproti pôvodnému OZNČ
Technologické zariadenia DeSOx budú umiestnené v troch častiach nad sebou. V spodnej oplášťenej časti bude inštalovaná mlynica, strednú časť bude tvoriť obslužná plošina a hornú časť skladový zásobník sorbentu – hydrogenuhličitan sodný („sóda"). Súčasťou spomínaného zásobníka sorbentu („sila") bude filtračné zariadenie značky SILOTOP. Filtračné zariadenie bude inštalované v hornej časti skladovacieho sila hydrogenuhličitanu sodného.

Filter, F 702
Filtračná plocha: *24,5 m^3*
Pripojenie: *prírubové*
Regenerácia: *pulzná – tlakovým vzduchom*

Dávkované množstvo sorbentu bude automaticky riadené na základe meraní koncentrácie SO_2 v spalinách tak, aby bol splnený emisný limit. Výrobca filtra SILOTOP s filtračnými vložkami POLYPLEAT zero garantuje emisie z filtra nižšie ako 1 mg/Nm^3. Pre účely vykonávania merania emisií počas plnenia sila bude zariadenie doplnené o meraciu súpravu KDE3 (viď. Obr. č. 1). Meracie miesto bude sprístupnené z novovybudovanej plošiny na úrovni +13,830 m.

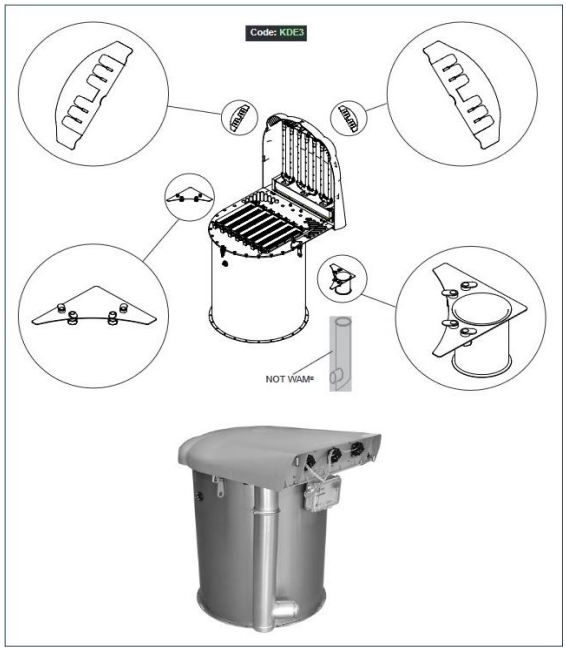

Obrázok č. 1 *Nákres meracej súpravy KDE3*

2.2 Požiadavky na vstupy

Bez zmeny oproti pôvodnému oznámeniu o zmene navrhovanej činnosti s názvom *„Rekonštrukcia uzla čistenia spalín a stáčacieho miesta na Spaľovni odpadov v Duslo, a.s. Šaľa"*.

2.3 Údaje o výstupoch

Zdroje znečisťovania ovzdušia

Zmena navrhovanej činnosti bude realizovaná v prevádzke Spaľovňa odpadov, ktorá je podľa vyhlášky MŽP SR č. 248/2023, Z. z. o požiadavkách na stacionárne zdroje znečisťovania ovzdušia kategorizovaná ako ***veľký zdroj znečisťovania ovzdušia***:

5.1 Spaľovne odpadov
a) klasifikované ako nebezpečné s projektovanou kapacitou viac ako 10 t.deň$^{-1}$
5.1.1 Veľký zdroj znečisťovania ovzdušia
Výkon zariadenia: množstvo vypieranej vzdušniny v m^3.h^{-1}: 40 000
Typ zariadenia: spaľovacie zariadenie
Charakter technológie: kontinuálny, emisne ustálený

Spaľovňa odpadov je existujúcim zdrojom znečisťovania ovzdušia. **Zmenou navrhovanej činnosti dôjde k vzniku nového miesta vypúšťania emisií na existujúcom zdroji znečisťovania ovzdušia.** Novým miestom vypúšťania emisií bude výduch filtračného zariadenia značky SILOTOP inštalovaného v hornej časti skladovacieho zásobníka sorbentu.

Znečisťujúca látka emitovaná do ovzdušia je podľa Prílohy č. 2, kapitoly I. vyhlášky MŽP SR č. 248/2023, Z. z. o požiadavkách na stacionárne zdroje znečisťovania ovzdušia kategorizovaná nasledovne:

1. skupina tuhé znečisťujúce látky (TZL)
3. podskupina tuhé znečisťujúce látky (TZL) vyjadrené ako suma všetkých častíc podľa § 5 ods. 3

Tabuľka č. 1: Určenie emisného limitu týkajúceho sa zásobníka sorbentu na základe Prílohy č. 3, kapitoly I. vyhlášky MŽP SR č. 248/2023 Z. z. o požiadavkách na stacionárne ZZO

	Hmotnostný tok [g/h]	**Koncentrácia [mg/m^3]**
TUHÉ ZNEČISŤÚJÚCE LÁTKY		
1. skupina – tuhé znečisťujúce látky		
3. podskupina	< 200	150
	≥ 200	20

Tabuľka č. 2: Porovnanie množstva emisií z existujúceho ZZO za rok 2023 s predpokladaným množstvom emisií vypúšťaných vplyvom navrhovanej činnosti (t/rok)

Znečisťujúca látka	**Celkové množstvo emisií z komína rotačnej a fluidnej pece**	**Predpokladané množstvo emisií z nového miesta vypúšťania emisií**
TZL	0,321	0,321*

* vzhľadom na veľmi nízke garantované koncentrácie TZL na výstupe z filtra a vzhľadom na skutočnosť, že emisie budú do ovzdušia emitované len počas plnenia zásobníka, predpokladá sa veľmi nízka celková emisia
Vysvetlivky:
TZL – tuhé znečisťujúce látky

Tabuľka č. 3: Aktuálne platné emisné limity týkajúce sa komína rotačnej a fluidnej pece dané vyhláškou MŽP SR č. 248/2023 Z. z. o požiadavkách na stacionárne ZZO

Znečisťujúca látka	Emisný limit [mg/m³]		
	Denný priemer	Polhodinový priemer[1)]	
		A [100 %]	B [97 %]
TZL	5	30	10

Vysvetlivky 1: [1)] Priemerná hodnota za 30 minút
Vysvetlivky 2:
TZL – tuhé znečisťujúce látky

Inštalovaním filtračného zariadenia bude dochádzať k minimálnemu nárastu emisií TZL, ktoré budú do ovzdušia vypúšťané len počas plnenia zásobníka. Výrobca filtra SILOTOP s filtračnými vložkami POLYPLEAT zero garantuje emisie z filtra nižšie ako 1 mg/Nm³. K nárastu emisií TZL dôjde v dôsledku skladovania sorbentu (hydrogenuhličitanu sodného), ktorý pomôže znížiť celkové emisie oxidov síry o 40 až 60 % (technológia DeSOx bola posúdená v pôvodnom OZNČ).

V rámci skúšobnej prevádzky bude vykonané oprávnené meranie za účelom overenia garantovanej koncentrácie znečisťujúcej látky TZL na výstupe z nového filtračného zariadenia.

3. Prepojenie s ostatnými plánovanými a realizovanými činnosťami v dotknutom území a možné riziká havárií vzhľadom na použité látky a technológie

Bez zmeny oproti pôvodnému oznámeniu o zmene navrhovanej činnosti s názvom *„Rekonštrukcia uzla čistenia spalín a stáčacieho miesta na Spaľovni odpadov v Duslo, a.s. Šaľa“*.

4. Druh požadovaného povolenia navrhovanej činnosti podľa osobitných predpisov

- Rozhodnutie – zmena integrovaného povolenia podľa § 20 zákona č. 39/2013 Z. z. o integrovanej prevencii a kontrole znečisťovania životného prostredia v znení neskorších predpisov. Príslušným správnym orgánom na vydanie povolenia je Slovenská inšpekcia životného prostredia, Inšpektorát životného prostredia Bratislava, Stále pracovisko Nitra, Odbor integrovaného povoľovania a kontroly;
- stavebné povolenie podľa zákona č. 50/1976 Zb. o územnom plánovaní a stavebnom poriadku (stavebný zákon) v znení neskorších predpisov.

5. Vyjadrenie o predpokladaných vplyvoch zmeny navrhovanej činnosti presahujúcich štátne hranice

Bez zmeny oproti pôvodnému oznámeniu o zmene navrhovanej činnosti s názvom *„Rekonštrukcia uzla čistenia spalín a stáčacieho miesta na Spaľovni odpadov v Duslo, a.s. Šaľa“*.

6. Základné informácie o súčasnom stave životného prostredia dotknutého územia vrátane zdravia ľudí

6.1. Charakteristika prírodného prostredia vrátane chránených území

6.1.1 Geologická stavba

Oblasť Šale geologicky patrí do Podunajskej panvy. Je to rozsiahla neogénna depresia vo vnútri Karpatského oblúka. Podľa výsledkov oporného vrtu v blízkych Diakovciach, neogén – panón siaha do hĺbky cca 2500 m.

Nadložie panónu tvorí súvrstvie pestrých ílov, ktoré leží transgresívne a na okrajoch a v zálivoch miestami s miernou diskordanciou v nadloží panónu.

Pont – litologicky je pomerne jednotný a jednotvárny. Hlavnými horninami sú pestré, t. j. zelenkavo alebo žltošedé, vzácnejšie svetlošedé, hrdzavo až červeno škvrnité íly, menej i vápnité íly. Najtypickejšie sú pestré plastické, temer nepiesčité íly. V oblasti Šale pont budujú pestré, často piesčité a vápnité íly, ktoré prechádzajú až do slieňov.

V íloch bolo zistené značné množstvo vápnitých konkrécií, ktoré hlavne v žltohnedých íloch tvoria celé zhluky. Polohy pieskov v pomere k ílom sú ojedinelé. Sú jemno – strednozrnné, veľmi zriedka hrubozrnné, šedej farby.

Nad pontom sa nachádza 5 – 10 m mocná poloha šedých pieskov s drobným štrkom, ktoré často bývajú stmelené vápnitým tmelom ako nepravidelné zhluky alebo tenké pieskovcové doštičky. Táto poloha bola zaraďovaná spolu s nadložnými štrkopieskami do kvartéru. Podľa najnovších výskumov z južnejších oblastí je však pravdepodobnejšie, že patrí ešte levantu. Do kvartérnych štrkopieskov prechádza obyčajne plynule, ojedinele sa však na ich rozhraní nachádza poloha ílov.

Kvartér je v prevažnej časti zložený z drobných štrkopieskov. Valúny štrkov dosahujú priemerne 2 – 4 cm, len ojedinele viac. Piesok je jemnozrnný – strednozrnný, sľudnatý. V nadloží štrkopieskov sú sedimentačné pomery pestrejšie. Časté sú zbytky starých ramien vyplnené bahnitým materiálom, ktorý je prikrytý vrstvou piesčitých hlín. Celková hrúbka kvartéru kolíše okolo 5, 10 – 15 m.

Priepustné štrkopiesky kvartéru a levantu tvoria jeden súvislý horizont s voľnou hladinou podzemnej vody. Ich priepustnosť je veľmi premenlivá, v celku však nižšia ako u vážskych náplavov v geograficky vyšších polohách. Prieskumom zistený koeficient priepustnosti sa pohybuje v medziach 2,2 – 4,2.10^{-4} m/s. Podzemné vody tohto horizontu sú pod priamym vplyvom blízkeho povrchového toku Váhu. V závislosti na výške hladiny v koryte Váh buď vcedzuje svoju povrchovú vodu do náplavov, alebo ju pri nízkych stavoch drénuje.

6.1.2 Geomorfologické pomery

Dotknuté územie je podľa regionálneho geomorfologického členenia Slovenska zaradené do Alpsko-himalájskej sústavy, podsústava– Panónska panva, provincia – Západopanónska panva, subprovincia – Malá dunajská kotlina, oblasť Podunajská nížina.

Širšie dotknuté územie sa nachádza na rozhraní dvoch geomorfologických celkov, Podunajská nížina a Podunajská pahorkatina. Z hľadiska morfologicko-morfometrických typov reliéfu ide o rovinu nerozčlenenú. Z hľadiska geomorfologických pomerov je územie charakterizované ako mierne diferencované morfoštruktúry bez agradácie. Z hľadiska základných erózno-denudačných typov reliéfu sa dotknuté územie radí do reliéfu zvlnených rovín.

Hlavným reliéfotvorným procesom v tomto území bola fluviálna činnosť rieky Váh a eolické procesy. V súčasnosti ovplyvňuje geomorfologické pomery dotknutého územia prevažne ľudská činnosť.

6.1.3 Ložiská nerastných surovín

Na území Duslo, a. s. Šaľa sa nerastné suroviny nenachádzajú. Na území okresu Šaľa sú zastúpené iba nerudné suroviny. V polohách náplavov tokov sa nevyskytujú akumulácie rudnej mineralizácie, ktoré sú vhodné pre ťažbu.

Nerudné suroviny majú značné rozšírenie a význam. Tehliarskymi surovinami sú kvartérne spraše a sprašové hliny, ale ťažili sa aj pontské piesčité íly, predovšetkým v okolí Vinohradov nad Váhom, Pustých Sadov, Paty, Kráľovho Brodu, Galanty, Zemianskych Sadov, Veľkej Mače, Veľkého Grobu, Abrahámu, Hoste, Serede, Šintavy, Žihárca, obmedzene aj na iných lokalitách.

Piesky na území sú sústredené v dvoch geneticky odlišných typoch ložísk (naviate a riečne). Naviate sa pre miestnu potrebu ťažili v takmer každom katastrálnom území, charakteristické sú piesky s pomerne vysokým obsahom $CaCO_3$. Riečne piesky vo väčšom rozsahu sa ťažili z koryta Váhu v širšom okolí Vlčian.
Štrkopiesky sa vyskytujú hojne a pravidelne na celom území. Ekonomicky využiteľné sú iba v náplavoch Dunaja a Váhu. Ťažené sú ložiská Čierny Brod, Šoporňa, Veľký Grob a nepravidelne Selice a Jelka a štrkopiesky ťažené priamo z koryta alebo medzihrádzi Váhu. Prevažná časť zo 47 známych bývalých ťažobných priestorov bola v minulosti zavezená stavebným a komunálnym odpadom a bola rekultivovaná technicky a biologicky pre potreby poľnohospodárstva.
Rašelina bola ťažená v oblasti Veľký Grob – Pusté Úľany v rámci skrývok pre ťažbu štrkopieskov. Energetické suroviny – ropa, plyn, uhlie sa na území okresu neťažia.

6.1.4 Pôdne pomery

Z hľadiska pôdnych pomerov sa v okolí podniku Duslo, a.s. vyskytujú čiernice až černozeme, ktoré smerom k rieke Váh prechádzajú do fluvizemí. Vlhkostný režim pôd je mierne vlhký. Povrchovú vrstvu kvartérnych sedimentov tvoria piesčito-ílovité a piesčito-hlinité pôdy viazané na povrchové horizonty fluviálnych nivných sedimentov so strednou priepustnosťou pôd a väčšinou neutrálnou pôdnou reakciou. Pôdy v okolí Duslo, a.s. sa využívajú na poľnohospodárske účely.

6.1.5 Klimatické pomery

Dotknuté územie patrí do teplej klimatickej oblasti, ktorá je charakterizovaná teplou nížinnou klímou s dlhým až veľmi dlhým, teplým a suchým letom, krátkou, mierne teplou, suchou až veľmi suchou zimou, s veľmi krátkym trvaním snehovej pokrývky. Územie patrí medzi veľmi teplé až teplé územia, priemerná ročná teplota vzduchu sa v Podunajskej nížine pohybuje v rozmedzí 11-12°C. Najteplejším mesiacom je júl a najchladnejším je január. Priemerný ročný úhrn zrážok je 500 – 550 mm. Trvanie snehovej pokrývky je 40 – 50 dní v roku, priemerná hrúbka snehovej pokrývky je 9 cm. V tejto oblasti prevládajú severozápadné vetry. Priemerná oblačnosť dosahuje 60%. Teplá a suchá klíma má pomerne vysoký energetický potenciál na využívanie slnečnej (solárnej) energie.

6.1.6 Vodné pomery

Dotknuté územie patrí do územia čiastkového povodia Váhu. Je súčasťou Podunajskej nížiny, kde sa nachádzajú (hlavne v jej dolnej časti) kvartérne sedimenty. V južnej časti čiastkového povodia sa v menšej miere vyskytujú vápnité naviate piesky. Dominantné zastúpenie majú fluviálne sedimenty Dunaja, Váhu, Nitry a Žitavy v podobe terasových stupňov a riečnych nív ležiace na pliocénnych sedimentoch jazerno - riečneho pôvodu, s ktorými vytvárajú jeden súvislý komplex. Majú veľmi dobré hydrogeologické pomery. Podunajská nížina predstavuje najvýznamnejšiu nádrž podzemnej vody na území Slovenska. Hlavným zdrojom dopĺňania podzemných vôd sú povrchové vody a zrážky.
Okresom Šaľa preteká rieka Váh v dĺžke 28,75 km od obce Kráľová nad Váhom až nad obec Zemné. Plocha povodia dosahuje v Šali 11 217,6 km^2. Sústavu vodných tokov dopĺňajú Dolinský a Cabajský potok.
Sústavu zavlažovacích kanálov tvoria: Dlhý kanál, Zajarčie, Trnovecký kanál, Selický kanál, Šaliansky kanál a Kolárovský kanál.
Najvýznamnejšou vodnou plochou je nádrž vodného diela Kráľová nad Váhom, celkový objem 51,8 mil. m^3, plocha 11,7 km^2. Vodné dielo Kráľová nad Váhom a Vodné dielo Selice (na oboch dielach sú hate s hydrocentrálami) sú súčasťou vážskej kaskády, ktorá bola vybudovaná v 50-tych rokoch minulého storočia. Sústavu vodných plôch tvoria aj chránené prírodné výtvory (CHPV) – Bábske jazierko, Bystré jazierko (Selice) a Čierne jazierko (Tešedíkovo), Jahodnianske jazierko (Neded), Mačiansky presyp (Malá Mača), Mostovské presypy (Mostová), Štrkovecké presypy (Šoporňa), Tomášikovský presyp (Tomášikovo), Trnovské mŕtve rameno (Trnovec nad Váhom), Vlčianske mŕtve rameno (Vlčany).

V okrese Šaľa sa nenachádzajú významné zdroje pitných vôd pre zásobovanie obyvateľstva. Takmer celé množstvo pitných vôd je zo zdroja Jelka. Ide prevažne o artézske vody nevýrazného vápenatého hydrouhličitanového typu s mierne zvýšeným podielom síranovej zložky. Najviac mineralizované vody sa nachádzajú vo vrchnom horizonte do hĺbky 20 m. Smerom do hĺbky sa mineralizácia vôd znižuje a klesá podiel síranovej, chloridovej a dusičnanovej zložky. Artézske zdroje pitnej vody sa využívajú obyvateľstvom na území mesta Šaľa.
Úsek toku Váhu v dotknutom území sa vyznačuje nízkou kvalitou vody. Ostatné vodné toky v území (melioračné kanály) nemajú sledovanú kvalitu vody, predpokladá sa ich znečistenie eutrofizáciou v dôsledku splachu agrochemikálií a dusíkatých látok z okolitých poľnohospodárskych pozemkov. Za plošné zdroje znečistenia povrchových vôd sa považujú plochy ornej pôdy, poľnohospodárskych dvorov, priemyselné areály, skládky odpadov a dopravné línie v blízkosti vodných tokov. Povrchová voda sa používa len na poľnohospodárske a technologické účely.

6.1.7 Vegetácia a živočíšstvo

Vegetácia
Vegetácia v oblasti dotknutého územia patrí do oblasti panónskej flóry, fytogeografického okresu Podunajská nížina, čo sa odzrkadľuje na druhovom zložení – zastúpené sú predovšetkým teplomilné nížinné druhy. V medzihrádzovom priestore rieky Váh prevažujú lesné porasty a porasty s výskytom drevín, vegetácia tu má prirodzenejší ráz ako v širšom okolí. V stromovom poschodí dominujú kultivary topoľa (topoľ biely, topoľ čierny, topoľ sivý) a v prirodzenejších porastoch aj vŕba biela, vŕba krehká, jelša lepkavá, jaseň úzkolistý panónsky a pod.. Územie mimo medzihrádzového priestoru rieky Váh je človekom intenzívne využívané s dominanciou agrocenóz. Porasty s vyšším stupňom prirodzenosti sa vyskytujú iba sporadicky a na malých plochách. Druhové zloženie je redukované, porasty sú druhovo chudobné.
Lesné porasty – v území sa vyskytujú štyri jednotky rekonštruovanej prirodzenej vegetácie – lužné lesy vŕbovo – topoľové (hlavne pozdĺž toku Váhu), lužné lesy nížinné, ktoré dominujú v území, dubovo – hrabové lesy panónske, ktoré sa v území vyskytujú na dvoch miestach. Zasahujú do územia od Kráľovej nad Váhom v páse končiacom v intraviláne mesta a vyskytujú sa i v severovýchodnej časti územia medzi Duslom, a.s. a mestskou časťou Veča. Dubové xerotermofilné lesy ponticko – panónske sa v území vyskytujú v dvoch malých ostrovčekoch severne od mestskej časti Veča.
Vodná a mokraďová vegetácia– je vyvinutá na menších plochách, ale je mimoriadne významná. Vyskytuje sa v ekosystémoch rieky Váh (ramená rieky), v terénnych zníženinách, kanáloch a na ich brehoch.
Lúčna vegetácia – je v území slabo vyvinutá, najvýznamnejšie porasty sú na hrádzi Váhu a menej v časti odvodňovacích kanálov.
Drevinná nelesná vegetácia – sa nachádza v medzihrádzovom priestore Váhu na plochách, ktoré nie sú využívané lesným hospodárstvom. Ide o brehové porasty rieky Váh a jej ramien, porasty na nevyvinutých a plytkých pôdach, ktoré vznikli náletom drevín a sú väčšinou rozptýlené a nezapojené.

Živočíšstvo
Okres Šaľa leží v provincii Vnútrokarpatské zníženiny, podprovincia Panónia, juhoslovenský obvod. Fauna je zoogeograficky zaradená k dunajskému lužnému okresu Panónskej oblasti.
Rozšírenie živočíchov v krajine je podmienené ich nárokmi na potravu a vhodné životné prostredie. V stojatých vodách a mokraďových plochách v terénnych depresiách, najmä v medzihrádzovom priestore, sa vytvorili vhodné biotopy pre stavovce. Ide o určité druhy rýb, obojživelníky (skokany, kunky), vtákov (brodivce, zúbkovce, bahniaky, spevavce a iné) vo veľkej druhovej bohatosti i kvantite. Tieto miesta sú využívané ako odpočinkové migračné lokality. V medzihrádzovom priestore sa nachádzajú aj vybrané druhy plazov, chrobákov a cicavcov.

Na prostredie lužných lesov sa viaže výskyt ulitníkov, motýľov (drobník topoľový, babôčka osiková, dúhovec väčší a pod.), chrobákov (fúzač vŕbový, fúzač pestrý, bystruška kožovitá, liskavka topoľová), obojživeľníkov (kunka obyčajná, rosnička zelená, užovka obojková), vtákov (kúdeľnička lužná, slávik veľký, kormorán veľký). Cicavce toto prostredie využívajú hlavne kvôli potrave a ochrane (sviňa divá, srnec hôrny, dulovnica vodná, hraboš severský). Charakteristické druhy polí a lúk sú napríklad prepelica poľná, jarabica poľná, kaňa močiarna, škovránok poľný, zajac poľný, syseľ obyčajný, chrček poľný. Bezstavovce sú druhovo chudobnejšie, ale početnejšie v rámci jedného druhu.

6.1.8 Územná ochrana

Chránené územia a ochranné pásma
V dotknutom území platí v zmysle zákona č. 543/2002 Z. z. o ochrane prírody a krajiny základný 1. stupeň ochrany.
Intenzifikácia v poľnohospodárstve, priemysle, doprave a sídelnej štruktúre sa prejavila predovšetkým v sceľovaní pozemkov, budovaní melioračných stavieb, vyrovnávaní vodných tokov a odstraňovaní rozptýlenej zelene.
Z tohto dôvodu je výmera a počet zachovaných prírodných, alebo iba málo pozmenených častí krajiny v dotknutom území, nízka. Sústredené sú najmä do lesných komplexov, pieskových presypov a zamokrených území. Ide prevažne o izolované, plošne neveľké celky v poľnohospodársky využívanej krajine, v ktorej aplikovaný spôsob hospodárenia existenčne ovplyvňuje tieto lokality.
V rámci dotknutého územia sa v súčasnosti nachádzajú tieto chránené územia, prírodné výtvory a areály:

- prírodná pamiatka **Trnovské rameno**
- chránený areál - **Park v Močenku**
- chránený areál - **Juhásove slance**
- územie európskeho významu **Síky**
- chránené vtáčie územie **Kráľová**
- prírodná pamiatka **Štrkovské presypy**

Biokoridory
Biokoridory nadregionálneho významu
Rieka Váh **-** Jedná sa o mimoriadne dôležitý súbor ekosystémov vzhľadom k jeho polohe v nížinnom území s minimálnou biodiverzitou.

Regionálne významné biokoridory
Zajarčie - má iba veľmi slabo vyvinuté drevinné brehové porasty, porasty sú prevažne bylinné. Napriek tomu hodnotíme tento kanál vysoko - má dobre vyvinuté vodné i litorálne spoločenstvá, porasty na brehoch a hrádzi sú trávobylinné, lúčneho charakteru, druhovo dosť bohaté, s prirodzeným druhovým zložením a so zastúpením vzácnejšie sa vyskytujúcich druhov.
Selický kanál - je väčším kanálom s dostatkom vody. Brehy sú spevnené betónovými panelmi. Na úzkom, nespevnenom páse dna v strede toku vyvinutá relatívne bohatá makrofytná vegetácia. Brehové porasty bez drevín, iba v strednej časti malá skupinka drevín. Bylinné poschodie prirodzené, kosené, druhovo však iba priemerne bohaté. Litorálna vegetácia nie je vyvinutá.

Biokoridory miestneho významu
Kanál Močenok – Veča - ide o umelo vybudovaný vodný tok. Tento kanál je bez drevinných porastov. Bylinné porasty sú menej druhovo pestré, chudobnejšie.
Trnovecký kanál I. - kanál s čistou vodou, ale malým prietokom. Drevinné brehové porasty vyvinuté slabo, iba roztrúsený výskyt drevín, väčšiu pokryvnosť majú dreviny až v blízkosti

Trnovského ramena. Bylinné poschodie má prirodzené druhové zloženie, pomerne pestré, vyvinutá je i vodná vegetácia.

Trnovecký kanál II. – občasne tečúci vodný tok, začínajúci v záujmovom území a vlievajúci sa do Trnovského ramena. V hornej časti sú vyvinuté iba bylinné porasty, majú prirodzené druhové zloženie. Pod cestou DUSLO - Veča sú v brehovom poraste vysadené šľachtené euroamerické topole.

Baránok - Trnovecký kanál II. – líniový porast, medza, s vysokou pokryvnosťou stromového i krovinného poschodia. Lokalita prieskumu vegetácie č. 20. V poraste v súčasnosti prevažuje agát, je potrebné postupne ho nahrádzať pôvodnými druhmi drevín.

Trnovecký kanál II. – Kopanica – na väčšej časti vyvinutá líniová drevinná vegetácia na medzi, lokalita č. 17. V tejto časti je dobre vyvinuté ako stromové, tak i krovinné poschodie. Na zvyšku dĺžky je potrebné porast doplniť. V poraste v súčasnosti prevažuje agát, je potrebné postupne ho nahrádzať pôvodnými druhmi drevín.

Šaliansky kanál - umelý vodný tok, v hornej časti (po lokalitu Malá Lúčina) bez drevinných brehových porastov, resp. so slabo vyvinutým porastom drevín, poniže na brehu vysadená línia euroamerických topoľov. Bylinné poschodie prirodzené.

Dvorský kanál - umelý, priamy vodný tok, na brehu jednostranne vysadený pás kultivarov euroamerických topoľov. Litorálna vegetácia prirodzená, ostatná bylinná vegetácia na brehoch málo druhovo pestrá.

Kolárovský kanál - začína v území - pri čistiarni odpadových vôd. Dosahuje v území pomerne veľkú dĺžku, väčšinou je bez drevinného porastu. Bylinné poschodie brehových porastov je pomerne chudobné. Hlavným problémom je stále, mimoriadne veľké znečistenie vody, ktoré sa sem dostáva z ČOV.

Bývalý vodný tok Tešedíkovo – Žihárec - predstavuje zvyšok bývalého vodného toku, prirodzene meandrujúceho. Na viacerých miestach je pôvodné koryto málo výrazné, plytké. Vodný tok je na značnej časti iba občasný. V celej dĺžke vysadený kultivar euroamerických topoľov, na niektorých miestach i priamo v koryte. Bylinné poschodie pozostáva ako z pôvodných, tak i synantropných druhov.

Pri hlavnej železnici - ide o líniové, resp. pásové porasty, v ktorých dominujú kultivary euroamerických topoľov (*Populus x canadensis*). V bylinnom poschodí sa vyskytujú aj niektoré významnejšie druhy rastlín.

Trnovec – Amerika - pomerne heterogénne ekosystémy na mieste bývalého ramena Váhu. Na značnej časti plochy sa nachádzajú mladé výsadby drevín, zastúpená je línová, resp. pásová drevinná vegetácia, skanalizovaný vodný tok i štrkovisko s litorálnymi porastami.

Biocentrá

Regionálne významné biocentrá

Mlynárske domčeky - tvoria ho ekosystémy rieky Váh a lesné porasty v medzihrádzovom priestore. Časť týchto porastov má prirodzený charakter mäkkých lužných lesov, časť porastov tvoria monokultúry euroamerických topoľov. V porastoch monokultúr bude potrebné urobiť opatrenia na zlepšenie ich kvality a premenu na zmiešané porasty s prirodzenejšou štruktúrou.

Biocentrá miestneho významu

Blatné - mokraď uprostred polí, umelého pôvodu, ale prebehol tu už určitý sukcesný vývoj. Dominujú porasty trste. Lokalita významná pre vtáctvo, obojživelníky a viacero skupín bezstavovcov. Potrebné vytvorenie nárazníkového pásu, výsadba stromov po obvode lokality, zväčšenie lokality - môže k tomu prispieť i navrhovaná zmena využitia susediacich pozemkov z ornej pôdy na trvalé trávne porasty.

Trnovské rameno - umelo sprietočnené mŕtve rameno - vyhlásené chránené územie (prírodná pamiatka). V brehových porastoch prevláda agát biely (Robinia pseudoaccacia), iba v hornej časti je vyššie zastúpenie vŕb. Dobre vyvinuté krovinné poschodie. Potrebná je zmena druhového

zloženia brehových porastov, rozšírenie porastu drevín a vytvorenie nárazníkového pásu, chrániaceho vodné ekosystémy pred vplyvmi z okolia.
Slepé rameno na sútoku Váhu s kanálom Zajarčie - relatívne dobre zachované vodné, litorálne a brehové porasty s pôvodným druhovým zložením, ovplyvnené prenikaním niektorých nepôvodných druhov rastlín. Lokalita nevyžaduje žiaden zásah.
Slepé rameno Váhu pri lodenici - lokalita podobného charakteru ako predošlá, ale lepšie zachovaná. Druhové zloženie drevín i bylinného poschodia prirodzené. Lokalita cenná i napriek pomerne vysokej návštevnosti územia.
Lesy nad železničným mostom - mäkké i tvrdé lužné lesy s relatívne prirodzeným druhovým zložením. Na časti porastov dominujú euroamerické topole, tieto porasty však nemajú charakter monokultúry a bylinné poschodie je relatívne zachované. Bohužiaľ, časť biocentra (v S časti) bola v posledných rokoch vyťažená a neplní už funkciu biocentra.
Slepé rameno Váhu a lesy pri Trnovci - slepé rameno so zachovanými vodnými a litorálnymi porastami, nadväzujúcimi na hodnotné porasty priľahlej okrajovej časti hlavného toku, dobre vyvinuté prirodzené brehové porasty charakteru mäkkého lužného lesa. Na tieto porasty nadväzujú topoľové monokultúry, potrebná je zmena druhového zloženia
Malá Lúčina - podmáčaný lesík, na časti lokality mladá výsadba jelše a vŕby, časť tvorí monokultúra šľachteného topoľa, na menšej ploche sú vŕbové porasty. Na značnej ploche sú vyvinuté porasty trste. Bylinné poschodie väčšinou dobre vyvinuté, zložené z pôvodných druhov.
Vráble - mokraďná lokalita. Plošne prevažujú trsťové porasty. Súčasťou lokality sú i pomerne mladé porasty vysokých ostríc a spoločenstiev obnaženého dna. Lokalita významná ornitologicky, zistené boli významné druhy pavúkov.
Sútok kanálov – sútok kanála Zajarčie s kanálom Močenok - Veča. Popri drevitých porastoch popri vodných tokoch sú vyvinuté aj trsťové a ostricové porasty. Na časti lokality dominuje smlz chĺpkatý (Calamagros tisepigejos). Lokalita je významná ako refúgium živočíchov v poľnohospodárskej krajine

Genofondovo významné lokality Šale

- mestský lesopark,
- lesy nad železničným mostom a pri Trnovskom ramene,
- les Trnovský kút,
- Vážsky ostrov,
- lesy v materiálových jamách v južnej časti katastra Šali,
- park Veča,
- medza s výskytom kra Colutea,
- Malá Lúčina,
- zvyšok parku pri Hetméni.

Chránené stromy

- Lipa malolistá (Tilia cordata), mohutný exemplár lipy v záhrade Ústavu sociálnej starostlivosti na Okružnej ulici v Šali,
- Topoľ čierny (Populus nigra), Neded

6.2. Súčasný stav životného prostredia v dotknutom území a zdravotný stav obyvateľstva

6.2.1 Znečistenie ovzdušia

Kvalita životného prostredia dotknutého územia je silne ovplyvnená tým, že mesto Šaľa a jeho bezprostredné okolie a severozápadná časť obvodu je súčasťou Dolnopovažskej zaťaženej oblasti (priemyselné znečistenie Serede, Galanty a Šale). Kvalita ovzdušia je ovplyvnená predovšetkým emisiami z automobilovej dopravy a tiež emisiami priemyselných zdrojov nachádzajúcich sa

na tomto území (predovšetkým chemický a potravinársky priemysel). Územie okresu Šaľa patrí do oblasti s miernym znečistením ovzdušia.
Vplyv výrobných činností podniku Duslo, a. s. v území je kontinuálne monitorovaný v rámci „Autonómneho systému varovania a vyrozumenia osôb na ohrozenom území Duslo, a. s. Šaľa a okolitého obyvateľstva" monitorovacou stanicou v obci Trnovec nad Váhom, kde okrem zákonom určených znečisťujúcich látok sa monitorujú aj imisie NH_3 a Cl_2. Stanica je klasifikovaná ako tzv. pozaďová a lokalita, v ktorej je umiestnená ako predmestská. Stanica okrem iného slúži ako zdroj údajov pre SHMÚ k hodnoteniu kvality ovzdušia v SR.

Emisie vybraných znečisťujúcich látok vypustených do ovzdušia zo zdrojov znečisťovania ovzdušia Duslo, a. s. v rokoch 2021 – 2023:

Znečisťujúca látka	Emisie v roku 2021 [t]	Emisie v roku 2022 [t]	Emisie v roku 2023 [t]
TZL	161,26	112,36	87,54
SO_2	1,60	7,66	2,32
NO_x	537,52	382,38	306,89
CO	77,91	21,11	25,30
organické látky	38,48	5,26	23,55
HCl	0,09	0,01	0,005
HF	0,01	0,001	0,00006
NH_3	164,48	112,60	119,48
ťažké kovy	0,0013	0,006	0,008
PCDD/PCDF	$6{,}42.10^{-10}$	$1{,}18.10^{-9}$	$1{,}18.10^{-9}$

Vysvetlivky:

TZL – tuhé znečisťujúce látky
SO_2 – oxid siričitý vrátane prirodzeného podielu oxidu sírového SO_3 vyjadreného ako oxid siričitý
NO_x – oxidy dusíka (oxid dusnatý a oxid dusičitý vyjadrené oxid dusičitý NO_2)
CO – oxid uhoľnatý
HCl – plynné anorganické zlúčeniny chlóru vyjadrené ako HCl okrem ClO_2
HF – fluór a jeho plynné zlúčeniny vyjadrené ako HF
NH_3 – amoniak
PCDD/PCDF – polychlórované dibenzo-p-dioxíny a dibenzofurány

Spoločnosť Duslo, a. s. je prevádzkovateľom 26 veľkých, 4 stredných a 2 malých zdrojov znečisťovania ovzdušia nachádzajúcich sa na území okresu Šaľa, pri ich prevádzke sú dodržiavané legislatívne určené emisné limity pre všetky znečisťujúce látky vypúšťané do ovzdušia.
Celkové emisie znečisťujúcich látok vypustených do ovzdušia zo všetkých prevádzok spoločnosti počas posledných rokov vykazujú ustálenú tendenciu, výkyvy v náraste a poklese emisií v jednotlivých rokoch súvisia hlavne so zavedením odstávkových cyklov pre prevádzky.
Napriek tomu zostáva spoločnosť Duslo, a. s. najvýznamnejším producentom emisií TZL a NO_x v rámci Nitrianskeho kraja.

Hodnotenie imisnej situácie v okolí Duslo, a. s. a imisnej situácie Nitrianskeho kraja

Realizácia kontinuálneho monitorovania kvality ovzdušia bola zabezpečená v rámci stavby „Autonómny systém varovania a vyrozumenia osôb na ohrozenom území Duslo, a. s. Šaľa a okolitého obyvateľstva." SHMÚ Bratislava vo svojom stanovisku k realizácii imisného monitorovacieho systému odporučil na základe dlhodobých pozorovaní (prevládajúcich smerov vetra) umiestniť monitorovaciu stanicu v obci Trnovec nad Váhom v smere na lokalitu Horný Jatov.
Priemerné a maximálne mesačné hodnoty imisií z monitorovacej stanice Trnovec nad Váhom za rok 2023:

Mesiac	PM_{10} [µg.m^{-3}] 24-hodinové hodnoty priem/max	SO_2 [µg.m^{-3}] 1-hodinové hodnoty priem/max	NO_2 [µg.m^{-3}] 1-hodinové hodnoty priem/max	NO_x [µg.m^{-3}] 1-hodinové hodnoty priem/max	NH_3 [mg.m^{-3}] 1-hodinové hodnoty priem/max	Cl_2 [mg.m^{-3}] 1-hodinové hodnoty priem/max
Január	18,60/35,50	1,14/3,73	4,46/13,20	7,28/69,57	0/0	0,08/1,18
Február	21,60/51,90	1,31/3,64	4,99/17,48	9,34/149,25	0/0,55	0,01/1,26
Marec	18,80/37,10	1,63/8,04	4,34/19,94	7,33/75,50	0/0	0/0
Apríl	17,00/41,80	1,71/5,25	4,55/18,67	7,76/37,87	0,03/19,02	0/0,24
Máj	14,40/26,70	2,27/4,17	2,07/12,79	3,05/20,03	0/0,17	0,06/2,75
Jún	16,00/27,50	2,82/4,97	1,54/5,07	1,97/10,78	0,01/1,84	0,03/1,98
Júl	17,10/33,80	3,31/5,73	1,84/7,03	2,25/15,95	0,02/5,73	0/0,01
August	17,40/32,00	3,58/45,45	3,14/10,09	4,62/14,57	0,01/0,35	0,01/1,47
September	19,00/39,00	4,28/13,58	3,98/12,79	5,79/43,34	0/0,07	0/0,85
Október	17,80/40,30	3,63/8,52	3,73/14,69	5,77/90,67	0,03/2,22	0/1,19
November	12,00/22,30	1,54/5,19	0,62/2,40	1,76/22,32	0/0	0,03/1,49
December	20,60/34,80	1,90/304,58	1,75/5,72	7,79/236,38	0/0	0,12/1,41

Vysvetlivky:

PM_{10}– suspendované častice, ktoré prejdú zariadením so vstupným otvorom definovaným v referenčnej metóde na vzorkovanie a meranie selektujúcim častice s aerodynamickým priemerom 10 µm s 50% účinnosťou
SO_2 – oxid siričitý
NO_2 – oxid dusičitý
NO_x – oxidy dusíka (oxid dusnatý a oxid dusičitý vyjadrené oxid dusičitý)
NH_3 – amoniak
Cl_2 – chlór

Podľa vyhlášky MŽP SR č. 250/2023 Z. z. o kvalite ovzdušia v znení neskorších predpisov sú stanovené limitné hodnoty na ochranu zdravia ľudí nasledovné:
PM_{10} – 50 µg.m^{-3} (24-hodinová hodnota)
SO_2 – 125 µg.m^{-3} (24-hodinová hodnota), 350 µg.m^{-3} (1-hodinová hodnota)
NO_2 – 200 µg.m^{-3} (1-hodinová hodnota)
V prílohe č. 1 vyhlášky MŽP SR č. 250/2023 Z. z. je zároveň stanovený počet povolených prekročení uvedených limitných hodnôt počas kalendárneho roka:

- PM_{10} – 24-hodinová hodnota 50 µg.m^{-3} nesmie byť prekročená viac ako 35-krát, (limitná hodnota PM10 bola v roku 2021 prekročená 5-krát),
- SO_2 – 24-hodinová hodnota 125 µg.m^{-3} nesmie byť prekročená viac ako 3-krát, 1-hodinová hodnota 350 µg.m^{-3} nesmie byť prekročená viac ako 24-krát, (limitná hodnota SO_2 nebola v roku 2021 prekročená),
- NO_2 – 1-hodinová hodnota 200 µg.m^{-3} nesmie byť prekročená viac ako 18-krát (limitná hodnota NO_2 nebola v roku 2021 prekročená).

Limitné hodnoty neboli počas roka 2023 prekročené nad mieru ustanovenú v uvedenej vyhláške.
Pre NH_3 a Cl_2 nie sú určené limitné hodnoty na ochranu zdravia ľudí. Podľa Nariadenia vlády SR č. 355/2006 Z. z. o ochrane zamestnancov pred rizikami súvisiacimi s expozíciou chemickým faktorom pri práci v znení neskorších predpisov sú najvyššie prípustné expozičné limity chemických faktorov v pracovnom ovzduší nasledovné:

Chemická látka	Vyjadrená ako	*$NPEL_{priemerný}$ [mg.m^{-3}]	$NPEL_{krátkodobý}$ [mg.m^{-3}]
Amoniak	**NH_3**	14	36
Chlór	**Cl_2**	nie je určený	1,5

Vysvetlivky:

NPEL – najvyššie prípustný expozičný limit – najvyššia prípustná koncentrácia chemického faktora (plynu, pary alebo hmotnostných častíc) v pracovnom ovzduší, ktorá vo všeobecnosti nemá škodlivé účinky na zdravie zamestnancov ani nespôsobí neodôvodnené obťažovanie, napr. nepríjemným zápachom, a to aj pri opakovanej krátkodobej expozícii alebo dlhodobej expozícii denne počas pracovného života

Hodnoty pre amoniak a chlór sú dlhodobo na veľmi nízkej úrovni, vyššie uvedené hodnoty nie sú dosahované.
Imisná situácia v okolí Duslo, a. s. má ustálenú tendenciu. Hodnota imisií nad limitnú hodnotu je do značnej miery ovplyvňovaná poľnohospodárskou činnosťou (PM_{10}) v okolí AMS-KO, ako aj emisiami z domácich kúrenísk (PM_{10} a NO_2).
Nitriansky kraj je v zmysle prílohy č. 11 k vyhláške MŽP SR č. 250/2023 Z. z. v znení neskorších predpisov zaradený do jednotlivých zón nasledovne:

- do zóny I. pre oxid siričitý, oxid dusičitý a oxidy dusíka, častice PM_{10}, $PM_{2,5}$, benzén a oxid uhoľnatý je zaradené celé územie Nitrianskeho kraja.
- do zóny II. pre olovo, arzén, kadmium, nikel, polycyklické aromatické uhľovodíky, ortuť a ozón nie je zaradená žiadna oblasť Nitrianskeho kraja

Na území Nitrianskeho kraja sa v súčasnosti nenachádza žiadna vymedzená oblasť riadenia kvality ovzdušia.
Podľa *Správy o kvalite ovzdušia v Slovenskej republike za rok 2022* zverejnenej v roku 2024 z výsledkov meraní vyplýva, že v zóne Nitrianskeho kraja koncentrácie SO_2, NO_2, PM_{10}, benzénu a CO limitné hodnoty neprekročili. Cieľová hodnota pre benzo(a)pyrén bola v roku 2022 prekročená s vysokou pravdepodobnosťou na stanici v Plášťovciach. Celkovo možno zhodnotiť, že imisná situácia v rámci Nitrianskeho kraja sa dlhodobo a výrazne zlepšuje.
Duslo, a. s. v roku 2021 zrealizovalo výmenu analyzátora na tuhé častice PM_{10} automatizovaného meracieho systému kvality ovzdušia (AMS), za nový optický aerosólový spektrometer, ktorý je schopný súčasne monitorovať častice rôznej veľkosti – PM_1, $PM_{2,5}$, PM_4 a PM_{10}.
Od r. 2022 sú sledované aj koncentrácie najmenších tuhých častíc PM2,5. Priemerná ročná koncentrácia tuhých častíc PM2,5 za rok 2023 bola 22 µg.m-3, limitná hodnota určená vo vyhláške MŽP SR č. 250/2023 o kvalite ovzdušia v znení neskorších predpisov na 20 µg.m-3 bola prekročená na troch automatických monitorovacích staniciach kvality ovzdušia: Veľká Ida, Letná; Jelšava, Jesenského a Plášťovce.
V SR nie sú určené limitné alebo cieľové hodnoty pre iné veľkosti tuhých častíc (PM_1, PM_4), ale tieto sú monitorované a údaje o nich sú dostupné na webovej stránke Duslo, a. s.

6.2.2 Znečistenie povrchových a podzemných vôd

Povrchové vody
Hlavným zdrojom povrchových vôd je rieka Váh, ktorá preteká mestom. Povodie rieky je tak, ako takmer na celom jej úseku, aj v okolí mesta zaťažované negatívnymi antropogénnymi vplyvmi. Kvalita povrchovej vody nespĺňa požiadavky na kúpanie a pitie, najmä z dôvodu mikrobiologického znečistenia.

V kontrolnom profile Šaľa – most riečny km 58,5 nad vyústením Duslo, a. s. a Vlčany riečny km 40,1 pod vyústením Duslo, a. s. sú výsledky koncentračného znečistenia nasledovné:

Riečny profil		
Ukazovateľ znečistenia v mg/l	**40,1 km Vlčany**	**58,5 km Šaľa**

	rok 2022	rok 2023	rok 2022	rok 2023
N-NH_4^+	0,089	0,25	0,11	0,24
N-NO_3^-	0,69	0,88	0,71	0,88
Cl^-	15,58	9,80	15,53	9,70
SO_4^{2-}	34,77	22,00	34,95	21,90
$CHSK_k$	5,00	13,80	9,50	13,95
BSK5	3,76	1,60	3,25	1,60

Podzemné vody

V meste je 6 funkčných artézskych studní, z toho 5 je v správe mesta. Kvalita ich vody je raz ročne kontrolovaná mestským úradom. Akosť podzemných vôd je ovplyvňovaná predovšetkým intenzívnou priemyselnou a poľnohospodárskou výrobou, ktorá je zdrojom nielen bodového, ale aj plošného znečistenia podzemných vôd. Znečisťujúcou látkou sú hlavne dusičnany.

Z hľadiska prietoku a hydrogeologickej produktivity územie mesta a podstatná časť obvodu patrí do kategórie „vysoká", s využiteľným množstvom podzemných vôd 1-5 l/s na km^2. Severovýchodná časť okresu však patrí do kategórie „mierna" s 0,5-0,99 l/s na km^2. Vrchná časť podzemných vôd je silne znečistená, stupeň kontaminácie, počítaný na základe prekročení normatívnych hodnôt analyzovaných zložiek, na väčšine území obvodu patria do najhoršej, 5. triedy. Výnimkou je len severný okraj obvodu, zaradený do 3. triedy. Vplyvom poľnohospodárskeho znečistenia vrchný horizont podzemných vôd sa znehodnocuje chloridmi, síranmi a dusičnanmi najmä vplyvom poľnohospodárskeho znečistenia. K miernemu nárastu rozpustných látok do 650 $mg.l^{-1}$ dochádzalo v rokoch 1992 – 1993.

V okrese Šaľa sa nenachádzajú významné zdroje pitných vôd pre zásobovanie obyvateľstva. Takmer celé množstvo pitných vôd je zo zdroja Jelka.

Duslo, a. s. nie je napojené na vodárenskú sieť, ale pitnú vodu si zabezpečuje vo vlastnej réžii. Pitná voda musí spĺňať parametre najvyššej kvality podľa vyhlášky Ministerstva zdravotníctva Slovenskej republiky č. 91/2023. Medzi sledované parametre sú zaradené mikrobiologické, biologické, fyzikálne a chemické ukazovatele. Celkovo tam patrí až 80 parametrov, ktoré sú periodicky kontrolované niekoľkokrát do roka akreditovaným laboratóriom. Na dennej báze je sledovaný obsah voľného chlóru v laboratóriách Odboru centrálnych laboratórií (OCL).

Potrebné množstvo, kvalitu a starostlivosť o rozvodný systém pitnej vody zabezpečuje prevádzka vodného hospodárstva na Úseku Energetiky pomocou troch vodární PV1, PV3 a PV6. Pre účel podzemného odberu je vybudovaných 5 hĺbkových vrtov. 2 vrty sú v areáli spoločnosti a 3 vrty mimo areálu, avšak v jeho tesnej blízkosti.

Pitná voda je čerpaná z hĺbky od 52 do 200 m na povrch a privádzaná do troch vodárenských vodojemov. Keďže spĺňa všetky kvalitatívne požiadavky podľa legislatívy, je upravovaná iba dezinfekciou a privádzaná do rozvodnej siete k odberateľom. Samotná rozvodná sieť v Duslo, a. s. má dĺžku približne 23 km a denná spotreba vody je cca 1 400 m^3.

Odpadové vody

Produkované bilančné množstvo znečistenia v odpadových vodách vypúšťaných z Duslo, a. s. do rieky Váh v tonách za roky 2022, 2023 a porovnanie s povolenými hodnotami je uvedené v nasledovnom prehľade:

Ukazovateľ	Povolené hodnoty v tonách	Znečistenie v tonách	
		rok 2022	rok 2023
pH	6,0 – 9,0	8,23	7,89
N-NH_4^+	198,7	<5,27	<10,12
$CHSK_{Cr}$	3 311,2	133,73	136,72
BSK_5	441,5	14,83	18,53

Sírany	3 863,2	561,64	479,69
Chloridy	16 556	416,68	360,57
N-NO_3^-	441,5	71,30	74,50
RAS*	85 kg/t	2,19 kg/t výr. hnojív	2,20 kg/t výr. hnojív
Nerozp. Látky	441,5	<56,83	<56,57
NEL – ÚV	15,45	<0,61	<0,65
NEL – IČ	15,45	<0,44	<0,49
AOX	2,21	0,18	0,19
Fenoly	1,99	<0,50	<0,53
PAU	0,11	<0,0015	<0,0016
NH_3	55,19	<0,27	<0,29
N-celkový	1 103,8	91,31	99,43
P-celkový	55,19	<2,00	<2,12
Fluoridy	331,13	57,89	32,35
Anilín	0,33	<0,005	<0,005
DFA	0,88	<0,025	<0,026
Dibutylftalát	9,38	0,044	0,047
Chróm	bez limitu	<0,005	<0,006
Meď	bez limitu	0,15	0,055
Nikel	bez limitu	<0,029	<0,029
Zinok	bez limitu	0,15	0,19
Množstvo vody m^3/rok	11 037 600	4 963 671	5 293 369

RAS*- údaje sú v kg na tonu vyrobeného hnojiva

Povolené bilančné znečistenie je v súlade s platnou legislatívou. Skutočná produkcia znečistenia za obdobie rokov 2022 a 2023 je vo všetkých ukazovateľoch pod limitom a dodržiavaná.

6.2.3 Odpady

Stav životného prostredia v dotknutom území výrazne ovplyvňuje odpadové hospodárstvo a vzťah obyvateľstva k triedeniu zložiek komunálneho odpadu. Triedený zber jednotlivých zložiek komunálneho odpadu bol zavedený v roku 1996 na sídliskách systémom zberných kontajnerov, aj v súčasnosti je taktiež zabezpečený cez farebne odlíšené kontajnery pre jednotlivé triedené zložky (žltá – plasty, modrá – papier, zelená – sklo). V meste Šaľa sa realizuje dvakrát ročne zber veľkoobjemového a drobného stavebného odpadu počas tzv. dní jarného a jesenného upratovania, kedy sú v meste rozmiestnené veľkokapacitné kontajnery. V záujmovom území sa nachádzajú zberné dvory pre nebezpečné zložky a ostatné zložky komunálneho odpadu, kde je umožnený celoročný dovoz určených odpadov pochádzajúcich z komunálnych odpadov (hlavne veľkorozmerné odpady a elektroodpad).
Pri nakladaní s odpadmi v spoločnosti Duslo, a. s. sa dodržiava princíp hierarchie nakladania s odpadmi. Pri všetkých druhoch odpadov sa uprednostňuje recyklácia a zhodnocovanie pred zneškodňovaním. Skladovanie, triedenie a zvoz odpadov podľa spôsobu využitia je zabezpečený kontajnerovým systémom. Spáliteľné odpady nevhodné na recykláciu sú energeticky zhodnocované v podnikovej spaľovni odpadov. Odpady, ktoré sa nedajú materiálovo, resp. energeticky zhodnotiť sú podľa kategorizácie zneškodňované na skládke nebezpečných odpadov, resp. na skládke ostatných odpadov.

6.2.4 Znečisťovanie pôdy

Znečisťovanie pôd na území dotknutých obcí je rozdielne podľa spôsobu ich využívania. Zdrojmi plošnej kontaminácie poľnohospodárskej pôdy je rastlinná výroba spojená s využívaním prirodzených a umelých hnojív a s využívaním pesticídov. Zdrojmi plošne obmedzenej (bodovej) kontaminácie pôdy sú hospodárske dvory a farmy živočíšnej výroby, osobitne veľkochovy hospodárskych zvierat. Na znečisťovaní poľnohospodárskej (lesnej) pôdy mimo intravilánov obcí pozdĺž intenzívne využívaných cestných ťahov a železničných tratí sa podieľajú znečisťujúce látky z prevádzky dopravných prostriedkov a v zimnom období látky z chemickej údržby ciest.
Pôda priemyselných výrobných areálov a nespevnených plôch zástavby obcí (okrem udržiavaných plôch zelene) býva degradovaná. Je kontaminovaná splachmi z okolitej zástavby, splachmi zo skládok rôzneho materiálu, prípadne z divokých skládok. Pozdĺž intenzívnych cestných ťahov a železničných tratí v intravilánoch obcí sa (podobne a kov predchádzajúcom prípade) podieľajú znečisťujúce látky z prevádzky dopravných prostriedkov a v zimnom období látky z chemickej údržby ciest.
Celoplošne sekundárnymi zdrojmi (sprostredkovanej) kontaminácie pôd sú imisný spád a vzlínanie podzemných vôd z kontaminovaného horninového prostredia.
Znečistenie poľnohospodárskych pôd sa v súčasnosti spája s útlmom poľnohospodárskej výroby. Je predpoklad, že dochádza k znižovaniu starej ekologickej záťaže samočistiacimi procesmi v pôdach, podzemných vodách a horninovom podloží. Na druhej strane v spojení so spomenutým útlmom poľnohospodárstva dochádza k novým negatívnym ekologickým javom ako sú - vznik sociálnych úhorov a rozširovanie rudimentárnych rastlinných spoločenstiev, opustené a zdevastované objekty hospodárskych dvorov a fariem živočíšnej výroby so „zabudnutými" ekologickými záťažami, zdevastované a znefunkčnené závlahové systémy a pod.
Priemyselné a komunálne znečistenie degradovaných pôd v zastavanom území obcí je priestorovo viac obmedzené, ale pestrejšie z hľadiska druhov kontaminantov.

6.2.5 Hluk

Hlukové zaťaženie prostredia je sprievodným javom mnohých aktivít človeka. Je produkovaný najmä priemyslom a dopravou. Najvýznamnejším zdrojom hluku v dotknutom území je doprava, najmä cestná a železničná. Svojimi vysokými intenzitami postihuje celú populáciu a to bez ohľadu na vek, pohlavie, či zdravotný stav. V dotknutom území sa vyskytujú bodové stacionárne zdroje hluku, napr. bioplynové stanice, kotolne tepelného hospodárstva, výrobné prevádzky, alebo náhodné zdroje hluku. V prevažnej miere nie sú emitované do širšieho okolia a sú vnímané v blízkom okolí samotného zdroja.

6.2.6 Poškodzovanie bioty

Prirodzené biotopy v dotknutom území sa vyskytujú len vo veľmi obmedzenom rozsahu pozdĺž Váhu, na brehoch kanálov, reliktoch mŕtvych ramien a vodných nádrží. Ich poškodzovanie antropogénnymi aktivitami je jednak sprostredkované imisným spádom, vzlínaním znečistených podzemných vôd a zároveň aj priamo fyzickou deštrukciou porastov, vytváraním živelných skládok odpadu a pod. Prevažnú časť vegetačného krytu územia však tvoria poľnohospodárske kultúry jedno – dvojročné a len v malej miere viacročné porasty ovocných sadov a vinohradov. Zber jedno – dvojročných kultúr má negatívny vplyv na stepné sociocenózy.

6.2.7 Zdravotný stav obyvateľstva

Zdravotný stav obyvateľstva je výsledkom pôsobenia viacerých faktorov – ekonomická a sociálna situácia, výživové návyky, životný štýl, úroveň zdravotníckej starostlivosti, ako aj životné prostredie. Vplyv znečisteného prostredia na zdravie ľudí je doteraz len málo preskúmaný, odzrkadľuje sa však najmä v ukazovateľoch zdravotného stavu obyvateľstva.

Stredná dĺžka života u mužov i žien v dotknutom území má dlhodobo stúpajúcu tendenciu na úrovni kraja, rovnako aj na úrovni všetkých okresov.
K základným charakteristikám zdravotného stavu obyvateľstva, odrážajúcich ekonomické, kultúrne, životné a pracovné podmienky patrí aj úmrtnosť – mortalita. Výška ukazovateľov celkovej úmrtnosti závisí však nielen od uvedených podmienok, ale ju bezprostredne ovplyvňuje aj veková štruktúra obyvateľstva.
V Okrese Šaľa boli za rok 2019 najčastejšou príčinou smrti choroby obehovej sústavy – 266 úmrtí, nádorové ochorenia – 130 úmrtí, choroby tráviacej sústavy – 38 úmrtí, choroby dýchacej sústavy – 35 úmrtí, vonkajšie príčiny chorobnosti a úmrtnosti – 35 úmrtí.

IV. VPLYVY NA ŽIVOTNÉ PROSTREDIE A ZDRAVIE OBYVATEĽSTVA VRÁTANE KUMULATÍVNYCH A SYNERGICKÝCH, KOMPENZAČNÉ OPATRENIA

1. Vplyvy na životné prostredie

K zmene dochádza iba v podkapitole ***1.2 Vplyvy na ovzdušie***, ostatné podkapitoly ostávajú nezmenené oproti pôvodnému oznámeniu o zmene navrhovanej činnosti s názvom *„Rekonštrukcia uzla čistenia spalín a stáčacieho miesta na Spaľovni odpadov v Duslo, a.s. Šaľa“*.

1.2 Vplyvy na ovzdušie

Vplyv počas výstavby a asanácie
Bez zmeny oproti pôvodnému oznámeniu o zmene navrhovanej činnosti s názvom *„Rekonštrukcia uzla čistenia spalín a stáčacieho miesta na Spaľovni odpadov v Duslo, a.s. Šaľa“*.

Vplyv počas prevádzky
Zmena navrhovanej činnosti bude realizovaná v prevádzke Spaľovňa odpadov, ktorá je podľa vyhlášky MŽP SR č. 248/2023, Z. z. o požiadavkách na stacionárne zdroje znečisťovania ovzdušia kategorizovaná ako ***veľký zdroj znečisťovania ovzdušia***:

5.1 Spaľovne odpadov
b) klasifikované ako nebezpečné s projektovanou kapacitou viac ako 10 t.deň$^{-1}$
5.1.1 Veľký zdroj znečisťovania ovzdušia
Výkon zariadenia: množstvo vypieranej vzdušniny v m^3.h^{-1}: 40 000
Typ zariadenia: spaľovacie zariadenie
Charakter technológie: kontinuálny, emisne ustálený

Spaľovňa odpadov je existujúcim zdrojom znečisťovania ovzdušia. **Zmenou navrhovanej činnosti dôjde k vzniku nového miesta vypúšťania emisií na existujúcom zdroji znečisťovania ovzdušia.** Novým miestom vypúšťania emisií bude filtračné zariadenie značky SILOTOP inštalované v hornej časti skladovacieho zásobníka sorbentu.

Znečisťujúca látka emitovaná do ovzdušia je podľa Prílohy č. 2, kapitoly I. vyhlášky MŽP SR č. 248/2023, Z. z. o požiadavkách na stacionárne zdroje znečisťovania ovzdušia kategorizovaná nasledovne:

1. skupina tuhé znečisťujúce látky (TZL)
3. podskupina tuhé znečisťujúce látky (TZL) vyjadrené ako suma všetkých častíc podľa § 5 ods. 3

Tabuľka č.4: Určenie emisného limitu týkajúceho sa zásobníka sorbentu na základe Prílohy č. 3, kapitoly I. vyhlášky MŽP SR č. 248/2023, Z. z. o požiadavkách na stacionárne ZZO

	Hmotnostný tok [g/h]	Koncentrácia [mg/m³]
TUHÉ ZNEČISŤUJÚCE LÁTKY		
1. skupina – tuhé znečisťujúce látky		
3. podskupina	< 200	150
	≥ 200	20

Tabuľka č. 5: Porovnanie množstva emisií z existujúceho ZZO za rok 2023 s predpokladaným množstvom emisií vypúšťaných vplyvom navrhovanej činnosti (t/rok)

Znečisťujúca látka	Celkové množstvo emisií z komína rotačnej a fluidnej pece	Predpokladané množstvo emisií z nového miesta vypúšťania emisií
TZL	0,321	0,321*

* vzhľadom na veľmi nízke garantované koncentrácie TZL na výstupe z filtra a vzhľadom na skutočnosť, že emisie budú do ovzdušia emitované len počas plnenia zásobníka, predpokladá sa veľmi nízka celková emisia
Vysvetlivky:
TZL – tuhé znečisťujúce látky

Tabuľka č. 6: Aktuálne platné emisné limity tykajúce sa komína rotačnej a fluidnej pece dané vyhláškou MŽP SR č. 248/2023, Z. z. o požiadavkách na stacionárne ZZO

Znečisťujúca látka	Emisný limit [mg/m³]		
	Denný priemer	Polhodinový priemer[1)]	
		A [100 %]	B [97 %]
TZL	5	30	10

Vysvetlivky 1: [1)] Priemerná hodnota za 30 minút
Vysvetlivky 2: TZL – tuhé znečisťujúce látky

Inštalovaním filtračného zariadenia bude dochádzať k minimálnemu nárastu emisií TZL, ktoré budú do ovzdušia vypúšťané len počas plnenia zásobníka. Výrobca filtra SILOTOP s filtračnými vložkami POLYPLEAT zero garantuje emisie z filtra nižšie ako 1 mg/Nm³. K nárastu emisií TZL dôjde v dôsledku skladovania sorbentu (hydrogenuhličitanu sodného), ktorý pomôže znížiť celkové emisie oxidov síry o 40 až 60 % (technológia DeSOx bola posúdená v pôvodnom OZNČ).

V rámci skúšobnej prevádzky bude vykonané oprávnené meranie za účelom overenia garantovanej koncentrácie znečisťujúcej látky TZL na výstupe z nového filtračného zariadenia.

2. Vplyvy na zdravie obyvateľstva

Bez zmeny oproti pôvodnému oznámeniu o zmene navrhovanej činnosti s názvom *„Rekonštrukcia uzla čistenia spalín a stáčacieho miesta na Spaľovni odpadov v Duslo, a.s. Šaľa“*.

3. Kumulatívne a synergické vplyvy

Vplyvy Duslo, a. s. na všetky zložky životného prostredia sú prísne kontrolované a regulované tak, aby boli dodržiavané legislatívne stanovené limity v produkcii znečisťujúcich látok do životného prostredia. Kumulovanie vplyvov navrhovanej činnosti a jej zmeny s už existujúcimi vplyvmi v užšom aj širšom dotknutom území sa nepredpokladá.
Prevádzka Spaľovňa odpadov je kategorizovaná ako *veľký zdroj znečisťovania ovzdušia* podľa vyhlášky MŽP SR č. 248/2023 Z. z. o požiadavkách na stacionárne zdroje znečisťovania ovzdušia. Pre zabezpečenie minimalizácie produkcie emisií zo spaľovacieho procesu je na výstupe z kotla navrhnuté zariadenie $DeSO_x$ (redukcia oxidov síry nastrekovaním hydrogenuhličitanu sodného do

dymových plynov, čo bude mať za následok pokles emisií SO_x o 40 až 60 %), ktoré bolo v zisťovacom konaní už posúdené.
V predkladanom oznámení o zmene navrhovanej činnosti dochádza k inštalácii filtračného zariadenia na zásobníku hydrogenuhličitanu sodného. Vplyvom predmetnej zmeny navrhovanej činnosti ***vznikne nové miesto vypúšťania emisií***. Výrobca filtra SILOTOP s filtračnými vložkami POLYPLEAT zero garantuje emisie z filtra nižšie ako 1 mg/Nm^3. Aj napriek vzniku nového miesta vypúšťania emisií môžeme konštatovať, že ***navrhovaná činnosť má celkovo pozitívny vplyv na kvalitu ovzdušia*** vzhľadom na pokles emisií SO_x.

Ostatné vplyvy navrhovanej činnosti na životné prostredie zostávajú bez zmeny oproti pôvodnému oznámeniu o zmene navrhovanej činnosti s názvom *„Rekonštrukcia uzla čistenia spalín a stáčacieho miesta na Spaľovni odpadov v Duslo, a.s. Šaľa“*.

4. Environmentálne opatrenia na elimináciu vplyvov činnosti

Bez zmeny oproti pôvodnému oznámeniu o zmene navrhovanej činnosti s názvom *„Rekonštrukcia uzla čistenia spalín a stáčacieho miesta na Spaľovni odpadov v Duslo, a.s. Šaľa“*.

V. VŠEOBECNE ZROZUMITEĽNÉ ZÁVEREČNÉ ZHRNUTIE

Predmetom zmeny oproti pôvodnému oznámeniu o zmene navrhovanej činnosti s názvom *„Rekonštrukcia uzla čistenia spalín a stáčacieho miesta na Spaľovni odpadov v Duslo, a.s. Šaľa“* je inštalácia filtračného zariadenia v hornej časti skladovacieho zásobníka sorbentu („silo“) v rámci trvalej inštalácie zariadenia DeSOx.

Zmenou navrhovanej činnosti dôjde k vzniku nového miesta vypúšťania emisií na existujúcom zdroji znečisťovania ovzdušia. Novým miestom vypúšťania emisií bude výduch filtračného zariadenia značky SILOTOP inštalovaného v hornej časti skladovacieho zásobníka sorbentu. Znečisťujúca látka emitovaná do ovzdušia je podľa Prílohy č. 2, kapitoly I. vyhlášky MŽP SR č. 248/2023, Z. z. o požiadavkách na stacionárne zdroje znečisťovania ovzdušia kategorizovaná ako tuhé znečisťujúce látky (TZL). V Tab. č. 7 je uvedené predpokladané množstvo vypúšťaných emisií z nového miesta vypúšťania v porovnaní s vypúšťanými emisiami TZL z existujúceho zdroja znečisťovania ovzdušia za uplynulý rok 2023.

Tabuľka č. 7: Porovnanie množstva emisií z existujúceho ZZO za rok 2023 s predpokladaným množstvom emisií vypúšťaných vplyvom navrhovanej činnosti (t/rok)

Znečisťujúca látka	Celkové množstvo emisií z komína rotačnej a fluidnej pece	Predpokladané množstvo emisií z nového miesta vypúšťania emisií
TZL	0,321	0,321*

* vzhľadom na veľmi nízke garantované koncentrácie TZL na výstupe z filtra a vzhľadom na skutočnosť, že emisie budú do ovzdušia emitované len počas plnenia zásobníka, predpokladá sa veľmi nízka celková emisia
Vysvetlivky:
TZL – tuhé znečisťujúce látky

Na základe Tab. č. 7 je možné konštatovať, že napriek vzniku nového miesta vypúšťania emisií, ***navrhovaná činnosť má celkovo pozitívny vplyv na kvalitu ovzdušia***, keďže k minimálnemu nárastu emisií TZL dôjde v dôsledku skladovania sorbentu (hydrogenuhličitanu sodného), ktorý pomôže znížiť celkové emisie oxidov síry o 40 až 60 % (technológia DeSOx bola posúdená v pôvodnom OZNČ).

Inštaláciou filtračného zariadenia nedôjde k inej zmene ostatných vplyvov na životné prostredie v porovnaní s vplyvmi, ktoré boli predmetom posudzovania vplyvov navrhovanej činnosti v pôvodne vypracovanom oznámení o zmene navrhovanej činnosti s názvom *„Rekonštrukcia uzla čistenia spalín a stáčacieho miesta na Spaľovni odpadov v Duslo, a.s. Šaľa“*. Na základe zisťovacieho konania MŽP SR, ako príslušný orgán rozhodlo, že zmena navrhovanej činnosti *„Rekonštrukcia uzla čistenia spalín a stáčacieho miesta na Spaľovni odpadov v Duslo, a.s. Šaľa“* ***sa nebude posudzovať*** podľa zákona č. 24/2006 Z. z. o posudzovaní vplyvov na životné prostredie a o zmene a doplnení niektorých zákonov v znení neskorších predpisov.

VI. PRÍLOHY

1. Informácia, či navrhovaná činnosť bola posudzovaná podľa zákona

Navrhovaná činnosť bola posudzovaná podľa zákona č. 24/2006 Z. z. o posudzovaní vplyvov na životné prostredie a o zmene a doplnení niektorých zákonov v znení neskorších predpisov. Ministerstvo životného prostredia Slovenskej republiky (ďalej ako „MŽP SR"), sekcia posudzovania vplyvov na životné prostredie, odbor posudzovania vplyvov na životné prostredie vydalo záverečné stanovisko č. 13510/2023-11.1.1/šm zo dňa 14.12.2024, právoplatné dňa 16.01.2024. MŽP SR, ako príslušný orgán rozhodlo, že zmena navrhovanej činnosti *„Rekonštrukcia uzla čistenia spalín a stáčacieho miesta na Spaľovni odpadov v Duslo, a.s. Šaľa"* uvedená v predloženom oznámení o zmene navrhovanej činnosti ***sa nebude posudzovať*** podľa zákona č. 24/2006 Z. z. o posudzovaní vplyvov na životné prostredie a o zmene a doplnení niektorých zákonov v znení neskorších predpisov.

Predmetom zmeny oproti pôvodnému oznámeniu o zmene navrhovanej činnosti s názvom *„Rekonštrukcia uzla čistenia spalín a stáčacieho miesta na Spaľovni odpadov v Duslo, a.s. Šaľa"* je inštalácia filtračného zariadenia v hornej časti skladovacieho zásobníka sorbentu („silo") v rámci trvalej inštalácie zariadenia DeSOx.

2. Mapa širších vzťahov s označením umiestnenia zmeny navrhovanej činnosti v obci a vo vzťahu k okolitej zástavbe

- Príloha č. 1 - Situácia širších vzťahov - Duslo, a. s. (súčasť textu tohoto oznámenia)
- Príloha č. 2 - Generel spoločnosti s vyznačením umiestnenia činnosti „Rekonštrukcia uzla čistenia spalín a stáčacieho miesta na Spaľovni odpadov v Duslo, a. s. Šaľa"

3. Dokumentácia k zmene navrhovanej činnosti

- Projektová dokumentácia pre vydanie stavebného povolenia – Sprievodná správa a Súhrnná technická správa v elektronickej verzii sú k dispozícii na priloženom CD nosiči

VII. DÁTUM SPRACOVANIA

v Šali dňa 10. 05. 2024

VIII. MENO, PRIEZVISKO, ADRESA A PODPIS SPRACOVATEĽA OZNÁMENIA

Ing. Diana Benesová
Odbor životného prostredia a ochrany zdravia
Duslo, a. s., Administratívna budova, ev. č. 1236, 927 03 Šaľa

Ing. Diana Benesová
technický pracovník

IX. PODPIS OPRÁVNENÉHO ZÁSTUPCU NAVRHOVATEĽA

Ing. Richard Katunský
Vedúci Odboru životného prostredia a ochrany zdravia
Duslo, a. s., Administratívna budova, ev. č. 1236,927 03 Šaľa

Ing. Richard Katunský
vedúci OŽP a OZ

Príloha č. 1 - Situácia širších vzťahov – Duslo, a. s.

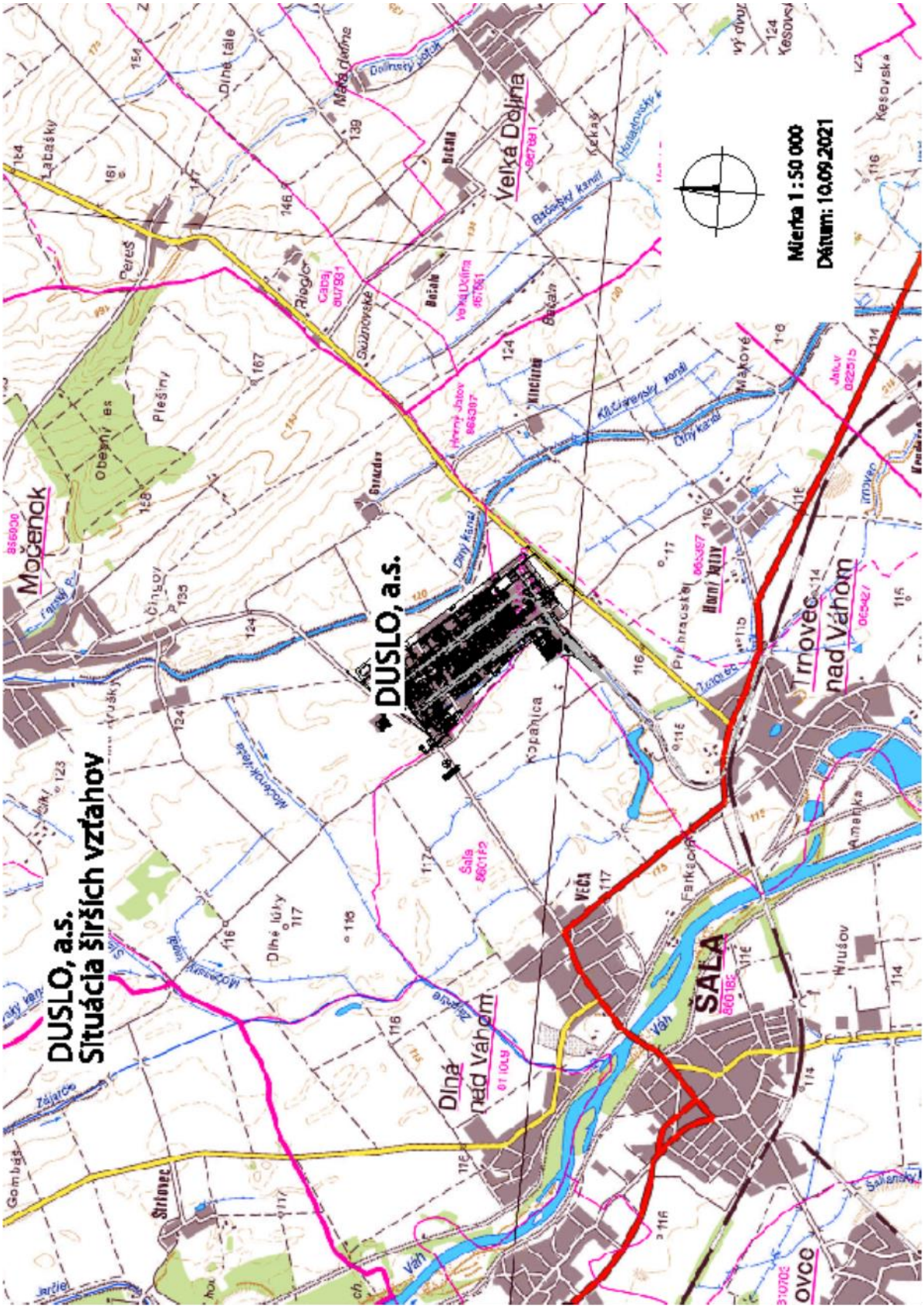

Príloha č. 2 - Generel spoločnosti Duslo, a. s. s vyznačením umiestnenia zmeny navrhovanej činnosti „Rekonštrukcia uzla čistenia spalín a stáčacieho miesta na Spaľovni odpadov v Duslo, a. s. Šaľa“

