Stavba:	**Stavebné úpravy objektov**
Investor:	**Agrospol Kalinovo, s.r.o.**
Miesto stavby:	**Dvor Kalinovo**
Vypracoval:	**PROGRES team, s.r.o**
Dátum:	**05/2022**
Číslo zákazky:	**2022/PS/967**

2



A. Sprievodná správa

Stavba:	**Stavebné úpravy objektov**
Investor:	**Agrospol Kalinovo, s.r.o.**
Miesto stavby:	**Dvor Kalinovo**
Vypracoval:	**PROGRES team, s.r.o**
Dátum:	**05/2022**
Číslo zákazky:	**2022/PS/967**

1. Identifikačné údaje stavby, stavebníka

1.1 Údaje o stavbe

Názov stavby: Miesto	**Stavebné úpravy objektov**
stavby:	Dvor Kalinovo
Okres:	Poltár
Kraj:	Banskobystrický
Charakter stavby:	stavebné úpravy

1.2 Údaje o investorovi

Stavebník:	Agrospol Kalinovo, s.r.o.
Oprávnený zástupca:	Ing Ondro
Adresa:	Zvolenská cesta 2740, 98401 Lučenec
IČO:	44977662
IČ DPH:	SK 2023099254
Tel.:	Ing Abelovský, 0903225109

1.3 Údaje o spracovateľovi dokumentácie

HIP:	PROGRES team,s.r.o Zvončín 190, prevádzka Priemyselná 2,Trnava
Štatutárny orgán:	Ing. Milan Císar
Sídlo spoločnosti:	919 01 Zvončín 190
IČO:	51285029
IČ DPH:	SK2120667560

Tel./fax. +421 33/552 13 16, 0903 438 562, email: progresteam@progres-team.eu, cisar.milan@gmail.com

2. Základné údaje charakterizujúce stavbu a jej budúcu prevádzku

Hosp. dvor Kalinovo sa v rámci živočíšnej výroby orientuje na chov oviec. V rámci tejto koncentrácie chovu chce využiť súčasné objekty na tento chov.

K tomuto účelu chce stavebnými úpravami v týchto objektoch vytvoriť etologické podmienky pre tento druh zvierat.

Jedná sa o dva objekty v súčasnosti využívaných na chov oviec, dva objekty s pôvodným účelom na chov HD a stavebné úpravy jestvujúcich silážnych žľabov.

Jedná sa o nasledovné objekty:

SO 01Stavebné úpravy objektu K174, parc. č. 808/20

Stavebné úpravy spočívajú nové dispozičné riešenie pôdorysu. Súčasťou budú búracie práce v štítových stenách objektu tak aby bol objekt prejazdný technikou nastielania a odstraňovania hnoja. Stavebné úpravy sa zrealizujú aj pre osadenie pásových kŕmnych žľabov. Pre zlepšenie klímy v objekte sa zateplí jestvujúci strešný plášť PUR panelmi, hr. 6 cm.

Jestvujúce aj navrhované otvory v štítových stenách budú opatrené zateplenými sekčnými vrátami ručne ovládanými. Delenie kotercov je navrhnuté oceľovými trubkovými zábranami. V kotercoch budú osadené miskové napájačky. K napájačkám bude zrealizovaný rozvod vody plastohliníkovými vyhrievanými trubkami.

Zrealizovaný bude aj nový bleskozvod.

Základné údaje objektu

Pôdorysné rozmery	23,2 x 68,15 m
Zastavaná plocha	1581 m^2
Kapacita oviec	450 ks (67,5 VDJ) s jahňatami

SO 02 Stavebné úpravy objektu K320, parc. č. 808/43

Rozsah stavebných úprav je principiálne identický ako v objekte SO1.

Naviac práce budú v odstránení jestvujúceho strešného plášťa, ktorý sa nahradí novým osadením zatepľovacích panelov PUR, hr. 6 cm.

Základné údaje

Pôdorys:	23 x 99,7 m
Zastavaná plocha	2293,1 m^2
Ustajňovacia kapacita	540ks (81 VDJ) oviec s jahňatami

SO 03 Stavebné úpravy silážnych žľabov, parc. č. 808/68 a 808/69

Súčasný stav stavebných konštrukcií predovšetkým podlahy je deštruovaný. Tento stav robí problémy jednak pri vyberaní objemu (do krmiva sa dostáva kamenivo) no predovšetkým ohrozuje životné prostredie tj znečisťovanie podzemných a povrchových vôd.

Stavebné úpravy riešia tento problém novou konštrukciou podláh s novým betónovým krytom a izoláciou Fatrafol SH 803. Detto je riešená manipulačná plocha pred silážnymi žľabmi. V tejto ploche je navrhnutý záchytný žľab, ktorý zvádza kontaminované dažďové vody do navrhovanej prefabrikovanej žumpy 20 m^3 Prefabrikát je z vodostavebného betónu.

SO 04Stavebné úpravy objektu ovčína, parc. č. 808/67

Tu sú ustajnené dojné ovce. Stavebné úpravy riešia novú dispozíciu pôdorysu a nové delenie ustajňovacích kotercov trubkovým hradením. Stavebné úpravy v podlahe riešia aj betónové pásy pre osadenie pásových kŕmnych žľabov.

Súčasťou stavebných úprav je aj úprava štítových stien novými otvormi tak, aby bol objekt prechodný pre techniku nastielania a odstraňovania hnoja. V otvoroch budú osadené zateplené sekčné vráta s ručným ovládaním. Navrhuje sa kompletná výmena jestvujúcich okien za plastové. Jestvujúca krytina sa nahradí zatepľovacím PUR panelom, hr. 60 mm.

Základné údaje

Pôdorys:	105 x 15,5 m
Zastavaná plocha	1627,5 m^2

Ustajňovacia kapacita 500 ks (75 VDJ) dojných oviec

SO 05 Stavebné úpravy objektu ovčína s dojárňou, parc. č. 808/65

Slúži detto ako obj. č. SO4 vrátane osadenia dojárne a mliečnice.

Tu sú ustajnené dojné ovce. Stavebné úpravy riešia novú dispozíciu pôdorysu a nové delenie ustajňovacích kotercov trubkovým hradením. Stavebné úpravy v podlahe riešia aj betónové pásy pre osadenie pásových kŕmnych žľabov.

Súčasťou stavebných úprav je aj úprava štítových stien novými otvormi tak, aby bol objekt prechodný pre techniku nastielania a odstraňovania hnoja. V otvoroch budú osadené zateplené sekčné vráta s ručným ovládaním. Navrhuje sa kompletná výmena jestvujúcich okien za plastové.

Odstráni sa strešný plášť tj. podhľad so zateplením vrátane trapézového plechu a celé sa to zateplí PUR panelom hr. 60 mm.

Základné údaje

Pôdorys: Hlavný objekt	105 x 15,5 m
Mliečnica	14 x 5,7 m
Zastavaná plocha	1707,3 m^2
Ustajňovacia kapacita	500ks (75 VDJ) dojných oviec

4. Starostlivosť o bezpečnosť práce a technických zariadení

Počas asanácie stavby je potrebné z hľadiska bezpečnosti práce a technických zariadení pri práci postupovať v zmysle Zákona č.124/2006 Z.z. o bezpečnosti a ochrane zdravia pri práci a o zmene a doplnení niektorých zákonov, Zákona č.125/2006 Z.z. o inšpekcii práce a o zmene a doplnení Zákona 82/2005 Z.z. o nelegálnej práci a nelegálnom zamestnávaní a o zmene a doplnení niektorých zákonov a Zákona č.126/2006 Z.Z. o verejnom zdravotníctve. Tiež je potrebné postupovať v zmysle Nariadenia vlády SR č. 392/2006 Z.z. o minimálnych bezpečnostných a zdravotných požiadavkách pri používaní pracovných prostriedkov, Nariadenia vlády SR č.391/2006 Z.z. o minimálnych bezpečnostných a zdravotných požiadavkách na pracovisko, Nariadenia vlády SR č.395/2006 Z.z. o minimálnych požiadavkách na poskytovanie a používanie osobných ochranných pracovných prostriedkov, Nariadenia vlády SR č.281/2006 Z.z. o minimálnych bezpečnostných a zdravotných požiadavkách pri ručnej manipulácii s bremenami, Nariadenia vlády SR č.396/2006 Z.z. o minimálnych bezpečnostných a zdravotných požiadavkách na stavenisko, Nariadenia vlády SR č.387/2006 Z.z. o požiadavkách na zaistenie bezpečnostného a zdravotného označenia pri práci, Nariadenia vlády SR č.269/2006 Z.z. o podrobnostiach o požiadavkách na osvetlenie pri práci, resp. podľa ostatných platných právnych predpisov v oblasti bezpečnosti a ochrany zdravia pri práci.

5. Technické realizačné doplnenia

Hlavný dodávateľ bude v plnej miere zodpovedať za dodávku ako celok a taktiež za východziu pozíciu pre ďalšie stavebné procesy. V prípade nezrovnalostí v projekte, zmien projektu počas výstavby, pripomienok zo strany investora či inej zainteresovanej strany, neodkladne kontaktujte HIP, Ing. Milan Císar, Mob.: 0903 438 562.



Legenda

Jestvujúce objekty

Objekt dotknutý stavebnými úpravami

Objekty

SO1	Stavebné úpravy objektu K174 na chov oviec
SO2	Stavebné úpravy objektu K320 na chov oviec
SO3	Stavebné úpravy silážnych žlabov
SO4	Stavebné úpravy objektu ovčína
SO5	Stavebné úpravy objektu ovčína s dojárňou

ZODP.PROJEKTANT	VYPRACOVAL	
Ing. Císar	Turanský	

INVESTOR: AGROSPOL Kalinovo, s.r.o.

OÚ: Kalinovo | KRAJ: Banskobystrický

PROGRES TEAM
PRIEMYSELNÁ 2
TRNAVA

NÁZOV STAVBY A LOKALITA:

Stavebné úpravy objektov

Hosp. dvor Kalinovo

PROFESIA: B. Situácia

OBSAH: Koordinačná situácia

FORMÁT:	2A4
DÁTUM:	04/2022
STUPEŇ:	PS
Č.ZÁKAZKY:	2022/PS/967
KÓTOVANÉ V:	m
MIERKA: 1: 2000	Č.VÝKRESU: 1

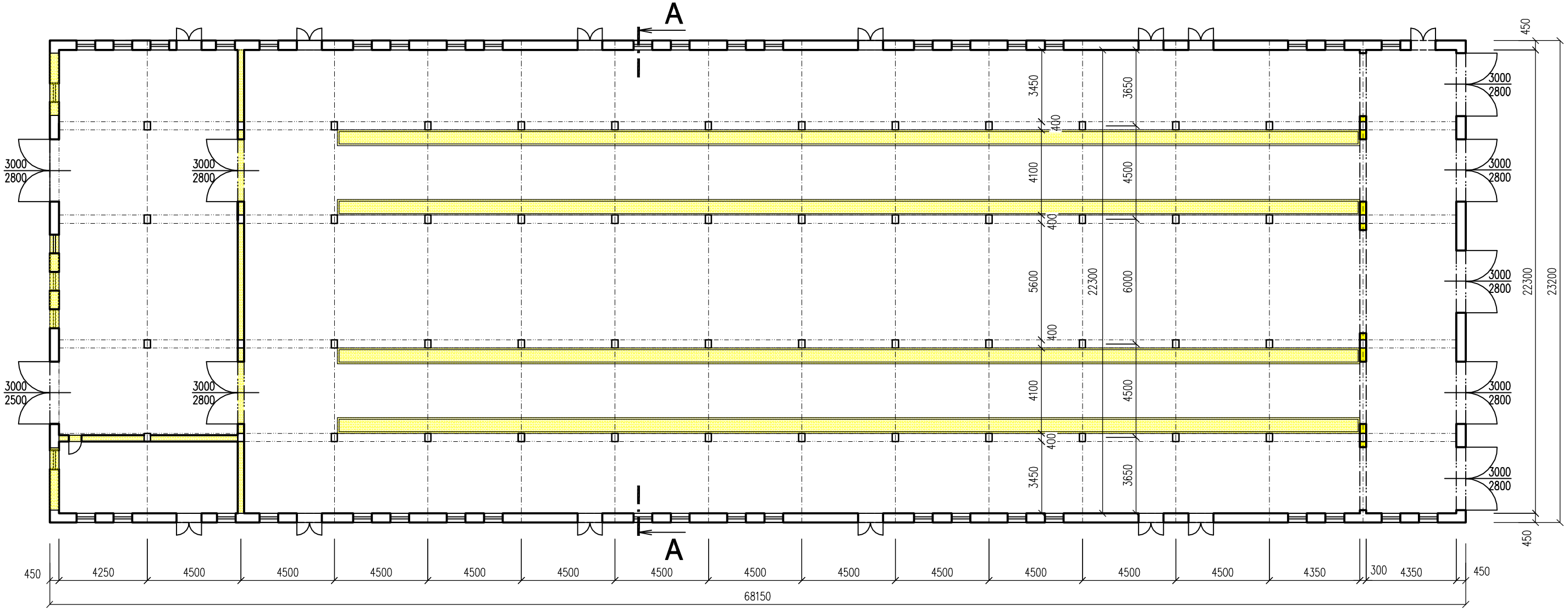

Legenda

Búracie práce

ZODP.PROJEKTANT	VYPRACOVAL	
Ing. Císar	Turanský	

INVESTOR: AGROSPOL Kalinovo, s.r.o.

OÚ: Kalinovo | KRAJ: Banskobystrický

PROGRES TEAM
PRIEMYSELNÁ 2
TRNAVA

NÁZOV STAVBY A LOKALITA: Kalinovo, parc. č. 808/20

Stavebné úpravy objektov

S01 Stavebné úpravy objektu K174 na chov oviec

PROFESIA: Architektonicko – stavebné riešenie

OBSAH: Pôdorys K174 – starý stav

FORMÁT:	2A4
DÁTUM:	04/2022
STUPEŇ:	PS
Č.ZÁKAZKY:	2022/PS/967
KÓTOVANÉ V:	m
MIERKA: 1: 200	Č.VÝKRESU: 1

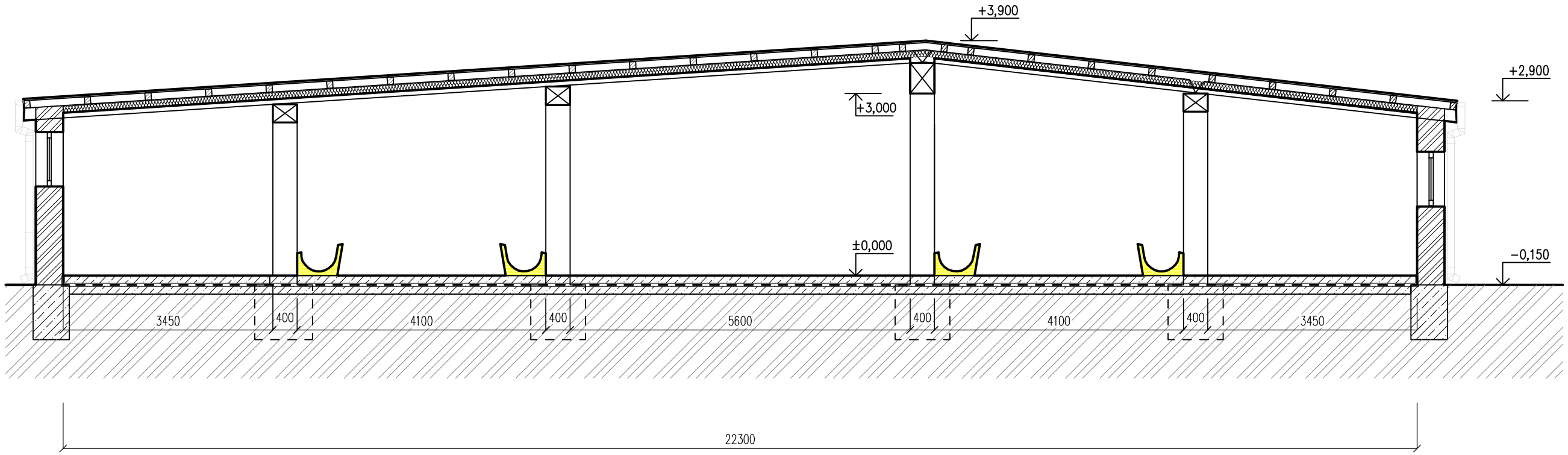

Legenda

Búracie práce

ZODP.PROJEKTANT	VYPRACOVAL	
Ing. Císar	Turanský	
INVESTOR: AGROSPOL Kalinovo, s.r.o.		
OÚ: Kalinovo	KRAJ: Banskobystrický	

PROGRES TEAM
PRIEMYSELNÁ 2
TRNAVA

NÁZOV STAVBY A LOKALITA: Kalinovo, parc. č. 808/20

Stavebné úpravy objektov

SO1 Stavebné úpravy objektu K174 na chov oviec

PROFESIA: Architektonicko – stavebné riešenie

OBSAH: Rez A–A – starý stav

FORMÁT:	2A4
DÁTUM:	04/2022
STUPEŇ:	PS
Č.ZÁKAZKY:	2022/PS/967
KÓTOVANÉ V:	mm
MIERKA: 1: 75	Č.VÝKRESU: 2

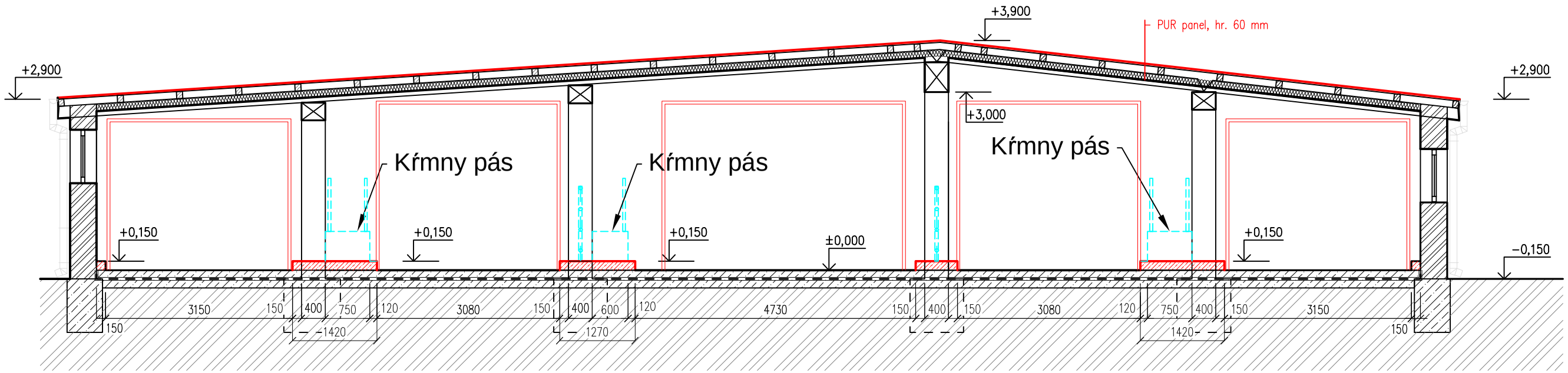

Legenda

Navrhované konštrukcie z betónu

ZODP.PROJEKTANT	VYPRACOVAL	
Ing. Císar	Turanský	

INVESTOR: AGROSPOL Kalinovo, s.r.o.

OÚ: Kalinovo | KRAJ: Banskobystrický

NÁZOV STAVBY A LOKALITA: Kalinovo, parc. č. 808/20

Stavebné úpravy objektov

SO1 Stavebné úpravy objektu K174 na chov oviec

PROFESIA: Architektonicko – stavebné riešenie

OBSAH: Rez A–A – nový stav

PROGRES TEAM
PRIEMYSELNÁ 2
TRNAVA

FORMÁT:	2A4
DÁTUM:	04/2022
STUPEŇ:	PS
Č.ZÁKAZKY:	2022/PS/967
KÓTOVANÉ V:	mm
MIERKA: 1: 75	Č.VÝKRESU: 4

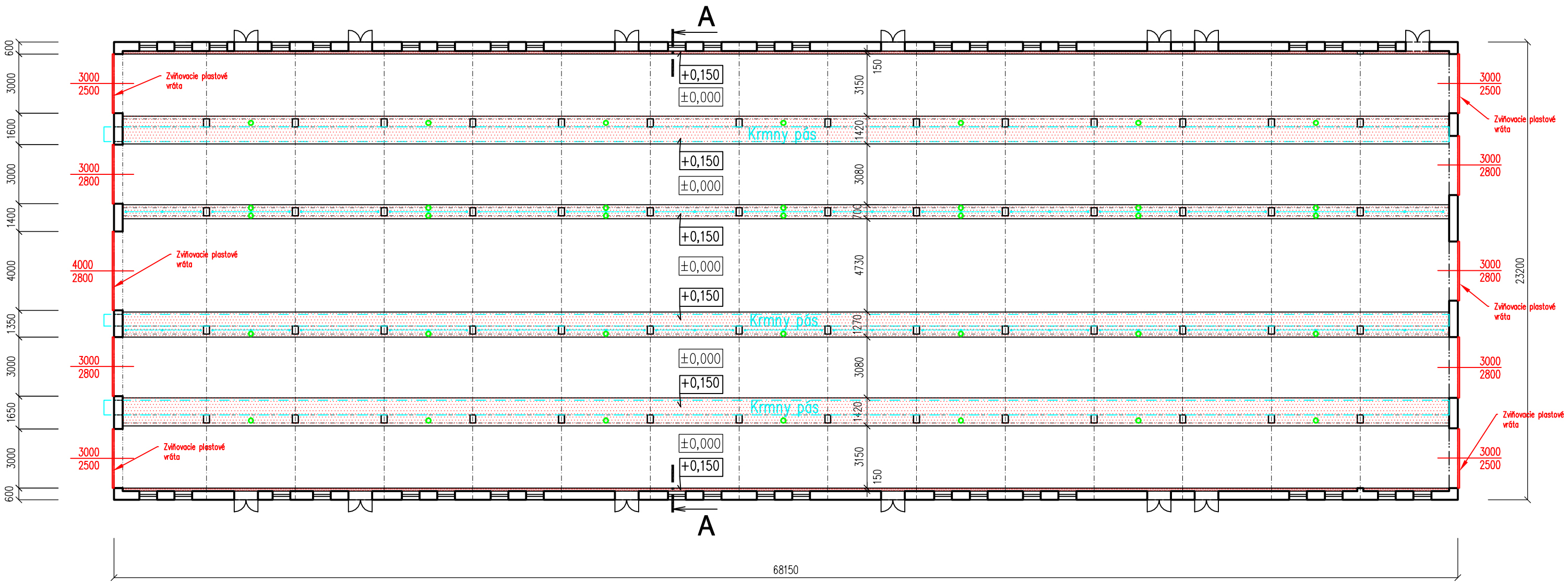

Legenda

Navrhované konštrukcie

Napájačka

ZODP.PROJEKTANT	VYPRACOVAL	
Ing. Císar	Turanský	
INVESTOR: AGROSPOL Kalinovo, s.r.o.		
OÚ: Kalinovo	KRAJ: Banskobystrický	

PROGRES TEAM
PRIEMYSELNÁ 2
TRNAVA

NÁZOV STAVBY A LOKALITA: Kalinovo, parc. č. 808/20

Stavebné úpravy objektov

SO1 Stavebné úpravy objektu K174 na chov oviec

PROFESIA: Architektonicko – stavebné riešenie

OBSAH: Pôdorys K174 – nový stav

FORMÁT:	2A4
DÁTUM:	04/2022
STUPEŇ:	PS
Č.ZÁKAZKY:	2022/PS/967
KÓTOVANÉ V:	m
MIERKA: 1: 200	Č.VÝKRESU: 3

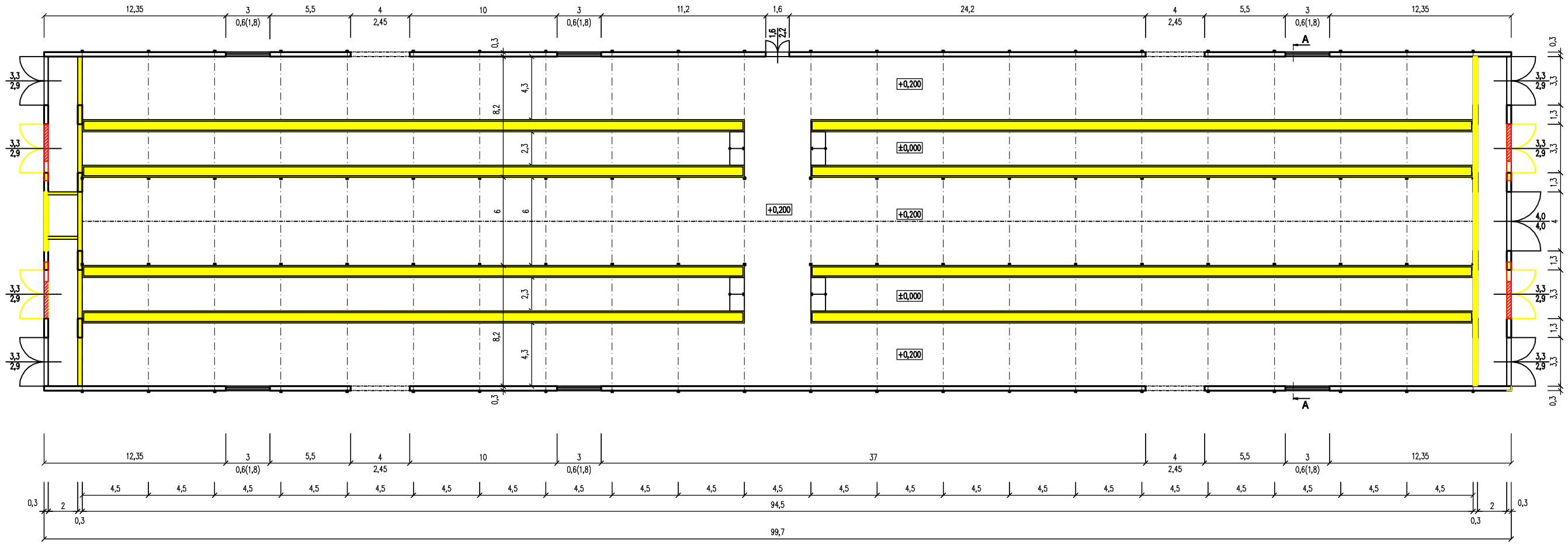

Legenda

Búracie práce

ZODP.PROJEKTANT	VYPRACOVAL	
Ing. Císar	Turanský	
INVESTOR: AGROSPOL Kalinovo, s.r.o.		
OÚ: Kalinovo	KRAJ: Banskobystrický	

PROGRES TEAM
PRIEMYSELNÁ 2
TRNAVA

NÁZOV STAVBY A LOKALITA: Kalinovo, parc. č. 808/43

Stavebné úpravy objektov

S02 Stavebné úpravy objektu K320 na chov oviec

PROFESIA: Architektonicko – stavebné riešenie

OBSAH: Pôdorys – starý stav

FORMÁT:	2A4
DÁTUM:	04/2022
STUPEŇ:	PS
Č.ZÁKAZKY:	2022/PS/967
KÓTOVANÉ V:	m
MIERKA: 1:300	Č.VÝKRESU: 1

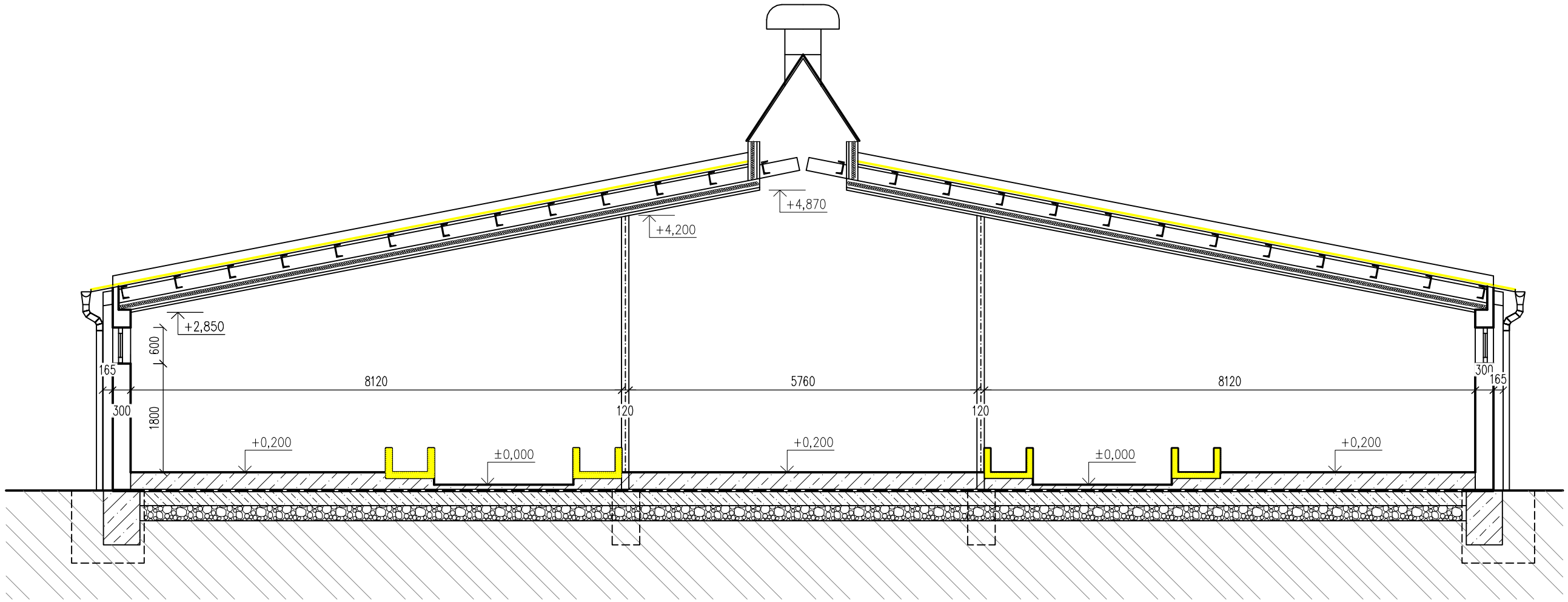

Legenda

Búracie práce

ZODP.PROJEKTANT	VYPRACOVAL	
Ing. Císar	Turanský	

INVESTOR: AGROSPOL Kalinovo, s.r.o.

OÚ: Kalinovo | KRAJ: Banskobystrický

PROGRES TEAM
PRIEMYSELNÁ 2
TRNAVA

NÁZOV STAVBY A LOKALITA: Kalinovo, parc. č. 808/43

Stavebné úpravy objektov

SO2 Stavebné úpravy objektu K320 na chov oviec

PROFESIA: Architektonicko – stavebné riešenie

OBSAH: Rez A–A – starý stav

FORMÁT:	2A4
DÁTUM:	04/2022
STUPEŇ:	PS
Č.ZÁKAZKY:	2022/PS/967
KÓTOVANÉ V:	m
MIERKA: 1:75	Č.VÝKRESU: 2

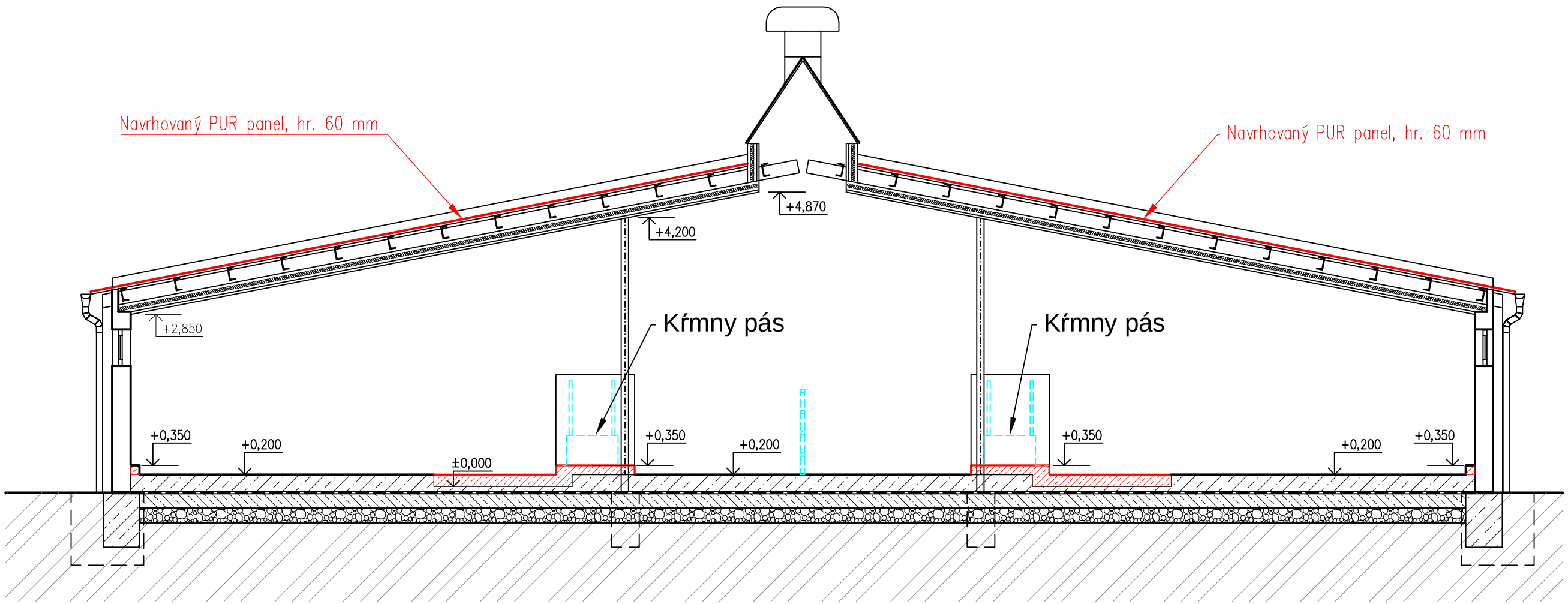

ZODP.PROJEKTANT	VYPRACOVAL	
Ing. Císar	Turanský	
INVESTOR: AGROSPOL Kalinovo, s.r.o.		
OÚ: Kalinovo	KRAJ: Banskobystrický	

PROGRES TEAM
PRIEMYSELNÁ 2
TRNAVA

NÁZOV STAVBY A LOKALITA: Kalinovo, parc. č. 808/43

Stavebné úpravy objektov

SO2 Stavebné úpravy objektu K320 na chov oviec

PROFESIA: Architektonicko – stavebné riešenie

OBSAH: Rez A–A – nový stav

FORMÁT:	2A4
DÁTUM:	04/2022
STUPEŇ:	PS
Č.ZÁKAZKY:	2022/PS/967
KÓTOVANÉ V:	m
MIERKA: 1:75	Č.VÝKRESU: 4

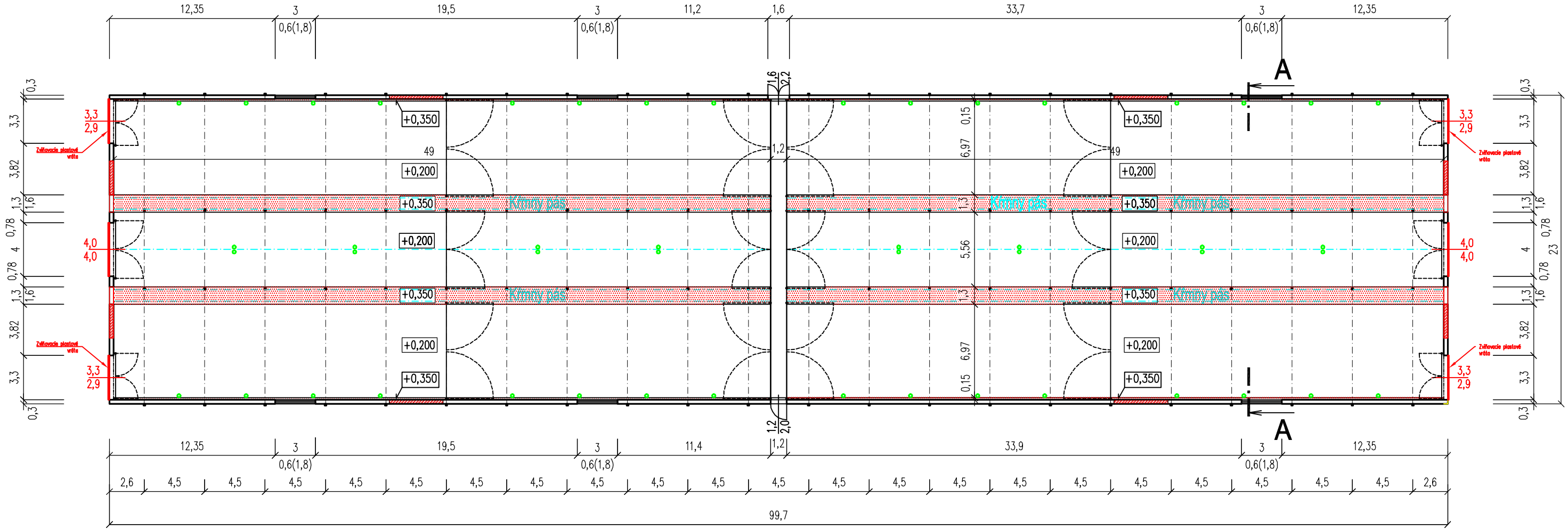

Legenda

- Navrhované konštrukcie
- Napájačka

ZODP.PROJEKTANT	VYPRACOVAL	
Ing. Císar	Turanský	

INVESTOR: AGROSPOL Kalinovo, s.r.o.

OÚ: Kalinovo | KRAJ: Banskobystrický

NÁZOV STAVBY A LOKALITA: Kalinovo, parc. č. 808/43

Stavebné úpravy objektov

SO2 Stavebné úpravy objektu K320 na chov oviec

PROFESIA: Architektonicko – stavebné riešenie

OBSAH: Pôdorys – nový stav

PROGRES TEAM
PRIEMYSELNÁ 2
TRNAVA

FORMÁT:	2A4
DÁTUM:	04/2022
STUPEŇ:	PS
Č.ZÁKAZKY:	2022/PS/967
KÓTOVANÉ V:	m
MIERKA: 1:300	Č.VÝKRESU: 3

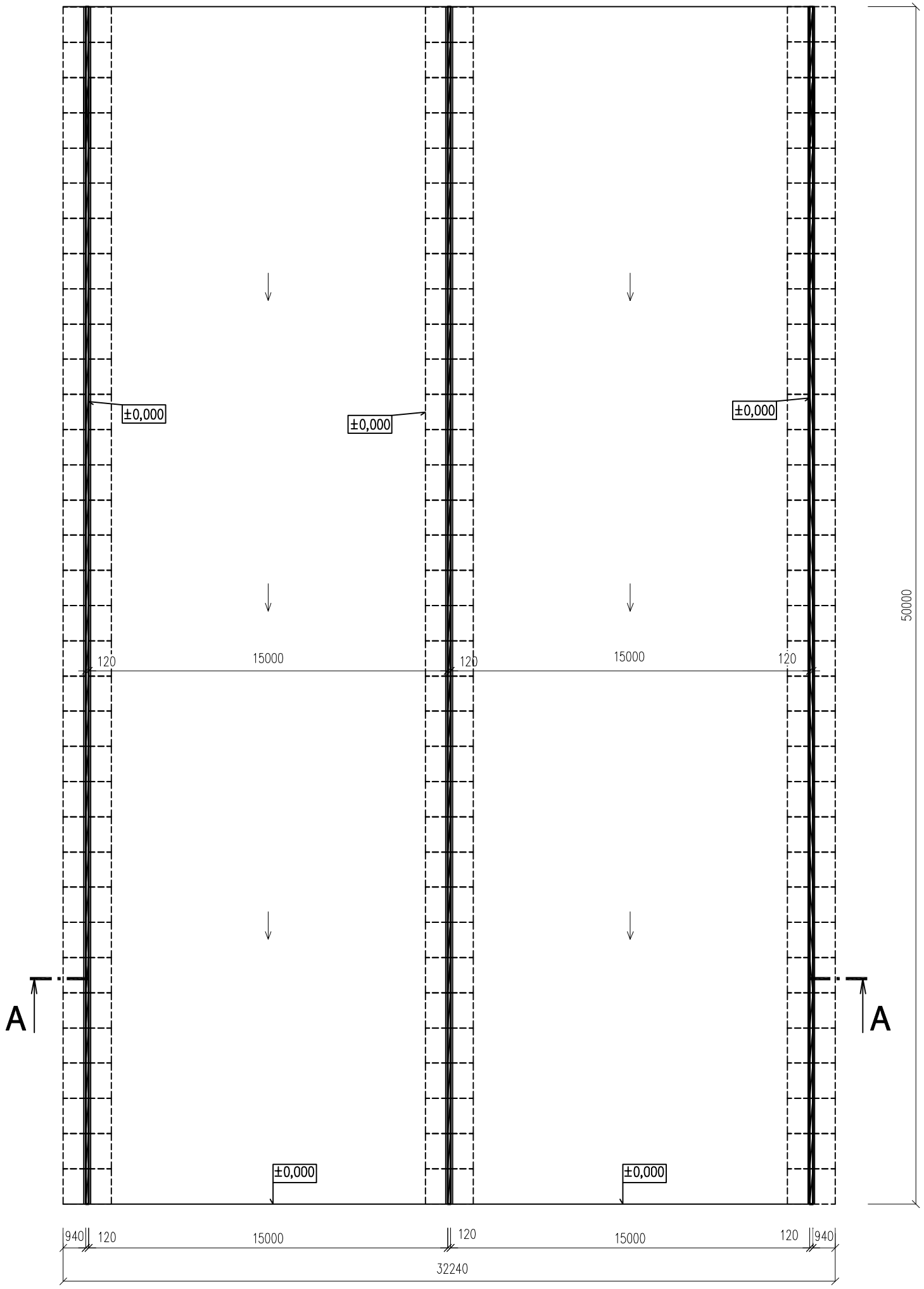

Rez A-A -starý stav
M 1:200

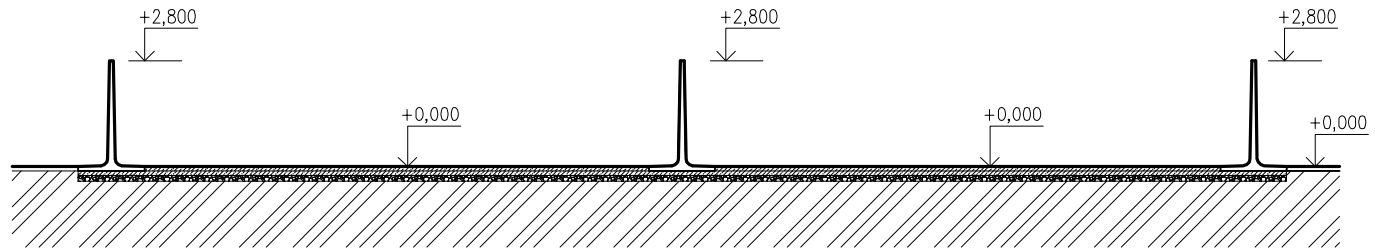

ZODP.PROJEKTANT	VYPRACOVAL	
Ing. Císar	Turanský	
INVESTOR: AGROSPOL Kalinovo, s.r.o.		
OÚ: Kalinovo	KRAJ: Banskobystrický	

PROGRES TEAM
PRIEMYSELNÁ 2
TRNAVA

NÁZOV STAVBY A LOKALITA:
Kalinovo, parc. č. 808/68, 808/69

Stavebné úpravy objektov

SO3 Stavebné úpravy silážnych žlabov

PROFESIA: Architektonicko – stavebné riešenie

OBSAH: Pôdorys, rez A–A – starý stav

FORMÁT:	2A4
DÁTUM:	04/2022
STUPEŇ:	PS
Č.ZÁKAZKY:	2022/PS/967
KÓTOVANÉ V:	mm
MIERKA: 1: 200	Č.VÝKRESU: 1

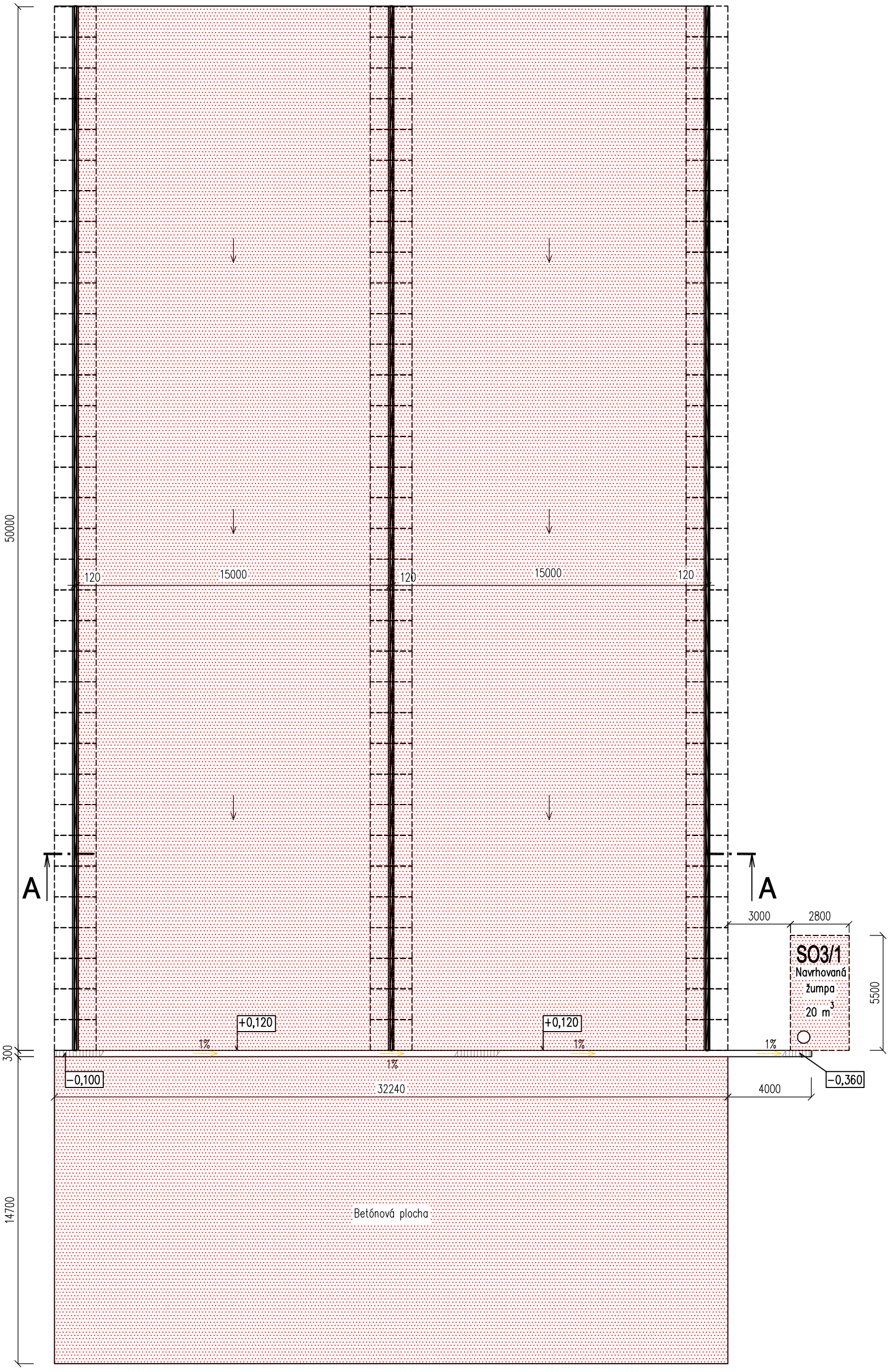

ZODP.PROJEKTANT	VYPRACOVAL		PROGRES TEAM
Ing. Čisar	Turanský		PRIEMYSELNÁ 2 TRNAVA
INVESTOR: AGROSPOL Kalinovo, s.r.o.			
OÚ: Kalinovo	KRAJ: Banskobystrický		

NÁZOV STAVBY A LOKALITA: Kalinovo, parc. č. 808/68, 808/69

Stavebné úpravy objektov

SO3 Stavebné úpravy silážnych žlabov

PROFESIA: Architektonicko – stavebné riešenie

OBSAH: Pôdorys – nový stav

FORMÁT:	2A4
DÁTUM:	04/2022
STUPEŇ:	PS
Č.ZÁKAZKY:	2022/PS/967
KÓTOVANÉ V:	mm
MIERKA: 1: 200	Č.VÝKRESU: 2

Rez A-A - nový stav
M 1:100

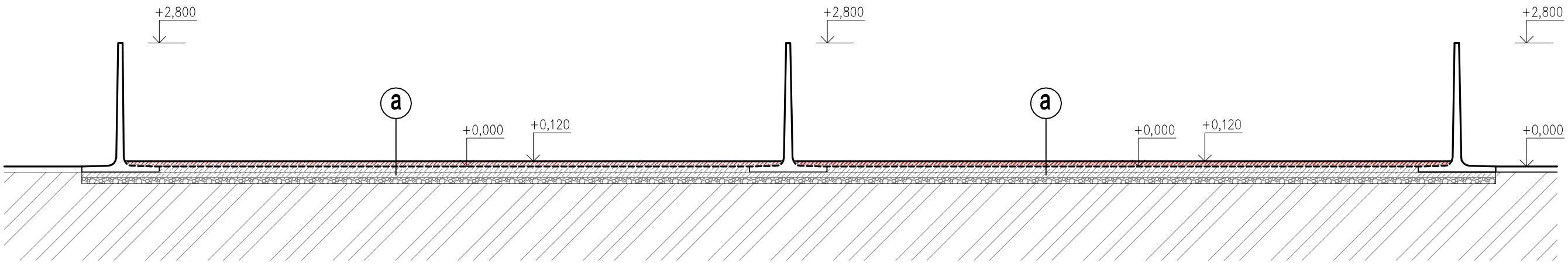

a – Betón C35/45 XD3, XA3, XF4 hr. 150–120 mm
+ kari rohož 8x150/150
– Ochranná geotextília
– Izolácia Fatrafol 803
– Ochranná geotextília
– Vyrovnávací násyp štrkodrvou 0–4 mm, hr. 50 mm
– Pôvodná betónová podlaha

Detail roštu
Mierka 1:10

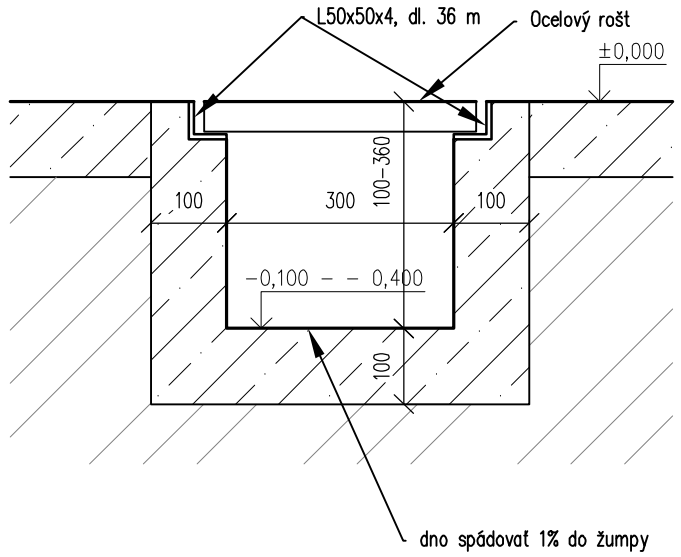

ZODP.PROJEKTANT	VYPRACOVAL	
Ing. Císar	Turanský	

INVESTOR: AGROSPOL Kalinovo, s.r.o.

OÚ: Kalinovo | KRAJ: Banskobystrický

PROGRES TEAM
PRIEMYSELNÁ 2
TRNAVA

NÁZOV STAVBY A LOKALITA: Kalinovo, parc. č. 808/68, 808/69

Stavebné úpravy objektov

SO3 Stavebné úpravy silážnych žlabov

PROFESIA: Architektonicko – stavebné riešenie

OBSAH: Rez A–A, Detail roštu

FORMÁT:	2A4
DÁTUM:	04/2022
STUPEŇ:	PS
Č.ZÁKAZKY:	2022/PS/967
KÓTOVANÉ V:	mm
MIERKA: 1: 100, 1:10	Č.VÝKRESU: 3

REZ A - A`

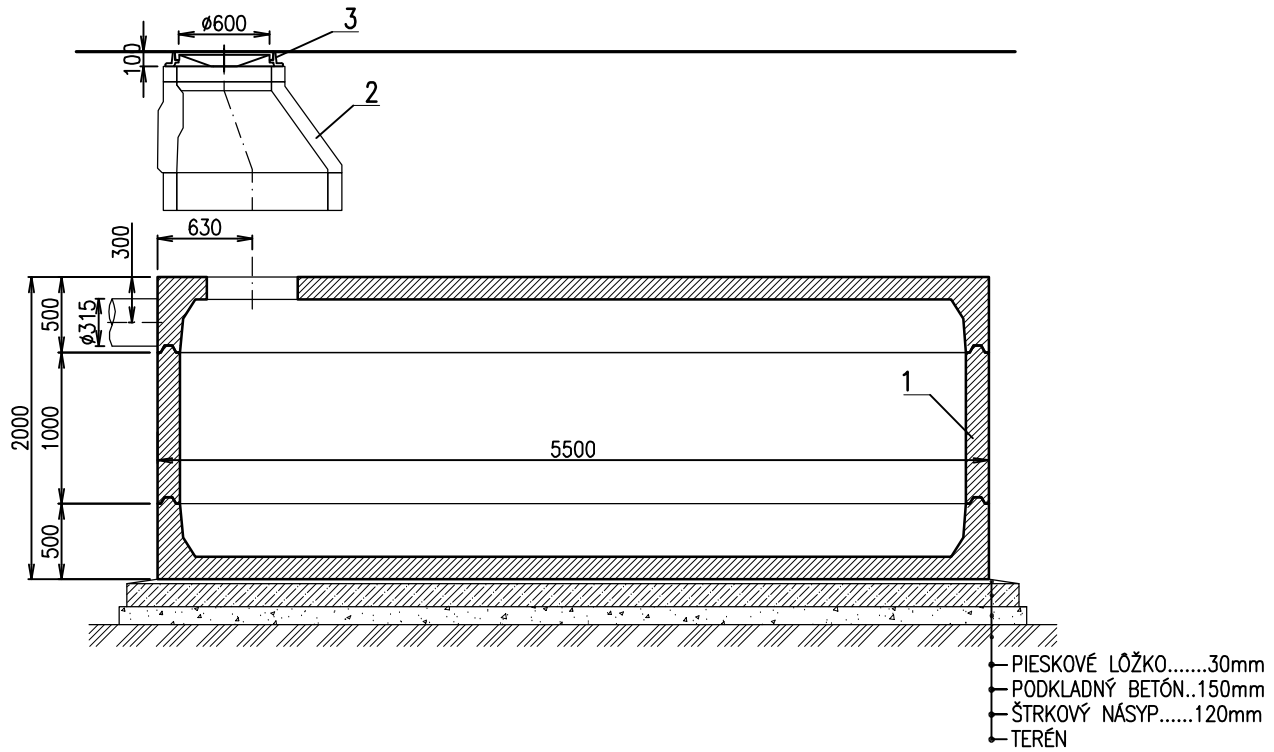

REZ B-B`

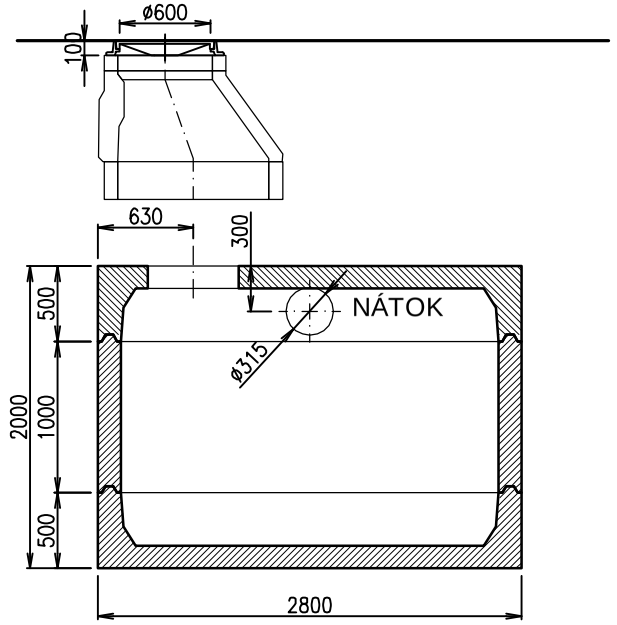

PÔDORYS

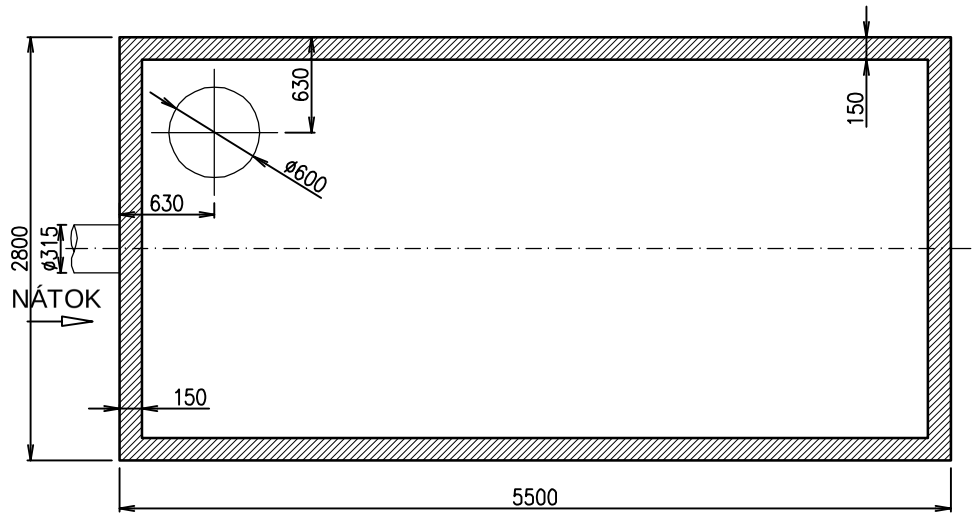

Zoznam prvkov

1 BETÓNOVÁ NÁDRŽ
2 BETÓNOVÁ SKRUŽ
3 POKLOP ø600

ZODP.PROJEKTANT	VYPRACOVAL	
Ing. Císar	Turanský	

PROGRES TEAM
PRIEMYSELNÁ 2
TRNAVA

INVESTOR: AGROSPOL Kalinovo, s.r.o.

OÚ: Kalinovo | KRAJ:Banskobystrický

NÁZOV STAVBY A LOKALITA: Kalinovo, parc. č. 808/68, 808/69

Stavebné úpravy objektov

SO3/1 Žumpa 20 m^3

PROFESIA: Architektonicko – stavebné riešenie

OBSAH: Pôdorys, rez A–A, rez B–B

FORMÁT:	2A4
DÁTUM:	04/2022
STUPEŇ:	PS
Č.ZÁKAZKY:	2022/PS/967
KÓTOVANÉ V:	mm
MIERKA: 1: 50	Č.VÝKRESU: 4

Pôdorys

M 1:300

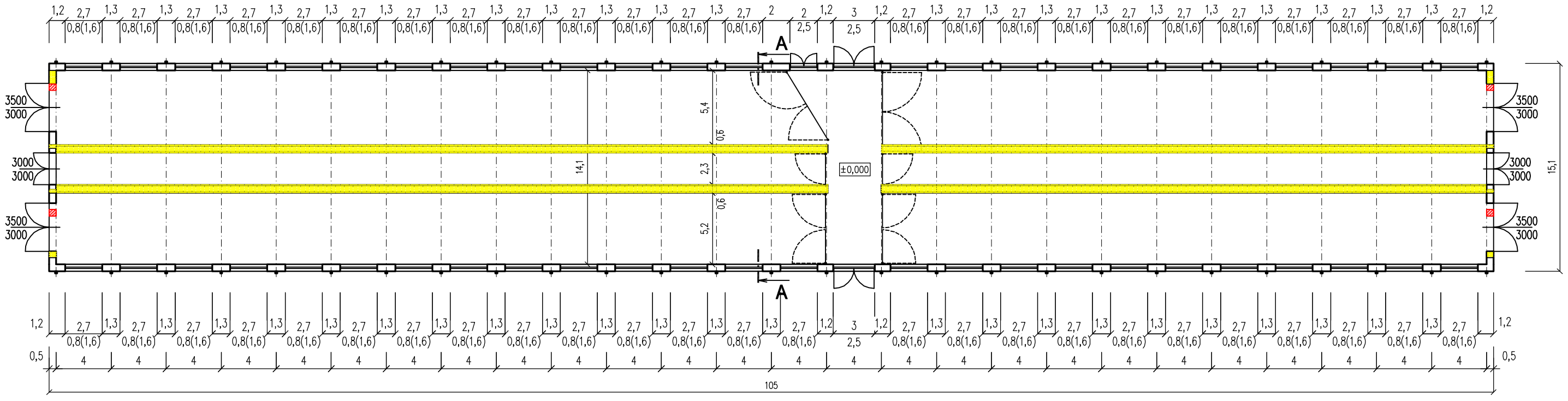

Rez A-A

M 1:100

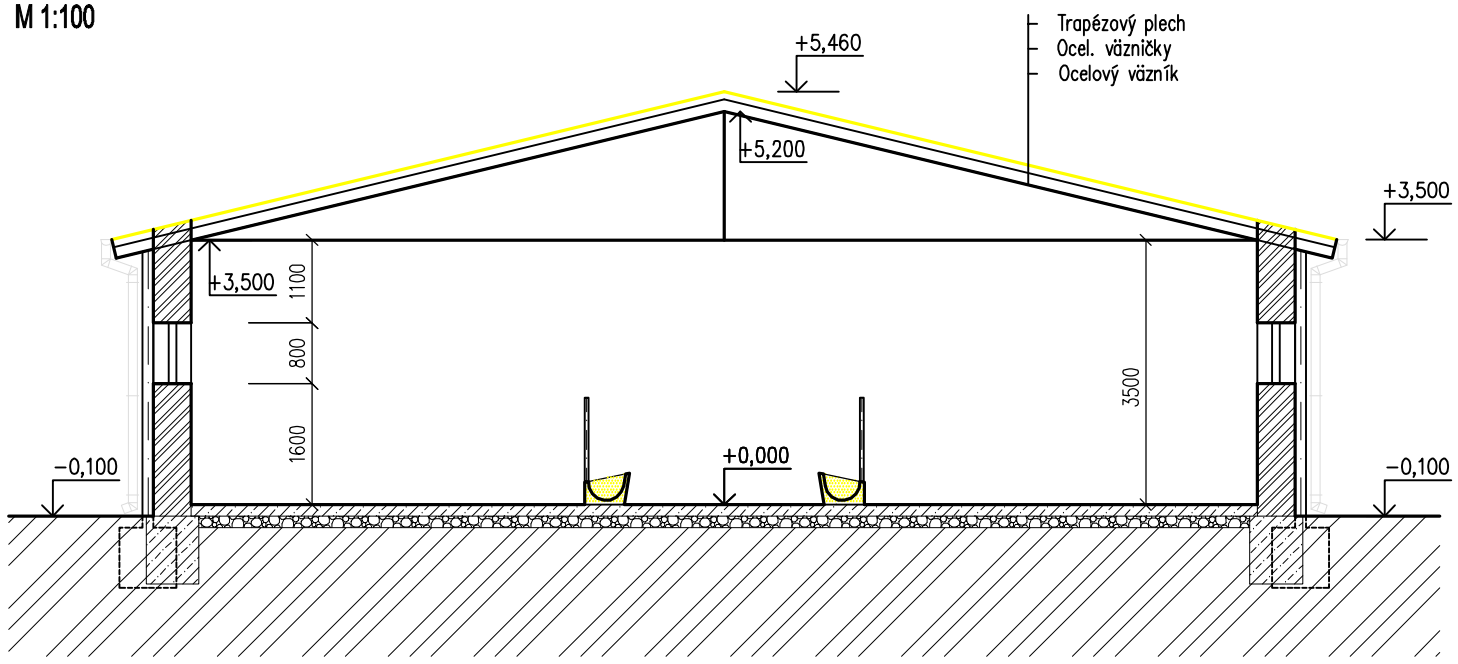

Legenda

Búracie práce

ZODP.PROJEKTANT	VYPRACOVAL	
Ing. Čísar	Turanský	

INVESTOR: AGROSPOL Kalinovo, s.r.o.

OÚ: Kalinovo | KRAJ: Banskobystrický

PROGRES TEAM
PRIEMYSELNÁ 2
TRNAVA

NÁZOV STAVBY A LOKALITA: Kalinovo, parc. č. 808/67

Stavebné úpravy objektov

SO4 Stavebné úpravy objektu ovčína

PROFESIA: Architektonicko – stavebné riešenie

OBSAH: Pôdorys, rez A–A – starý stav

FORMÁT:	2A4
DÁTUM:	04/2022
STUPEŇ:	PS
Č.ZÁKAZKY:	2022/PS/967
KÓTOVANÉ V:	m
MIERKA	1:300,1:100
Č.VÝKRESU:	1

Pôdorys

M 1:300

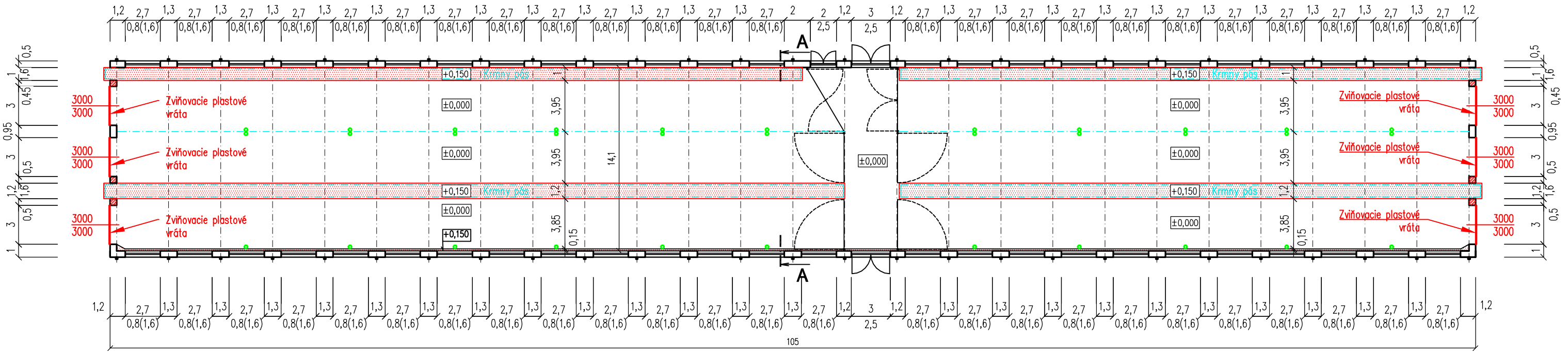

Rez A-A

M 1:100

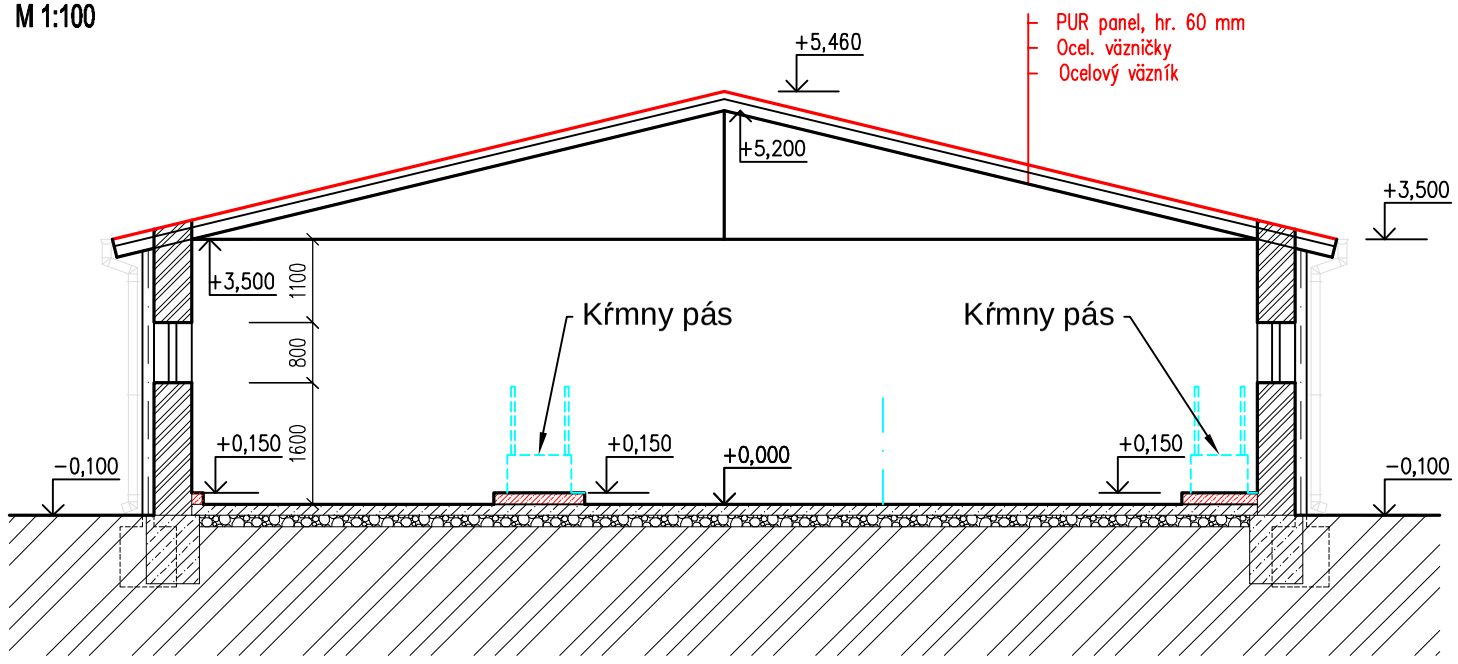

Legenda

Navrhované konštrukcie z betónu

Legenda

Navrhované konštrukcie

Napájačka

ZODP.PROJEKTANT	VYPRACOVAL	
Ing. Císar	Turanský	

PROGRES TEAM
PRIEMYSELNÁ 2
TRNAVA

INVESTOR: AGROSPOL Kalinovo, s.r.o.

OÚ: Kalinovo | KRAJ: Banskobystrický

NÁZOV STAVBY A LOKALITA: Kalinovo, parc. č. 808/67

Stavebné úpravy objektov

SO4 Stavebné úpravy objektu ovčína

PROFESIA: Architektonicko – stavebné riešenie

OBSAH: Pôdorys, rez A–A – nový stav

FORMÁT:	2A4
DÁTUM:	04/2022
STUPEŇ:	PS
Č.ZÁKAZKY:	2022/PS/967
KÓTOVANÉ V:	m
MIERKA	1:300,1:100
Č.VÝKRESU:	2

Pôdorys

M 1:300

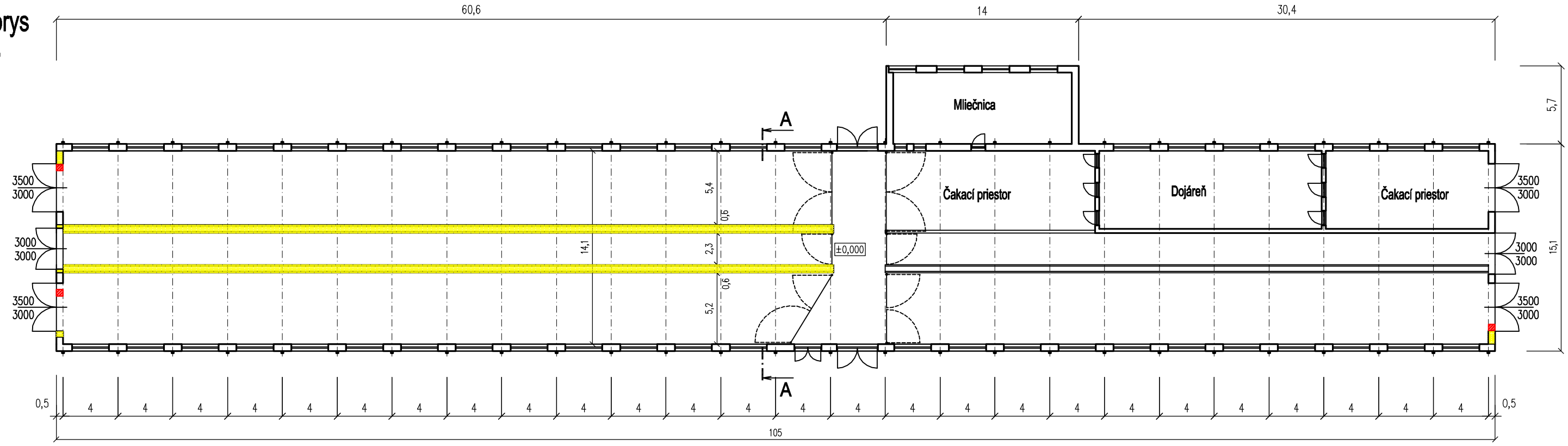
60,6
14
30,4
5,7
15,1
Mliečnica
Čakací priestor
Dojáreň
Čakací priestor
A
A
±0,000
5,4
0,6
2,3
0,6
5,2
14,1
3500
3000
3000
3000
3000
3000
3500
3000
3000
3000
3500
3000
0,5
4
4
4

Pôdorys

M 1:300

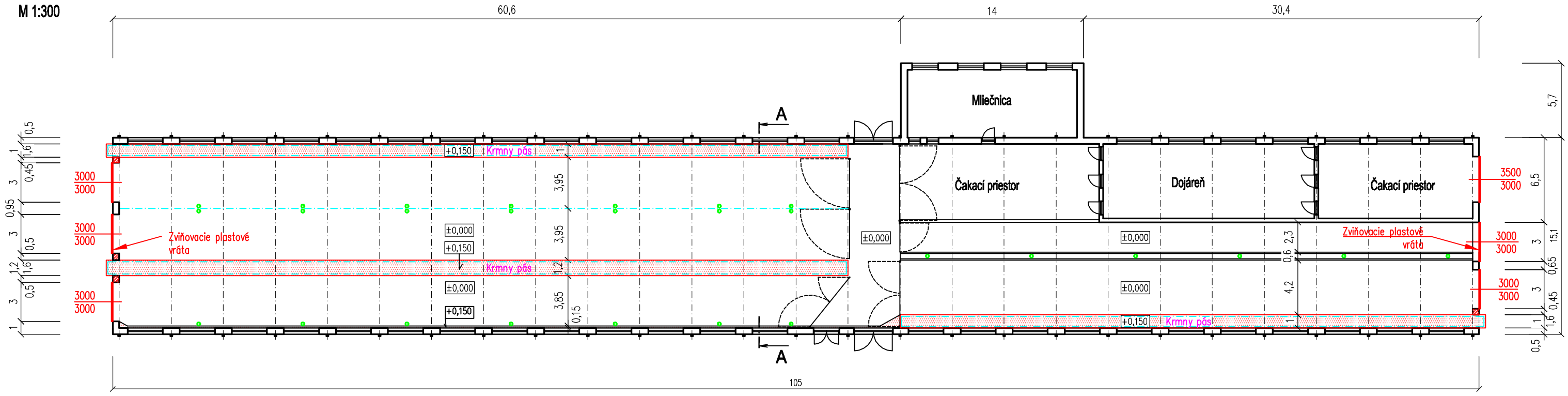

Rez A-A

M 1:100

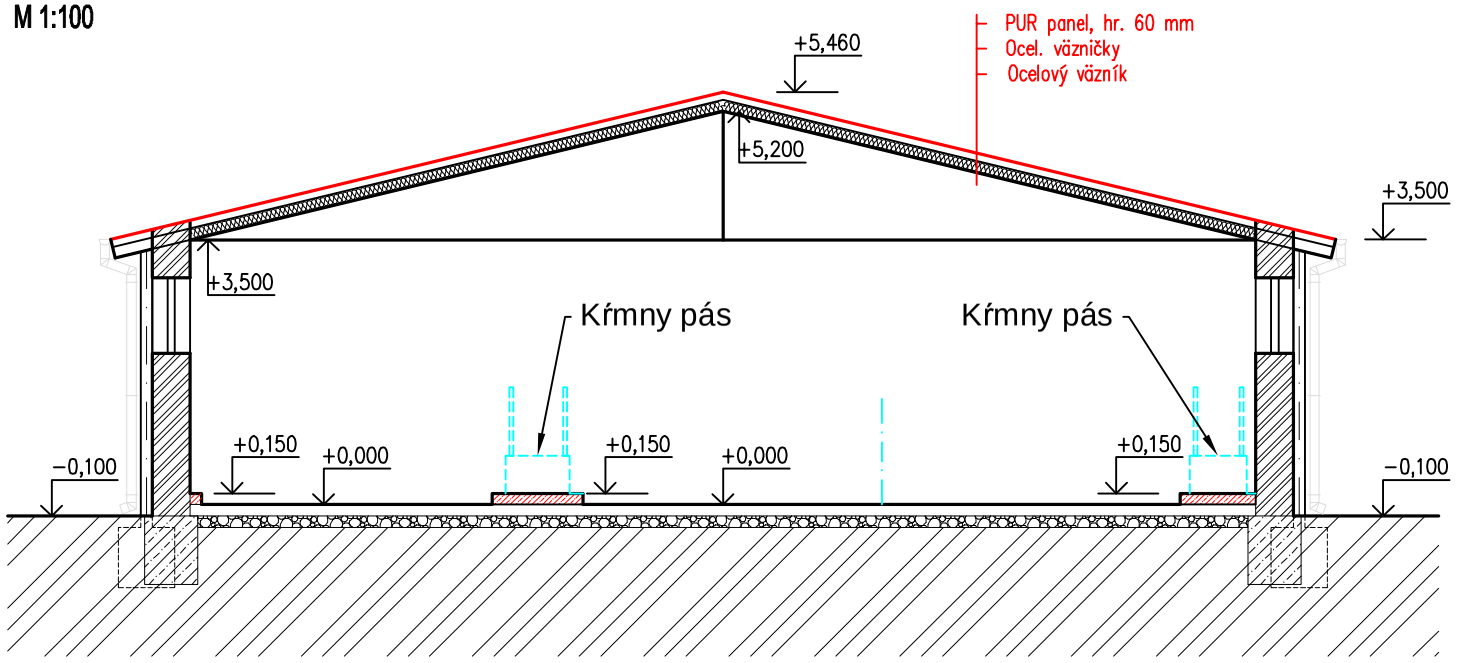

Legenda

Navrhované konštrukcie z betónu

Legenda

Navrhované konštrukcie

Napájačka

ZODP.PROJEKTANT	VYPRACOVAL	
Ing. Císar	Turanský	

INVESTOR: AGROSPOL Kalinovo, s.r.o.

OÚ: Kalinovo | KRAJ: Banskobystrický

PROGRES TEAM
PRIEMYSELNÁ 2
TRNAVA

NÁZOV STAVBY A LOKALITA: Kalinovo, parc. č. 808/65

Stavebné úpravy objektov

S05 Stavebné úpravy objektu ovčína s dojárňou

PROFESIA: Architektonicko – stavebné riešenie

OBSAH: Pôdorys, rez A–A – nový stav

FORMÁT:	2A4
DÁTUM:	04/2022
STUPEŇ:	PS
Č.ZÁKAZKY:	2022/PS/967
KÓTOVANÉ V:	m
MIERKA	1:300,1:100
Č.VÝKRESU:	2