VÝKRESOVÁ DOKUMENTÁCIA

OBSAH

VÝKRESOVÉ ČÍSLO	NÁZOV	A4
1.	Pôdorys-situácia areálu	16
2.	Ilustračná schéma zapojenia výparníkov	1

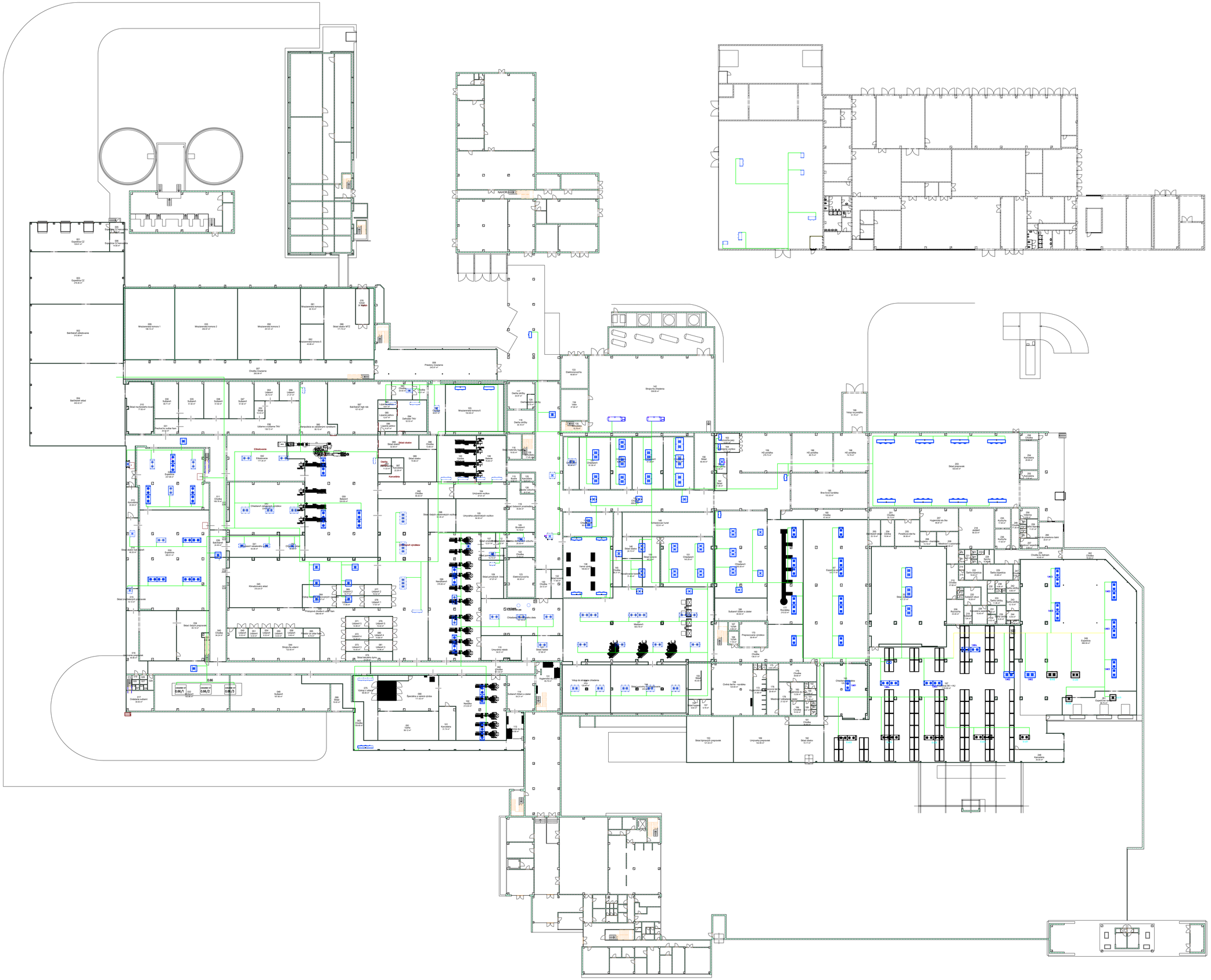

Legenda miestností

Č.m.	Názov	Plocha
001	Expedícia CZ	129.61 m²
002	Balíkáreň etiketovanie	310.58 m²
003	Expedícia CZ	276.46 m²
004	Balíkáreň sklad	440.42 m²
005	Expedícia CZ kancelária	8.00 m²
006	Expedícia CZ kancelária	14.80 m²
007	Chodba mraziarne	265.99 m²
008	Priestory mraziarne	243.97 m²
009	Mraziarenská komora 1	198.15 m²
010	Sklad maďarského tovaru	77.65 m²
011	Chodba	169.78 m²
012	Schodisko	4.61 m²
013	Kancelária	20.38 m²
014	Sklad obalov balíkární	46.35 m²
015	Sklad znečistených prepraviek	14.13 m²
016	Umývanie prepraviek	49.96 m²
017	Odkladanie sušiarní	30.93 m²
018	WC	0.99 m²
019	WC	1.68 m²
020	WC	1.80 m²
021	WC	1.02 m²
022	Expedícia	237.08 m²
023	Umývarka prepraviek	103.23 m²
024	Expedícia	390.51 m²
025	WC	1.08 m²
026	WC	1.78 m²
027	WC	1.91 m²
028	WC	1.05 m²
029	WC	4.97 m²
030	Sušiareň	49.71 m²
031	Prechod ku sušiarňam	20.43 m²
032	Sušiareň	150.86 m²
033	Mraziarenská komora 2	250.97 m²
034	Sklad čistých prepraviek	83.10 m²
035	Sušiareň	51.92 m²
036	Sušiarne a sušiarne TNV	138.72 m²
037	Schodisko rozvodne	6.91 m²
038	Sušiareň	51.92 m²
039	Balíkáreň	24.49 m²
040	Chodba	94.24 m²
041	Chladiareň nebaleného mäsa	63.06 m²
042	Etiketovanie	177.34 m²
043	Chladiareň zabalených výrobkov	224.61 m²
044	Strojovňa udiarní	122.50 m²
045	Klimatizovaný sklad	319.34 m²
046	Prístupová chodba k udiarňam	598.48 m²
047	Sušiareň	51.92 m²
048	Sušiareň	187.66 m²
049	Udiareň	6.33 m²
050	Mraziarenská komora 3	251.81 m²
051	Udiareň	6.33 m²
052	Sklad	10.43 m²
053	Udiareň	26.72 m²
054	Udiareň	6.33 m²
055	Udiareň	6.33 m²
056	Udiareň	21.47 m²
057	Chladený sklad	30.68 m²
058	Udiareň	9.49 m²
059	Balíareň	524.95 m²
060	Manipulácia so zabalenými výrobkami	85.10 m²
061	Mraziarenská komora 4	46.16 m²
062	Mraziarenská komora 5	45.88 m²
063	Chodba	139.49 m²
064	Výstup tepelne opracovaných výrobkov	43.57 m²
065	Priestor za udiarňami	8.74 m²
066	Sklad obalov MTZ	171.70 m²
067	Balíkáreň high risk	157.42 m²
068	Sklad	19.40 m²
069	Udiareň 2	16.77 m²
070	Udiareň 1	17.95 m²
071	Udiareň 5	14.99 m²
072	Udiareň 4	14.45 m²
073	Udiareň 3	14.45 m²
074	Sklad tekutého dymu	23.29 m²
075	Výstup z udiarní	66.06 m²
076	Výťah	26.16 m²
077	Udiareň 2	16.52 m²
078	Udiareň 1	17.67 m²
079	Udiareň 5	15.42 m²
080	Udiareň 4	14.86 m²
081	Udiareň 3	14.86 m²
082	Chodba	111.43 m²
083	Zložka údržby	11.53 m²
084	Lúpanie párkov	8.61 m²
085	Lúpanie párkov	12.67 m²
086	Lúpanie párkov	10.97 m²
087	Kancelária	22.26 m²
088	Sklad obalov	32.08 m²
089	Sklad obalov	70.66 m²
090	Špecialna a varená výroba	111.43 m²
091	Varňa	99.12 m²
092	Chodba	69.30 m²
093	Chodba	20.93 m²
094	Defrostер TNV	52.53 m²
095	Chodba	15.01 m²
096	Chodba	13.69 m²
097	Chodba	48.87 m²
098	Sklad čistých udiarenských vozíkov	51.35 m²
099	Nanášareň	378.90 m²
100	Výroba	102.71 m²
101	Kancelária	31.74 m²
102	Nanášňa	213.04 m²
103	Mraziarenská komora 6	154.56 m²
104	Umývanie vozíkov	47.91 m²
105	Umývarka udiarenských vozíkov	94.50 m²
106	Balenie	76.65 m²
107	Sklad umelých čriev	12.51 m²
108	Sklad pomocného materiálu	14.73 m²
109	Sklad prírodných čriev	47.97 m²
110	Umývárka nádob	54.51 m²
111	Chladiareň zamelaného diela	167.33 m²
112	Sklad umelých čriev	9.02 m²
113	Hygienická sluška	36.88 m²
114	Sušiareň ošetrenie a zlaženie	54.31 m²
115	Bustre	5.85 m²
116	Sklad materiálu hygieny	19.55 m²
117	Zložka údržby	34.97 m²
118	Zložka údržby	35.18 m²
119	Sklad čistiacich prostriedkov	45.84 m²
120	Brusiareň	19.19 m²
121	Nádoba stlačeného vzduchu	20.30 m²
122	Chodba	15.93 m²
123	Elektrorozvodňa	60.30 m²
124	Chodba	498.68 m²
125	Kancelária	6.34 m²
126	Zásoba vzduchu	8.17 m²
127	Sklad nádob	57.96 m²
128	Schodisko	17.45 m²
129	Zložka elektro údržby	5.75 m²
130	Chodba	24.72 m²
131	Hygienická sluška	65.79 m²

Legenda miestností

Č.m.	Názov	Plocha
132	Sklad korenín	17.95 m²
133	Elektrorozvodňa	49.99 m²
134	Velín	47.66 m²
135	Schodisko	15.78 m²
136	Vstup do strojovne chladenia vody	129.60 m²
137	Miešareň	603.78 m²
138	Varná výroba	169.82 m²
139	Chladiareň	66.95 m²
140	Chladiareň	45.94 m²
141	Chladiareň	91.56 m²
142	Strojovňa chladenia	538.85 m²
143	Chladiareň	62.96 m²
144	Sklad surroviny na navaľovanie	203.04 m²
145	Chodba	36.31 m²
146	Sklad obalov	24.10 m²
147	Navaľovanie korenín	31.48 m²
148	Schladzovací tunel	122.61 m²
149	Chladiareň	91.08 m²
150	Sklad korenín	48.23 m²
151	Chladiareň	145.29 m²
152	Chladiareň	90.00 m²
153	Sklad špinavých prepraviek	121.02 m²
154	Sklad hygieny	9.83 m²
155	Sklad	45.30 m²
156	Sklad	60.49 m²
157	Strojovňa vzduchotechniky	9.78 m²
158	Civilná šatňa - rozdelená	120.69 m²
159	HO porážka	279.73 m²
160	Chodba	138.51 m²
161	Sklad výroby	13.49 m²
162	Sklad	11.39 m²
163	Rozvodňa pary	13.91 m²
164	Dobíjanie vozíkov	11.76 m²
165	Chladiareň	255.09 m²
166	Sušiarne žítiem a zlaster	65.92 m²
167	Výťah	4.94 m²
168	Výťah	7.18 m²
169	Umývarka prepraviek	142.95 m²
170	Prepracovanie výrobkov	38.49 m²
171	WC	1.38 m²
172	Hygienická sluška	31.68 m²
173	WC	1.31 m²
174	WC	1.34 m²
175	Sušiareň obuvi	3.93 m²
176	Pracovná šatňa	29.49 m²
177	Rozvádzňa	210.53 m²
178	Miestnosť odkladania záster	21.52 m²
179	Chodba	38.69 m²
180	Chodba	47.44 m²
181	Chodba	36.69 m²
182	Sklad obalov	72.17 m²
183	Hygienická sluška	13.56 m²
184	Chodba	10.32 m²
185	Bravčová rozrábka	153.30 m²
186	HO porážka	89.75 m²
187	Expedícia sklad	515.77 m²
188	WC	1.38 m²
189	WC	4.87 m²
190	WC	3.90 m²
191	WC	3.98 m²
192	WC	2.60 m²
193	WC	1.17 m²
194	WC	1.17 m²
195	WC	1.68 m²
196	Chladiareň rozrábka	129.93 m²
197	Expedícia SK + HU	1135.80 m²
198	HO porážka	74.79 m²
199	Vstup na porážku	51.70 m²
200	Balíkáreň sklad	25.19 m²
201	Chodba	30.73 m²
202	Sklad expedície	417.31 m²
203	Sklad prepraviek	633.64 m²
204	Údržba	19.94 m²
205	Poráženská sieňa	36.56 m²
206	Sklad hygiena – chemikálie	13.19 m²
207	Hygienická sluška	48.87 m²
208	Miestnosť s automatmi	29.09 m²
209	Rozvodňa	23.40 m²
210	Chodba	37.68 m²
211	WC	1.13 m²
212	WC	1.35 m²
213	WC	1.35 m²
214	WC	1.69 m²
215	WC	2.99 m²
216	WC	1.42 m²
217	WC	2.78 m²
218	Jedáleň	80.33 m²
219	Sušiareň	7.84 m²
220	Sušiareň obuvi	16.59 m²
221	Chodba	4.69 m²
222	Šatňa expedícia	16.04 m²
223	WC	1.60 m²
224	WC	1.45 m²
225	WC	1.52 m²
226	Kancelária expedície	15.40 m²
227	Sprchy	1.65 m²
228	Sprchy	10.86 m²
229	Šatňa expedícia	25.96 m²
230	Šatňa chladiarov	5.02 m²
231	Kancelária expedície	4.20 m²
232	Kancelária expedície	4.52 m²
233	Šatňa údržby	11.96 m²
234	Chodba ku šatniam	43.60 m²
235	Kuchyňa	17.00 m²
236	Kuchyňa	17.00 m²
237	Sprchy	1.35 m²
238	Šatňa chladiarov	4.88 m²
239	Šatňa údržby	9.24 m²
240	WC	0.81 m²
241	Sprchy	0.81 m²
242	Šatňa údržby	8.85 m²
243	Šatňa údržby	12.15 m²
244	Umývarka	6.45 m²
245	WC	1.80 m²
246	Chodba	17.28 m²
247	Chodba	4.99 m²
248	Kancelária	35.00 m²
249	Expedícia	996.59 m²
250	Sprchy	1.82 m²
251	WC	1.37 m²
252	WC	1.37 m²
253	Sprchy	1.82 m²
254	Kancelária	28.98 m²
255	Kancelária	7.97 m²
256	Veterina	9.99 m²
257	Miestnosť expedície	9.99 m²
258	Chodba	6.84 m²
259	Šatňa dopravcy	11.81 m²
260	Vchod do priestorov šatní	34.91 m²
261	Expedičné rampy	86.75 m²
262	Chodba	79.58 m²
		20484.43 m²

Zodpovedný projektant: Ing.Juraj Švingál ml.	Vypracoval: Ing.Dušan Kiš	Food Machinery,s.r.o. Nerudova 51 821 04 Bratislava 2 Tel/Fax. 4363 6951 e-mail abc@abcfood.sk
Investor:MECOM GROUP-LUČENEC, Mikulovská cesta 3022, 984 01 Lučenec		
Názov stavby: Posúdenie stavu potrubných rozvodov NH3		Formát: 16xA4
Profesia: Chladenie	Pracovný súbor:	Dátum: 06.04.2022
		Stupeň:
		Zák.číslo: 22005
Názov výkresu: Pôdorys - situácia areálu		Mierka: 1:300
		Výkres číslo: 1

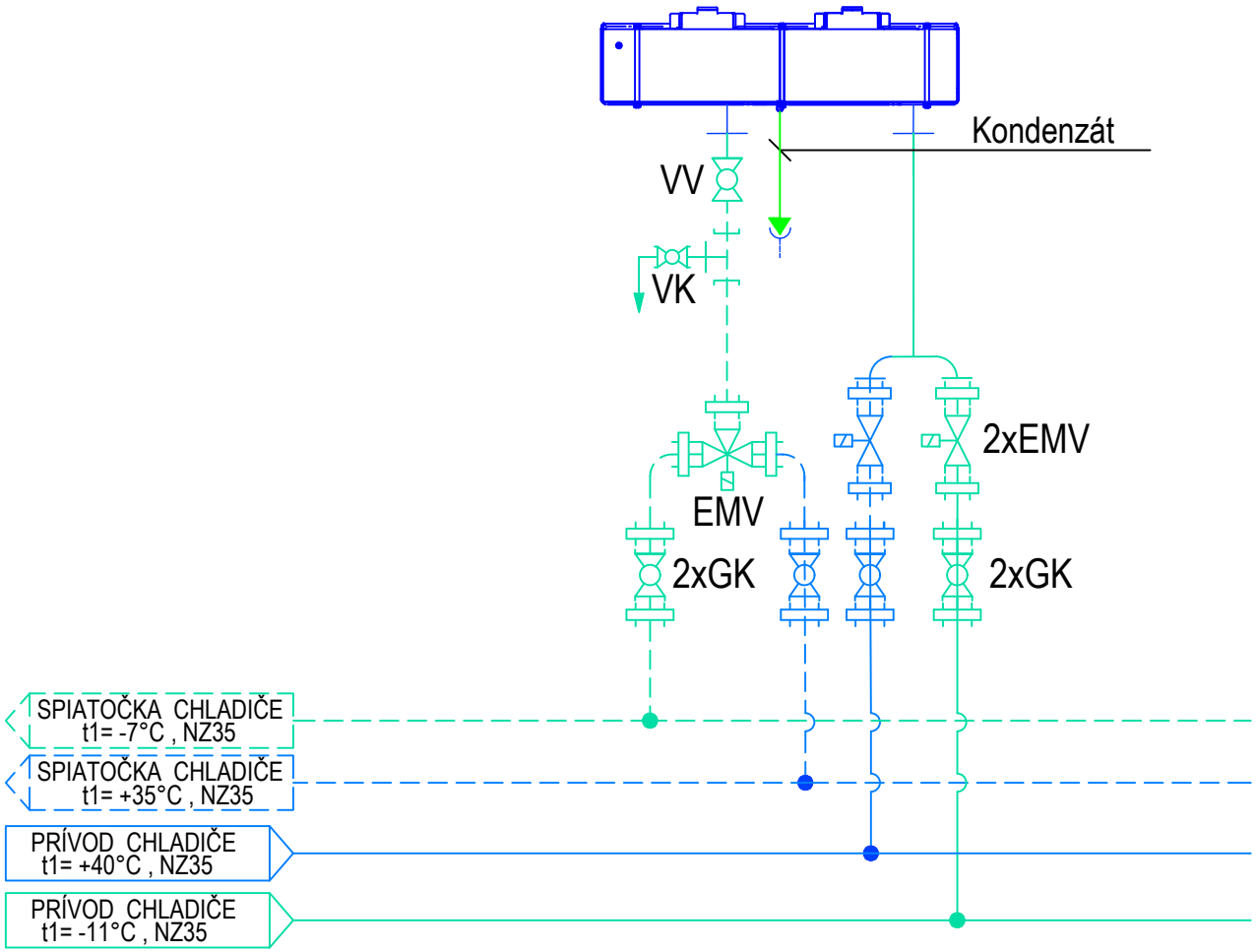

LEGENDA :

- NEMRZNÚCA ZMES -7°C
- NEMRZNÚCA ZMES -11°C
- NEMRZNÚCA ZMES +35°C
- NEMRZNÚCA ZMES +40°C
- 2-CESTNÝ ELEKTROMAGNETICKÝ VENTIL
- 3-CESTNÝ ELEKTROMAGNETICKÝ VENTIL
- GUĽOVÝ KOHÚT
- VYVAŽOVACÍ VENTIL
- VYPÚŠŤACÍ KOHÚT

Zodpovedný projektant: Ing.Juraj Švingál ml.	Vypracoval: Ing.Dušan Kiš	ABC Food Machinery,s.r.o. Nerudova 51 821 04 Bratislava 2 Tel/Fax: 4363 6931 e-mail abc@abcfood.sk
Investor: MECOM GROUP-LUČENEC, Mikušovská cesta 3022, 984 01 Lučenec		
Názov stavby: Posúdenie stavu potrubných rozvodov NH3		Formát: A4
Profesia: Chladenie	Pracovný súbor:	Dátum: 06.04.2022
		Stupeň:
		Zák.číslo: 22005
Názov výkresu: Ilustračná schéma zapojenia výparníkov		Mierka: –– Výkres číslo: 2