

Záujmová lokalita na podklade ortofotosnímky

Mierka 100 m



Záujmové územie na podklade grafickej časti ÚPN VÚC Žilinského kraja– stav po zapracovaní zmien a doplnkov č. 1,2,3,4 – zmeny a doplnky č.5 (2018) M 1 : 50000

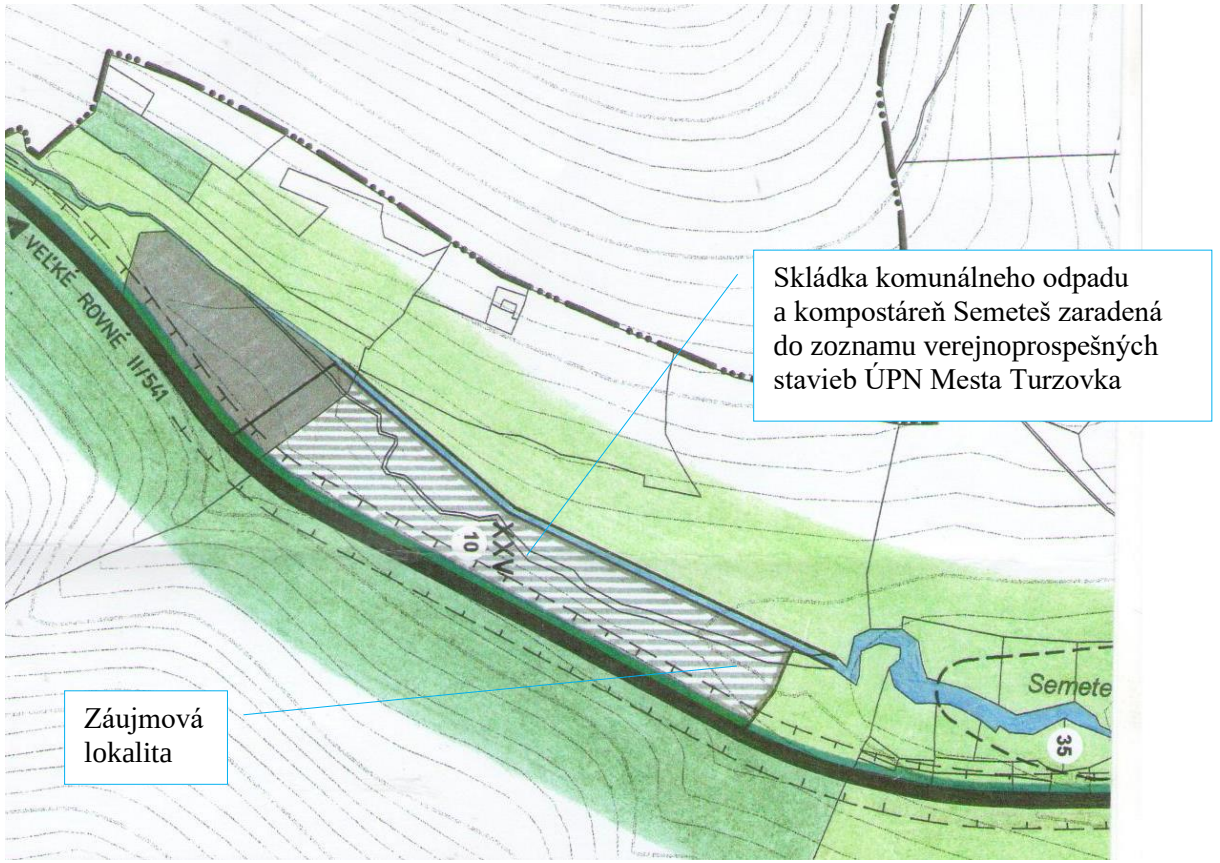

Záujmové územie na podklade grafickej časti ÚPN Mesta Turzovka - stav po zapracovaní zmien a doplnkov č. 1 (2009), č. 2 (2012) a č. 3 (2018) M 21 : 10 000

·Pohled zprava:

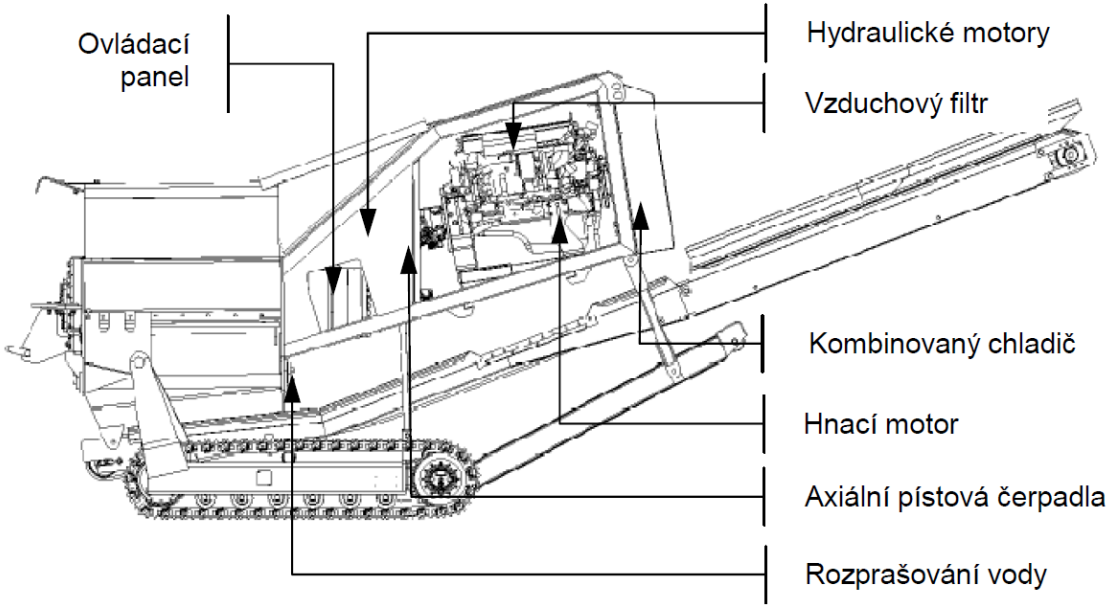

Pohľad zhora

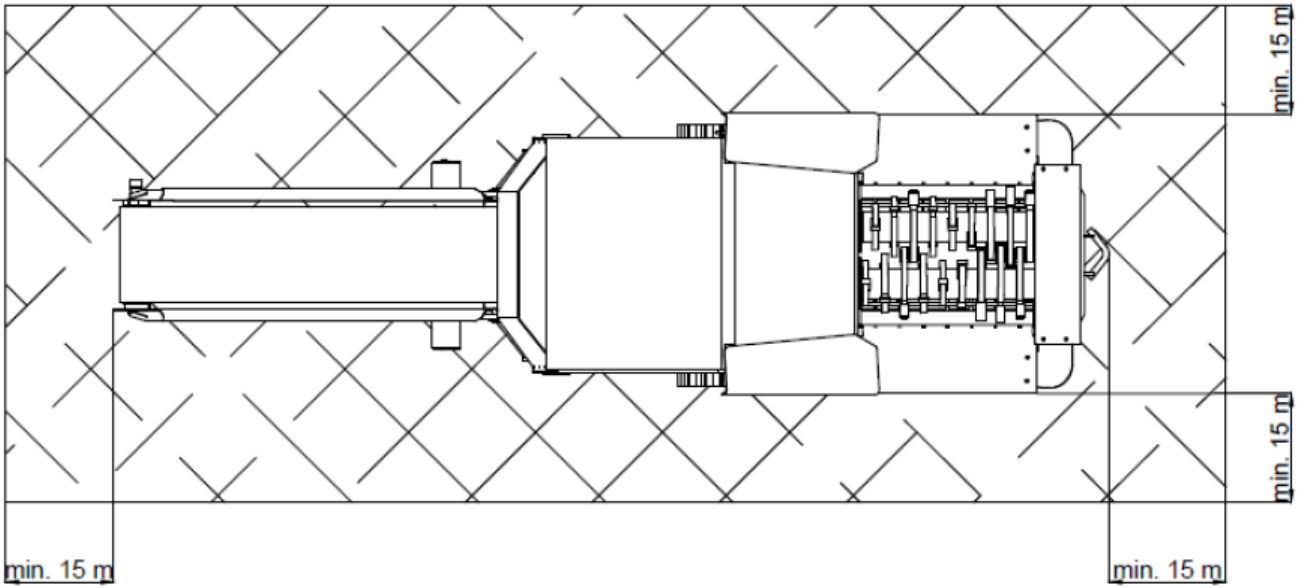

Grafické znázornenie vplyvov na životné prostredie - Mechanická úprava odpadov mobilným zariadením ARJES drvič, IMPAKTOR 250
- Predikcia vplyvov na životné prostredie a zdravie obyvateľstva vrátane kumulatívnych a synergických vplyvov činnosti, príloha č. 5





F. č.1 Pohľad z JZ
Vstup do priemyselného areálu odpadového hospodárstva Turzovka – Semeteš z cesty č. II/541



F. č.2 Pohľad zo S
Lokalita umiestnenia mobilného zariadenia , v pozadí zariadenie na mechanické zhodnocovanie a triedenie odpadu