70 – NÖVÉNYOLAJ RENDSZER

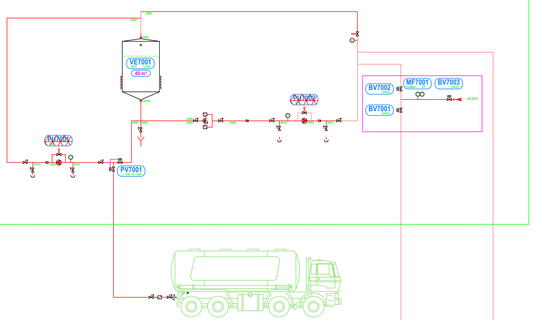

71 – ZSÍR RENDSZER

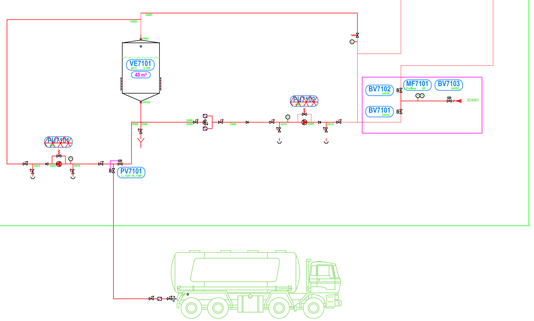

72 – ENZIM RENDSZER

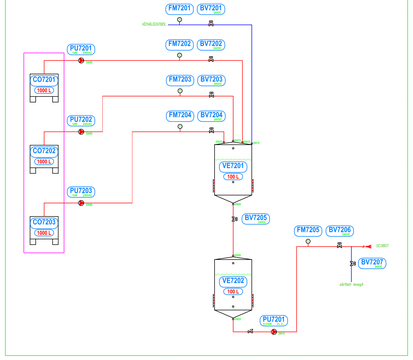

JELMAGYARÁZAT

- TOLÓZÁR
- KÉTVEZETŐ VÁLTÓS SZERKEZET
- ADAGOLÓ TOLÓZÁR
- KÉZI GOLYÓS SZELEP
- PNEUMATIKUS GOLYÓS SZELEP
- BIZTONSÁGI SZELEP
- VISSZACSAPÓ SZELEP
- SZIVATTYÚ
- SZŰRŐ
- P. = NYOMÁS
- F. = ÁTFOLYÁS
- T. = HŐMÉRSÉKLET
- C. = SZABÁLYOZÓ
- I. = KIJELZŐ
- STORZ CSATLAKOZÓ
- SZINTÉRZÉKELŐ
- FORGÁSÉRZÉKELŐ
- PNEUMATIKUS KOPOGTATÓ

MEGLÉVŐ MEGMARADÓ | VEZÉRLŐ HELYISÉG | PRÉSLEVEGŐ RENDSZER | ELEKTROMOS INSTALLÁCIÓ

Tervezte	Rajzolta	Vezető Tervező	Dátum	Méretarány	Formátum	Lap
Misits György	Misits György	Misits György	2021/02/16	-	A0	1 / 1

ABRAZÍV KFT.
6000 Kecskemét
Paul Lechler u. 3.
Tel: +36 76 815-900
Fax: +36 76 815-901

Megnevezés: Takarmány Üzem Folyamatábra

Projekt leírás: UBM, Hernádcsány, SK