Obec Zborov nad Bystricou č. 223
023 03 Zborov nad Bystricou

MODERNIZÁCIA ZBERNÉHO DVORA V OBCI ZBOROV NAD BYSTRICOU

Oznámenie o zmene navrhovanej činnosti podľa zákona č. 24/2006 Z. z. o posudzovaní vplyvov na životné prostredie a o zmene a doplnení niektorých zákonov v znení neskorších predpisov

Marec 2022

Zhotoviteľ:

ENVI-EKO, s. r. o.
Platanová 3225/2
010 07 Žilina

Navrhovateľ:

Obec Zborov nad Bystricou č. 223
023 03 Zborov nad Bystricou

Riešiteľská organizácia:

ENVI-EKO

ENVI-EKO, s. r. o.
Platanová 3225/2
010 07 Žilina
Tel.: 0908 904243
E-mail: envi.eko@gmail.com

Názov:

MODERNIZÁCIA ZBERNÉHO DVORA V OBCI ZBOROV NAD BYSTRICOU

Stupeň dokumentácie:

Oznámenie o zmene navrhovanej činnosti
podľa zákona č. 24/2006 Z. z. o posudzovaní vplyvov
na životné prostredie a o zmene a doplnení niektorých zákonov
v znení neskorších predpisov

Dátum vyhotovenia:

Marec 2022

OBSAH 2

I. Údaje o navrhovateľovi 3
1. Názov 3
2. Identifikačné číslo 3
3. Sídlo 3
4. Meno, priezvisko, adresa telefónne číslo a iné kontaktné údaje oprávneného zástupcu navrhovateľa 3
5. Meno, priezvisko, adresa telefónne číslo a iné kontaktné údaje kontaktnej osoby, od ktorej možno dostať relevantné informácie o navrhovanej činnosti a miesto konzultácie 4

II. Názov zmeny navrhovanej činnosti 4

III. Údaje o zmene navrhovanej činnosti 4
1. Umiestnenie navrhovanej činnosti 4
2. Opis technického a technologického riešenia vrátane požiadaviek na vstupy a údajoch o výstupoch 5
3. Prepojenie s ostatnými plánovanými a realizovanými činnosťami v dotknutom území a možné riziká havárií vzhľadom na použité látky a technológie 42
4. Druh požadovaného povolenia navrhovanej činnosti podľa osobitých predpisov 42
5. Vyjadrenie o predpokladaných vplyvoch zmeny navrhovanej činnosti presahujúcich štátne hranice 42
6. Základné informácie o súčasnom stave životného prostredia dotknutého územia vrátane zdravia ľudí 43

IV. Vplyvy na životné prostredie a zdravie obyvateľstva vrátane kumulatívnych a synergických 57

V. Všeobecne zrozumiteľné záverečné zhrnutie 64

VI. Prílohy 66
1. Informácia, či navrhovaná činnosť bola posudzovaná podľa zákona; v prípade, ak áno, uvedie sa číslo a dátum záverečného stanoviska, príp. jeho kópia 66
2. Mapy širších vzťahov s označením umiestnenia zmeny navrhovanej činnosti v danej obci a vo vzťahu k okolitej zástavbe 68
3. Výpis z katastra nehnuteľnosti 70
4. Dokumentácia k zmene navrhovanej činnosti 77

VII. Dátum spracovania 95

VIII. Meno, priezvisko, adresa a podpis spracovateľa oznámenia 95

IX. Podpis oprávneného zástupcu navrhovateľa 95

I. ÚDAJE O NAVRHOVATEĽOVI

1 NÁZOV

Obec Zborov nad Bystricou

2 IDENTIFIKAČNÉ ČÍSLO

IČO: 00314366

3 SÍDLO

Obecný úrad č. 223
023 03 Zborov nad Bystricou

4. MENO, PRIEZVISKO, ADRESA TELEFÓNNE ČÍSLO A INÉ KONTAKTNÉ ÚDAJE OPRÁVNENÉHO ZÁSTUPCU NAVRHOVATEĽA

PaedDr. Juraj Hlavatý

starosta obce
Obecný úrad Zborov nad Bystricou č. 223
023 03 Zborov nad Bystricou
Tel.: +421 917 942 367
E-mail: starosta@zborovnadbystricou.sk

5. MENO, PRIEZVISKO, ADRESA TELEFÓNNE ČÍSLO A INÉ KONTAKTNÉ ÚDAJE KONTAKTNEJ OSOBY, OD KTOREJ MOŽNO DOSTAŤ RELEVANTNÉ INFORMÁCIE O NAVRHOVANEJ ČINNOSTI A MIESTO KONZULTÁCIE

RNDr. Miloslav Badík
ENVI-EKO, s. r. o.
Platanová 3225/2
010 07 Žilina
Tel.: +421 908 904 243
E-mail: envi.eko@gmail.com

Miesto konzultácie:
ENVI-EKO, s. r. o.
Platanová 3225/2
010 07 Žilina

II. NÁZOV ZMENY NAVRHOVANEJ ČINNOSTI

Modernizácia zberného dvora v obci Zborov nad Bystricou

III. ÚDAJE O ZMENE NAVRHOVANEJ ČINNOSTI

1. UMIESTNENIE NAVRHOVANEJ ČINNOSTI

Kraj:	Žilinský
Okres:	Čadca
Obec:	Zborov nad Bystricou
Katastrálne územie:	Zborov nad Bystricou
Lokalita:	areál zberného dvora v obci Zborov nad Bystricou
Dotknuté parcely:	
KN-C č.:	945/1, 945/2, 945/4, 945/5, 945/8, 945/10, 945/15
Umiestnenie pozemkov:	všetky pozemky sú umiestnené v zastavanom území obce

2. OPIS TECHNICKÉHO A TECHNOLOGICKÉHO RIEŠENIA VRÁTANE POŽIADAVIEK NA VSTUPY A ÚDAJOCH O VÝSTUPOCH

Zmena navrhovanej činnosti rieši modernizáciu prevádzky jestvujúceho zberného dvora obce Zborov nad Bystricou, ktorý obec zriadila pre potreby obce na účely bezplatného legálneho zberu príslušným orgánom štátnej správy odpadového hospodárstva rozhodnutím povolených zložiek komunálneho odpadu, pričom iný odpad nie je možné na zberný dvor uložiť. Oproti súčasnej prevádzke bude v zbernom dvore umiestnená nová triediaca linka a balíkovací lis, ktoré budú slúžiť na dotrieďovanie tuhého komunálneho odpadu resp. lisovanie niektorých vhodných druhov odpadov (papier a lepenka, plasty, kovové obaly, kompozitné obaly a iné). Ďalej pri modernizácii súčasného zberného dvora dochádza k vytvoreniu technických podmienok na rozšírenie zberu ďalších druhov preberaných vytriedených komunálnych odpadov od obyvateľov obce Zborov nad Bystricou obce a tiež i k navýšeniu súčasnej kapacity zberného dvora.

Lokalita zberne doteraz nebola posudzovaná podľa zákona č. 24/2006 Z. z. o posudzovaní vplyvov na životné prostredie, nakoľko bola vybudovaná pred účinnosťou tohto zákona.

Súčasná prevádzkovaná činnosť zberného dvora obce Zborov nad Bystricou i jej hodnotená zmena „Modernizácia zberného dvora v obci Zborov nad Bystricou“ z pohľadu jej sprievodných činností podľa zákona č. 24/2006 Z. z. o posudzovaní vplyvov na životné prostredie a o zmene a doplnení niektorých zákonov z dôvodu splnenia nárokov na hodnotenie - Príloha č. 8 je zaradená nasledovne:

Kapitola 9. Infraštruktúra

Pol. č.	Činnosť, objekty a zariadenia	Prahové hodnoty	
		Časť A (pov. hodn.)	Časť B (zisť. kon.)
9.	Stavby, zariadenia, objekty a priestory na nakladanie s nebezpečnými odpadmi		od 10 t/rok
10.	Zhromažďovanie odpadov zo železných kovov a z neželezných kovov a starých vozidiel, - okrem zhromažďovania odpadov zo zálohovaných jednorazových obalov na nápoje z kovu		bez limitu od 5 000 t/rok

Súčasná činnosť

Zberný dvor v obci Zborov nad Bystricou je jestvujúca prevádzka na základe platných rozhodnutí.

Skutkový areál zberného dvora obce Zborov nad Bystricou sa nachádza v katastrálnom území Zborov nad Bystricou, KN-C č. 945/1, 945/2, 945/4, 945/5, 945/10, 945/15, sú to objekty č.s. 81, 83, 774 a parcely zapísané na LV č. 703 a 2227. Areál je prístupný z miestnej komunikácie.

Súčasťou areálu zberného dvora sú objekty:

Objekt č.s. 81

- parcela KN-C č. 945/4, zastavaná plocha a nádvorie
- výmera 820 m^2
- výrobná hala č.s. 81, skutkový objekt oblúkovej haly, v súčasnosti už v nevyhovujúcom technickom stave

Objekt č. s. 83

- parcela KN-C č. 945/1, zastavaná plocha a nádvorie
- výmera 3 133 m^2
- sklad č.s. 83, skutkový objekt

Objekt č. s. 774

- parcela KN-C č. 945/10, zastavaná plocha a nádvorie
- výmera 104 m^2
- skutkový objekt - prístrešok manipulačnej techniky č.s. 774

Funkcia jestvujúceho zberného dvora

1. Zberný dvor - zariadenie na zber odpadov je zriadený na účely bezplatného legálneho uloženia povolených zložiek komunálneho odpadu. Iný odpad nie je možné na zberný dvor uložiť.
2. 2. Zberný dvor je určený výhradne pre osoby, ktoré majú trvalý alebo prechodný pobyt na území obce Zborov nad Bystricou a ktoré sa zapojili do systému zberu komunálneho odpadu v Zborove nad Bystricou, čo musí osobne preukázať:
   - identifikačným dokladom preukazujúcim trvalý alebo prechodný pobyt v obci Zborov nad Bystricou,

- dokladom preukazujúcim zapojenie sa do systému množstvového zberu nie starším ako 12 mesiacov. Za takýto doklad sa považuje v prípade obyvateľa bytu v bytovom dome výmer mesačného predpisu zálohových platieb od správcovskej spoločnosti; v prípade individuálneho producenta doklad o zaplatení poplatku za komunálne odpady (poštová poukážka alebo faktúra a výpis z účtu o jej úhrade).

3. Zložky komunálneho odpadu, ktoré je možné uložiť na zberný dvor:

- objemný odpad (20 03 07) - nábytok z dreva, drevené okenné rámy bez sklenej výplne, koberce a pod. Tento nábytok je potrebné do zberného dvora odovzdať v rozobratom resp. demontovanom stave,
- drobný stavebný odpad (17 01 07, 17 05 04, 17 09 04) - odpad zo stavebných úprav, udržiavacích a rekonštrukčných prác vykonávaných fyzickou osobou, ktoré nevyžadujú ani stavebné povolenie, ani ohlásenie. Maximálne množstvo pre uloženie 1 m^3 na domácnosť,
- kovy (20 01 40) - železný šrot nesmie obsahovať nebezpečné látky (ropné produkty, chemikálie a pod.) Hmotnosť a rozmery jednotlivých dovážaných častí musia spĺňať podmienku ľahkej manipulácie s nimi,
- sklo (20 01 02) - sklo biele (tabuľové, fľaše, obaly), sklo farebné (fľaše, obaly), okenné sklo,
- papier (20 01 01) - obaly z lepenky, kartóny zviazané na čo najmenší objem, noviny, časopisy, reklamné plagáty,
- plasty (20 01 39) - PET fľaše (požaduje sa stlačenie prázdnych fliaš z dôvodu zníženia objemu odpadu), obaly z aviváží, šampónov, kozmetických výrobkov. Zakazuje sa odovzdávať plasty znečistené, naplnené inými látkami,
- jedlé oleje a tuky (20 01 25)
- pneumatiky (16 01 03) - pneumatiky z osobných automobilov bez diskov, z bicyklov, motocyklov a podobne,
- šatstvo, textílie (20 01 10, 20 01 11) - čistý, bez obsahu nebezpečných látok,
- vyradené elektrické a elektronické zariadenia (20 01 36) - nefunkčné elektrospotrebiče a elektrické káble bez obsahu nebezpečných látok.

Povolené množstvá odpadov podľa prevádzkového poriadku

Do zberného dvora môžu občania priniesť a uložiť nasledovné množstvá odpadu:

Kat. číslo	**Názov**	**množstvo/rok**
20 01 01	papier a lepenka	bez obmedzenia
20 01 02	sklo	bez obmedzenia
20 01 39	plasty	bez obmedzenia
20 01 10	šatstvo	bez obmedzenia
20 01 11	textílie	bez obmedzenia
20 01 25	jedlé oleje a tuky	bez obmedzenia
16 01 03	pneumatiky	4 ks/domácnosť/rok
20 01 36	vyradené elektr. a elektrotech. zariad.	bez obmedzenia
17 99 00	drobný stavebný odpad	150 kg/ domácnosť/rok
20 01 40	kovy	bez obmedzenia
20 03 07	objemný odpad	bez obmedzenia

Odpad sa ukladá bezodplatne len do kontajnerov a nádob na to určených, resp. na to určené miesta podľa pokynov zamestnancov zberného dvora. Pri naplnení kapacity

zberného dvora má právo poverená osoba pre daný deň alebo na dobu nevyhnutnú z prevádzkových dôvodov zberný dvor uzatvoriť.

Prevádzka zberného dvora

Zberný dvor je v prevádzke od 1. augusta 2014. Otvorený je každý pracovný deň v čase od 8:00 do 14:00 hod. (s výnimkou štátnych sviatkov a dní pracovného pokoja).

Za dodržiavanie pravidiel prevádzky, bezpečnosť pri práci a požiarnu bezpečnosť zodpovedá obsluha zberného dvora, ktorá tiež usmerňuje obyvateľov pri ukladaní odpadu do jednotlivých zberných nádob a zabezpečuje nahlásenie požiadavky na odvoz plných kontajnerov.

Vjazd návštevníka do areálu zberného dvora je limitovaný použitím osobného motorového vozidla max. nosnosti do 3,5 t prípadne s prívesným vozíkom max. objemu 1 m^3.

V zariadení na zber odpadov zabezpečuje vstupnú vizuálnu kontrolu privážaného odpadu službukonajúci zamestnanec, ktorý odhadne množstvo odpadu a overí, či sa v dovážanom odpade nenachádza prímes znečisťujúcich škodlivín alebo druh odpadu, ktorý nie je povolené ukladať do zberného dvora. Ak pri vizuálnej kontrole sa zistí, že v separovanom odpade sa nachádza aj iný odpad ako držiteľom deklarovaný, nebude tento odpad prevzatý. Ak bol odpad už vyložený, vyzve dodávateľa na jeho okamžité odstránenie s upozornením, že všetky náklady spojené s jeho odstránením, zneškodnením, resp. za prípadnú ujmu na životnom prostredí, alebo zdraví znáša dodávateľ odpadu.

O prevzatom odpade do zberného dvora sa vedie evidencia podľa § 15 vyhlášky č. 283/2001 Z. z. o vykonávaní niektorých ustanovení zákona o odpadoch. V evidencii o uloženom odpade sa zaznamenávajú údaje o pôvodcovi odpadu (meno a adresa trvalého resp. prechodného pobytu v obci), evidenčné číslo vozidla (ak bol odpad dovezený motorovým vozidlom), čas príchodu do zberného dvora a čas odchodu, množstvo a druh dovezeného odpadu. Údaje do evidencie zaznamenáva službukonajúci zamestnanec v zbernom dvore.

Návštevník zberného dvora musí osobne preukázať trvalý alebo prechodný pobyt na území obce identifikačným dokladom (občiansky preukaz alebo pas a povolenie na dlhodobý pobyt cudzinca). Odpad musí pôvodca odpadu odovzdať osobne.

Uložením odpadov na určené miesto sa stáva držiteľom odpadu obec Zborov nad Bystricou.

Súhlas na prevádzku zberného dvora

Okresný úrad Čadca, odbor starostlivosti o životné prostredie ako príslušný orgán štátnej správy podľa § 5 ods. 1 a 2 zákona č. 525/2003 Z. z. o štátnej správe starostlivosti o životné prostredie a o zmene a doplnení niektorých zákonov, ako príslušný orgán štátnej správy v odpadovom hospodárstve podľa § 104 ods. 1 písm. d/ a § 108 písm. n/ zákona č. 79/2015 Z. z. o odpadoch a o zmene a doplnení niektorých zákonov v znení neskorších predpisov na základe žiadosti doručenej tunajšiemu úradu dňa 07. 04. 2016 podľa zákona č. 71/1967 Zb. o správnom konaní v znení neskorších predpisov rozhodnutím č.j. OU-CA-OSZP-2016/004972 zo dňa 14. 04. 2016 udelil súhlas na prevádzku Zberného dvora, par. č. KNC 945/1, Zborov nad Bystricou podľa § 97 ods. 1 písm. d) a e) a § 135, ods. 21 č. 79/2015 Z.z. o odpadoch a v zmysle § 22 ods. č a § 23, ods. 1 Vyhlášky MŽP SR č. 371/2015 Z. z.,

ktorou sa vykonávajú niektoré ustanovenia zákona o odpadoch na prevádzkovanie zariadenia zber odpadov ak ide o zariadenia, na ktorých prevádzku nebol daný súhlas podľa písmen a) a c) vrátane zberného dvora a prevádzkový poriadok, ktorého súčasťou sú aj opatrenia pre prípad havárie. Zberný dvor je zriadený na parcele č. KNC 945/1.

Súhlas sa udeľuje na odpad zaradený podľa vyhlášky MŽP SR č. 365/2015 Z. z., ktorou sa ustanovuje Katalóg odpadov v znení jej noviel:

Druhu odpadu	Názov druhu odpadu	Kategória odpadu
15 01 01	obaly z papiera a lepenky	O
15 01 02	obaly z plastov	O
15 01 03	obaly z dreva	O
15 01 04	obaly z kovu	O
15 01 05	kompozitné obaly	O
15 01 06	zmiešané obaly	O
15 01 07	obaly zo skla	O
16 06 01	olovené batérie	N
16 06 02	niklovo - kadmiové batérie	N
16 06 04	alkalické batérie iné ako uvedené v 16 06 01	O
16 06 05	iné batérie a akumulátory	O
20 01 01	papier a lepenka	O
20 01 02	sklo	O
20 01 10	šatstvo	O
20 01 11	textílie	O
20 01 21	žiarivky a iný odpad obsahujúci ortuť	N
20 01 23	vyradené zariadenia obsahujúce chlórfluorované uhl'ovodíky	N
20 01 25	jedlé oleje a tuky	O
20 01 33	batérie a akumulátory uvedené v 16 06 01, 16 06 02 alebo 16 06 03 a netriedené batérie a akumulátory obsahujúce tieto batérie	N
20 01 34	batérie a akumulátory iné ako uvedené v 20 01 33	N
20 01 35	vyradené elektrické a elektronické zariadenia iné ako uvedené V 20 01 21 a 20 01 23 obsahujúce NL	N
20 01 36	vyradené elektrické a elektronické zariadenia iné ako uvedené V 20 01 21, 20 01 23 a 20 01 35	O
20 01 39	plasty	O
20 01 40	kovy	O
20 01 99	odpady inak nešpecifikované	O
20 03 07	objemný odpad	O
20 03 08	drobný stavebný odpad	O

V súlade s § 97 ods. 16 zákona č. 79/2015 Z. z. o odpadoch sa súhlas udelil na dobu 5 rokov - t.j. do 31. 03. 2021.

Následne Okresný úrad Čadca, odbor starostlivosti o životné prostredie ako príslušný orgán štátnej správy podľa § *5* ods. 1 a 2 zákona č. 525/2003 Z. z. o štátnej správe starostlivosti o životné prostredie a o zmene a doplnení niektorých zákonov, § 104 ods. 1 písm. d) a § 108 písm. m) zákona č. 79/2015 Z. z. o odpadoch a o zmene a doplnení niektorých zákonov (ďalej „zákon o odpadoch"), na základe žiadosti obce Zborov nad Bystricou č. 223, 023 03 Zborov nad Bystricou zo dňa 18. 11. 2020, v súlade so zákonom č. 71/1967 Zb. o správnom konaní v znení neskorších predpisov rozhodnutím č. OU-CA-OSZP-2020/014866-002 zo dňa 20. 11. 2016 zmenil podľa § 114 ods. 1 písm. a) bod 2 zákona o odpadoch Rozhodnutie Okresného úradu Čadca, odboru starostlivosti o životné prostredie

č. j. OU-CA-OSZP-2016/004972 zo dňa 14. 04. 2016, ktorým bol udelený súhlas podľa § 97 ods. 1 písm. d) zákona o odpadoch na prevádzkovanie zariadenia na zber odpadov, ak ide o zariadenia, na ktorých prevádzku nebol daný súhlas podľa písmen a) a c) vrátane zberného dvora pre žiadateľa tak, že Rozhodnutie č.j. OU-CA-OSZP-2016/004972 zo dňa 14. 04. 2016, ktorého platnosť končí 31. 03. 2021 sa na základe žiadosti žiadateľa predlžuje týmto rozhodnutím podľa § 97 ods. 18 zákona o odpadoch do 31. 03. 2025, pričom ostatné časti Rozhodnutia č.j. OU-CA-OSZP-2016/004972 zo dňa 14. 04. 2016 ostávajú nezmenené.

Zmena navrhovanej činnosti

Zámerom navrhovateľa je modernizovať skutkový fungujúci zberný dvor v obci Zborov nad Bystricou modernizáciou jednotlivých objektov v areáli zberného dvora a taktiež modernizáciou technológie spracovania odpadov. Oproti súčasnej prevádzke bude v zbernom dvore umiestnená nová triediaca linka a balíkovací lis, ktoré budú slúžiť na dotrieďovanie tuhého komunálneho odpadu resp. lisovanie niektorých vhodných druhov odpadov (20 01 01 papier a lepenka, 20 01 03 viacvrstvové kombinované materiály na báze lepenky (kompozity na báze lepenky), 20 01 04 obaly z kovu, 20 01 39 plasty). Ďalej pri modernizácii súčasného zberného dvora dochádza k vytvoreniu technických podmienok na rozšírenie zberu ďalších druhov preberaných vytriedených komunálnych odpadov od obyvateľov obce Zborov nad Bystricou obce a tiež i k navýšeniu súčasnej kapacity zberného dvora. Prevádzka zberného dvora sa bude naďalej riadiť platným rozhodnutím vydaným príslušným orgánom štátnej správy odpadového hospodárstva a platným prevádzkovým poriadkom zberného dvora.

Stavebné objekty

Zmena navrhovanej činnosti sa člení nasledovne:

Stavebné objekty

- SO 01 Hala zberného dvora
- SO 02 Prístavba kancelárie a stavebné úpravy skutkového objektu
- SO 03 Sklady odpadového materiálu
- SO 04 Nadstavba strechy skutkových garáží
- SO 05 Prístrešok vedľa garáží
- SO 06 Spevnené plochy v areáli + areálové rozvody
- SO 07 Spevnené plochy mimo areálu
- SO 08 Výrobná hala - stavebné úpravy
- SO 09 Výmena brán

Popis funkčného riešenia

Skutkové objekty zberného dvora funkčne plnia celkový účel areálu zberného dvora.

Objekty sa svojou modernizáciou zaslúžia o zlepšenie poskytovaných služieb v oblasti spracovania odpadov o čo sa zaslúži i modernizácia technologického vybavenia zberného dvora.

Vonkajší vzhľad všetkých riešených objektov je podriadený ich funkcii. Objekty zberného dvora funkčne plnia celkový účel areálu zberného dvora, slúžia ako technické vybavenie a technicko-skladové zázemie zberného dvora.

SO 01 Hala zberného dvora

Skutkový objekt oblúkovej haly (časť objektu č.s. 83), sa kompletne asanuje vrátane základových konštrukcií, nakoľko je v súčasnosti už v nevyhovujúcom technickom stave. Na jeho mieste v polohe skutkového objektu sa vybuduje nový objekt haly, kde bude umiestnená nová triediaca linka pre triedenie odpadov a lis na lisovanie odpadov. Objekt bude vykurovaný, napojený na systém inžinierských sietí (voda, kanál, plyn, dažďová kanalizácia). Súčasťou objektu je i vonkajší otvorený prístrešok zo zadnej strany objektu, ktorý bude slúžiť na skladovanie vytriedeného odpadu.

Búracie práce: V rámci prác bude kompletne asanovaná riešená časť objektu č.s. 83, ktorú tvorí pôvodný objekt oblúkovej haly, vrátane základových konštrukcií. Objekt bude vysťahovaný, zbavený vnútorného vybavenia a rozoberaný smerom zhora nadol. Demontuje sa opláštenie vrátane dverných vrát, potom sa rozoberie nosná konštrukcia haly. Rozoberú a odvezú sa cestné panely skutkovej podlahy, kompletne sa odbúra základová konštrukcia (predpokladom sú betónové základové pätky), zemná pláň sa zrovná a upraví pre budúcu výstavbu nového objektu.

Základy: Objekt bude založený na plošných základových konštrukciách - základových pásoch a základových pätkách. Základové úrovne pozostávajú z dvoch figúr, kde hlavná figúra objektu haly je vo vyššej úrovni a druhá figúra je tvorená uníženou šachtou v podlahe haly, ktorá je v nižšej (najhlbšej) úrovni. Hĺbka založenia až na úroveň únosnej zeminy a do nezamŕznej hĺbky t. j. min. 1,2 m. Základové pásu budú riešené v dvoch úrovniach - prvá úroveň monolitická betónová konštrukcia so zhutneným štrkodrvovým lôžkom hr. 150 mm, betón C25/30, druhá úroveň - základové pásy murované z DT tvárnic šírky 400 mm, prelievané betónom C25/30 a privystužené prútmi výstuže. Prípadné privystuženie spodnej - prvej úrovne, (monolitickej časti), základov upresní statik alebo iná osoba na to oprávnená, po odkrytí základovej škáry a následnej analýze tlakových a hydrodynamických podmienok. Výkopy pod základové pásy podľa výkresov projektovej dokumentácie.

Zvislé konštrukcie: Obvodové murivo - pórobetónové tvárnice hr. 375 mm - napr. Ytong + exteriérové zateplenie minerálna vlna hr. 120 mm + fasádna omietka, vnútorné i vonkajšie ostenia a nadpražia okien a dverí minerálna vlna hr. 30 mm + omietka, sokel styrodur hr. 100 mm + marmolit. Vnútorné murivo deliacich priečok - pórobetónové tvárnice hr. 150 mm - napr. Ytong. Vnútorná prímurovka v šachte - pórobetónové tvárnice hr. 150 mm - napr. Ytong + omietka + umývateľný vodeodolný náter vhodný do vlhkého prostredia. Oceľová konštrukcia zadného prístrešku, kruhové stĺpy (oceľová rúra) + horné nosné pásnice, oc. konštrukcia žiarovo zinkovaná - podrobné riešenie viď statika, oceľové stĺpy založené a kotvené na základových pätkách.

Odvod spalín od plynového kotla - potrubie nad strechu, voliť systém podľa konkrétneho typu kotla, vedený nad úroveň strechy - presný presah výšky nad strechu určiť podľa konkrétneho typu kotla. Nové komínové teleso pre neriešenú časť objektu, pre zaústenie kotla na tuhé, resp. kvapalné palivo nerezový komínový systém (napr. Schiedel a pod...), konkrétny typ komína voliť podľa skutkového typu kotla v objekte, výšku stanoviť podľa nutného presahu komínu nad strechu podľa typu kotla, komín kotviť na obvodovú stenu skutkového objektu.

Vodorovné konštrukcie: Murivo je ukončené železobetónovým vencom, ktorý ponad okná a vráta v hornej úrovni slúži súčasne ako preklad. Nadokenné a nadodverné preklady v nižšej úrovni budú prefabrikované, volené podľa konkrétneho muriva stien. Z exteriérovej strany sa navrhuje nad rámec celkového zateplenia samostatné zateplenie všetkých ŽB prvkov styrodurom v hrúbke 50 mm.

Strešná konštrukcia: Hlavná nosná konštrukcia je tvorená strešnými drevenými priehradovými väzníkmi. Kotvenie, osové vzdialenosti, zavetrenie a ostatné detaily budú riešené konkrétnym dodávateľom systému - napr. systém Kontrakting a pod. Na väzníky bude rozprestretá poistná strešná fólia prichytávaná kontralatami. Na kontralaty sa osadí latovanie - podľa konkrétneho typu strešnej krytiny, krytina bude z falcovaného hliníkového plechu, vodotesne falcovaná. Všetky drevené konštrukcie budú opatrené ochranným náterom.

Vnútorné úpravy: Podlaha v hale bude tvorená priemyselnou betónovou podlahou, v uníženej šachte, vo WC a v kotolni protišmykovou keramickou dlažbou. Pod zadným prístreškom bude plocha tvorená betónovým povrchom riešeným v rámci spevnených plôch v areáli. Povrch stien tvorený omietkami s náterom, vo WC a v kotolni pri umývadle bude keramický obklad. Podhľady budú sadrokartónové v protipožiarnom prevedení, vo WC a v kotolni s odolnosťou proti vlhkosti, so zateplením vo vrstvách strechy podľa príslušných skladieb konštrukcií. Na podlahe okolo uníženej šachty bude realizované výstražné reflexné šrafovanie zhotovené podľa príslušnej normy a predpisu. Všetky konštrukcie je nutné realizovať v súlade s technickým predpisom výrobcu konkrétneho systému.

Výplne otvorov: Okná sú navrhnuté plastové s izolačným trojsklom, farba rámov biela. Vráta haly sekčné kovové fóliované zateplené, s integrovanými malými dverami, manuálne ovládané, farba biela. Vstupné dvere do kotolne, plastové zateplené plné, farba biela, dvere označiť príslušnými štítkami podľa predpisu pre plyn. kotolne. Vlez do podstrešia 800/800 mm - zateplený poklop prístup prikladacím rebríkom protipožiarne prevedenie. Výlez na strechu, min. rozmer 800 x 800 mm, situovať blízko potrubia odvodu spalín od kotla, prevedenie a systém podľa konkrétnej strešnej krytiny (odporúča sa presklený výlez pre presvetlenie podstrešia). Vnútorné dvere - laminátové fóliované plné biele, do oceľovej lisovanej zárubne opatrenej náterom.

Zastavaná plocha:

- objekt: 334,18 m² (pôvodný asanovaný objekt - skutkový stav 306,88 m²)
- prestrešená plocha zadného prístrešku: 101,25 m²

Obostavaný priestor: 2 520 m^3

Výškové pomery:

- výška hrebeňa strechy +6,300 m (pôvodný asanovaný objekt - úroveň vrchu oblúka strechy +6,670 m)
- <u>výška rímsy strechy +4,360 m</u>
  ±0,000 - úroveň čistej podlahy pôdorysu SO 01 = +0,220 od úrovne upraveného terénu pri hlavnom vstupe do objektu

Vnútorná podlahová plocha: 294,57 m^2

SO 01 hala zberného dvora - nový objekt haly, kde bude umiestnená nová triediaca linka a balíkovací lis, ktoré budú slúžiť na dotrieďovanie tuhého komunálneho odpadu resp. lisovanie niektorých vhodných druhov odpadov (papier a lepenka, plasty, kovové obaly, kompozitné obaly a iné, ktorý bude vlastnými prostriedkami vyzbieraný z pred rodinných domov v k.ú. obce. V tejto hale sa bude následne manipulovať s komunálnym odpadom, ktorý bude odvezený na skládku TKO. Vyseparované zložky sa budú následne umiestňovať do ďalších priestoroch.

Triediaca linka

V hale SO 01 bude umiestnená malá triediaca linka napr. *TL R2,5+5/TP9* (presný typ bude upresnený po výbere technológie pred realizáciou jej inštalácie do haly).

Usporiadanie triediacej linky pozostáva z reťazového príjmového dopravníka s podúrovňovou násypkou a zvýšenými bočnicami a vodorovného triediaceho pásu. Rýchlosť pohybu oboch pásov možno nezávisle meniť.

Celkové usporiadanie linky je prispôsobené pre obsadenie 6 pracovníkmi a triedenie 8 komodít + zostatok. Jednotliví pracovníci stoja okolo triediaceho pásu na vyvýšených pracovných plošinách (pre možnosť použitia vyšších vriec). Ďalší, resp. tí istí pracovníci zabezpečujú plnenie násypky príjmového dopravníka, zabezpečujú výmenu naplnených vriec prípadne i balíkovanie vytriedeného odpadu.

Materiál je sypaný na voľnú plochu pri vchode a nahŕňaný do násypky príjmového dopravníka, odtiaľ padá na triediaci pás. Jednotlivé komodity sa triedia do vriec - big-bagov. Zostatková komodita padá do nádoby na konci pásu.

Naplnené vrecia sa zhromažďujú v na to určenom priestore. Pri nazhromaždení dostatočného množstva vytriedenej komodity je obsah vriec zlisovaný do balíkov.

Osadenie linky si vyžaduje dostatočne spevnený podklad a vyhotovenie šachty pre osadenie zapustenej časti príjmového dopravníka. Linku je možné osadiť do haly v priamom alebo zalomenom usporiadaní.

Linka pozostáva z nasledovných častí:

Príjmový reťazový dopravník

- vodorovná zapustená časť 2,5 m, šikmá časť 5 m, uhol sklonu 30 º
- šírka pásu 800 mm - pás vybavený priečnymi profilmi proti zosúvaniu materiálu
- spodná časť zapustená po úrovňou terénu - umožňuje nahŕňanie materiálu priamo z podlahy
- prekrytie hrana šachty/násypka - plech P8

Triediaci vodorovný dopravník

- dĺžka 9 m, zvýšené bočnice 120 mm
- šírka pásu 1 000 mm
- horná hrana drevená lišta, zboku koberec

Elektrovýbava

- stacionárny ovládací panel
- 2 potenciometre + 2 frekvenčné meniče pre reguláciu rýchlosti dopravníkov
- lankový spínač chodu linky nad triediacim pásom
- tlačidlá central-stop v dosahu každého pracovníka pri triediacom páse a zboku príjmového dopravníka
- osvetlenie triediaceho pásu

Pracovné plošiny so schodíkmi

- pôdorys 800 x 800 mm - 6 ks

Stojany pre upevnenie vriec - big-bagov - 8 ks

Obrázok č. 1: Triediaca linka - schéma

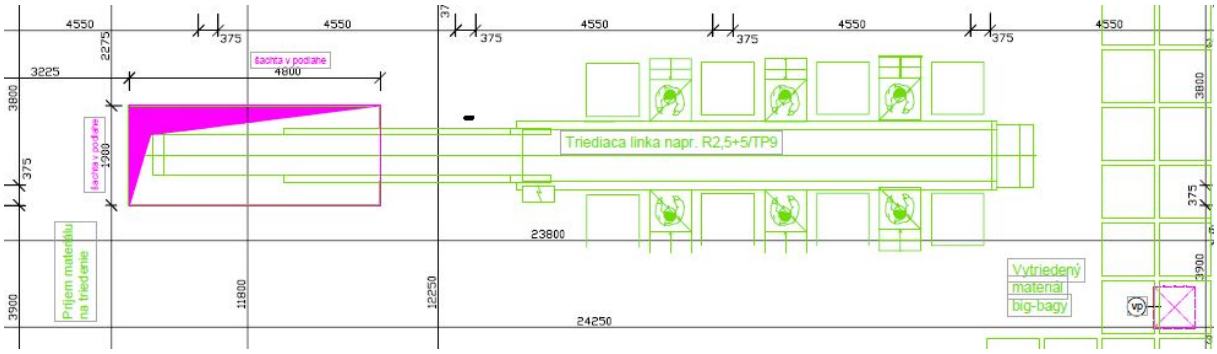

Balíkovací lis

V hale SO 01 bude umiestnený balíkovací lis napr. *Vertikálny dvojkomorový balíkovací lis Ekopack A 300.2* (presný typ bude upresnený po výbere technológie pred realizáciou jej inštalácie do haly).

Ekopack A 300.2 je dvojkomorový hydraulický paketovací lis na zberový papier, kartón, plasty, PET fľaše, odpadové fólie, textil a akýkoľvek stlačiteľný odpadový materiál. Lis je vhodný pre obchodné domy, zberné centrá, výkupy druhotných surovín, supermarkety, sklady, stredné a veľké podniky.

Balíkovací lis Ekopack A 300.2 obsahuje:

- elektronický riadiaci systém
- automatický lisovací cyklus
- bezpečné a jednoduché ovládanie
- hydraulické vyklápanie balíka
- nastaviteľnú výšku balíka
- automatický prechod do režimu „vyklápanie“
- počítadlo balíkov
- hlásenie porúch a prevádzkových stavov

Orientačné technické parametre:

- Max. lisovacia sila	30 t + 5 %
- Lisovací tlak	320 kPa
- Rozmer lisovacej komory	1 200 x 800 x 1 280 mm
- Rozmery paketu (D x Š x V)	1 200 x 800 x 1 050 mm
- Hmotnosť paketu	max. 500 kg
- Počet viazacích miest	2 x 4
- Príkon/Istenie	3,5 kW/16 A
- Čas lisovacieho cyklu	36 s
- Hmotnosť stroja s lis. komorou	2 600 kg
- Vonkajšie rozmery (D x Š x V)	2 700 x 1 160 x 2 990 mm

Obrázok č. 2: Balíkovací lis

SO 02 Prístavba kancelárie a stavebné úpravy skutkového objektu

Skutkový objekt č.s. 774, prebehne celkovou modernizáciou a k objektu sa pristaví nové administratívne a sociálne zázemie pre zberný dvor, kde bude kancelária, sprchy a šatne pre personál. Počíta sa so stálymi zamestnancami v počte 4 muži, 3 ženy, na túto kapacitu sú navrhnuté nové šatne i sprchy. Riešená prístavba bude vykurovaná, ostatná skutková časť objektu (3 garážové priestory), nebude vykurovaná, objekt bude napojený na systém inžinierských sietí (voda, kanál, plyn, dažďová kanalizácia).

Búracie práce: V rámci prác bude asanovaná skutková strešná krytina vrátane latovania dažď. žľabu a zvodu. Objekt bude vysťahovaný a zbavený vnútorného vybavenia. Demontuje sa skutková vnútorná elektroinštalácia a skutkové vráta. Zemná pláň vedľa objektu v mieste prístavby sa zrovná a upraví pre budúcu výstavbu prístavby objektu.

Základy: Skutkový objekt je založený na základových pásoch (predpoklad - nesondované), tieto ostávajú bezo zmien. Objekt prístavby bude založený na plošných základových konštrukciách - základových pásoch. Rozmery základových konštrukcií viď projektová dokumentácia, hĺbka založenia až na úroveň únosnej zeminy a do nezamŕznej hĺbky t. j. min. 1,2 m. Základové pásu budú riešené v dvoch úrovniach - prvá úroveň monolitická betónová konštrukcia so zhutneným štrkodrvovým lôžkom hr. 150 mm, betón C25/30, druhá úroveň - základové pásy murované z DT tvárnic šírky 300 mm, prelievané betónom C25/30 a privystužené prútmi výstuže. Prípadné privystuženie spodnej - prvej úrovne, (monolitickej časti), základov upresní statik alebo iná osoba na to oprávnená, po odkrytí základovej škáry a následnej analýze tlakových a hydrodynamických podmienok. Výkopy pod základové pásy podľa výkresov projektovej dokumentácie.

Zvislé konštrukcie: Skutkové obvodové steny - predpokladaná skladba (podrobne nesondované) - murivo z betónových DT tvárnic + betón. Zálievka + nové exteriérové zateplenie minerálna vlna hr. 150 mm + fasádna omietka, sokel styrodur hr. 120 mm + marmolit. Nové murivo - nové priečky a steny - pórobetónové tvárnice - napr. Ytong obvodová stena hr. 300 mm + exteriérové zateplenie minerálna vlna hr. 150 mm + fasádna omietka, vnútorné i vonkajšie ostenia a nadpražia okien a dverí minerálna vlna hr. 30 mm + omietka, sokel styrodur hr. 120 mm + marmolit, nové vnútorné priečky hr. 100 mm.

Odvod spalín od plynového kotla - potrubie nad strechu, voliť systém podľa konkrétneho typu kotla, vedený nad úroveň strechy - presný presah výšky nad strechu určiť podľa konkrétneho typu kotla.

Vodorovné konštrukcie: Skutkové vodorovné prvky - ŽB prievlaky a vence ostávajú bez zmeny, neboli podrobne sondované. Nové murivo prístavby je ukončené železobetónovým vencom, ktorý ponad okná v hornej úrovni slúži súčasne ako nadokenný preklad. Nadokenné a nadodverné preklady prístavby v nižšej úrovni budú prefabrikované, volené podľa konkrétneho muriva stien. Z exteriérovej strany sa navrhuje nad rámec celkového zateplenia samostatné zateplenie všetkých nových ŽB prvkov styrodurom v hrúbke 50 mm.

Strešná konštrukcia: Skutkový krov ostáva bez zmeny, po obnažení sa očistí a opatrí novým ochranným náterom. Hlavná nosná konštrukcia je tvorená strešnými drevenými priehradovými väzníkmi. Kotvenie, osové vzdialenosti, zavetrenie a ostatné detaily budú riešené konkrétnym dodávateľom systému - napr. systém Kontrakting a pod. Na väzníky bude rozprestretá poistná strešná fólia prichytávaná kontralatami. Na kontralaty sa osadí latovanie - podľa konkrétneho typu strešnej krytiny, krytina bude z falcovaného hliníkového plechu, vodotesne falcovaná. Všetky drevené konštrukcie budú opatrené ochranným náterom.

Vnútorné úpravy: Podlaha v garážach skutkového objektu je tvorená betónovým poterom, táto ostáva bez zmeny. V prístavbe bude podlaha tvorená protišmykovou keramickou dlažbou. Vonku pred vstupom do prístavby bude plocha závetria tvorená betónovou vonkajšou dlažbou. Povrch stien bude tvorený omietkami, v skutkovej časti objektu budú riešené nové omietky na skutkové steny, všetky omietky s náterom, vo sociálkach bude keramický obklad. Podhľady v prístavbe budú sadrokartónové v protipožiarnom prevedení, v sociálkach s odolnosťou proti vlhkosti, so zateplením vo vrstvách strechy podľa príslušných skladieb konštrukcií. V skutkových garážach bude nový podhľad kazetový hliníkový protivlhkostný, vhodný do vlhkého prostredia nakoľko tieto priestory nebudú vykurované, so zateplením vo vrstvách strechy podľa príslušných skladieb konštrukcií. Všetky konštrukcie je nutné realizovať v súlade s technickým predpisom výrobcu konkrétneho systému.

Výplne otvorov: Okná sú navrhnuté plastové s izolačným trojsklom, farba rámov biela. Vráta garáží sekčné kovové fóliované zateplené, s integrovanými malými dverami, manuálne ovládané, farba biela. Vstupné dvere do prístavby, kovové fóliované zateplené s presklením, farba biela. Vlez do podstrešia 800/800 mm - zateplený poklop prístup prikladacím rebríkom protipožiarne prevedenie. Výlez na strechu, min. rozmer 800 x 800 mm, situovať blízko potrubia odvodu spalín od kotla, prevedenie a systém podľa konkrétnej strešnej krytiny (odporúčam presklený výlez pre presvetlenie podstrešia). Vnútorné dvere - laminátové fóliované plné biele, do oceľovej lisovanej zárubne opatrenej náterom.

Zastavaná plocha:

- skutkový stav: 104,44 m^2
- nový stav (po prístavbe a zateplení): objekt 146,60 m^2 + vonkajšie vstupné závetrie: 1,20 m^2
- spolu 147,80 m^2

Obostavaný priestor:

- skutkový stav: 440 m^3
- nový stav: 615 m

Výškové pomery:

- výška hornej úrovne pultu strechy +4,980 m (nový stav po výmene krytiny)
- výška spodnej úrovne pultu strechy +3,550 m (nový stav po výmene krytiny)
  ±0,000 - úroveň skutkovej čistej podlahy v pôvodnej časti objektu SO 02 = +0,020 od úrovne upraveného terénu pri vstupoch do pôvodnej časti objektu

Vnútorná podlahová plocha: 115,02 m^2

SO 03 Sklady odpadového materiálu

Zo zadnej strany stavebného objektu SO 08 (časť objektu č. s. 81), sa pristaví objekt s dvoma garážovými priestormi, ktoré budú slúžiť pre skladovanie vytriedeného odpadu (v týchto priestoroch sa bude ukladať dotriedený odpad), tento objekt nebude vykurovaný a nebude napojený na systém inžinierských sietí, dažďová voda zo strechy objektu bude zaústená do novoriešeného areálového rozvodu dažďovej kanalizácie.

Búracie práce: V rámci prác je nutné pripraviť skutkový objekt SO 08 pre možnosť výstavby susedného objektu SO 03 - vyčistiť stenu, odstrániť prípadnú odpraskanú vonkajšiu omietku v mieste styku s objektom, odbúrať dve skutkové okná, demontovať pozostatok vonkajšieho kovového komína na fasáde, pripraviť zemnú pláň v mieste objektu.

Základy: Skutkový objekt SO 08 je založený na základových pásoch (predpoklad - nesondované), tieto ostávajú bezo zmien. Objekt SO 03 bude založený na plošných základových konštrukciách - základových pásoch. Rozmery základových konštrukcií viď projektová dokumentácia, hĺbka založenia až na úroveň únosnej zeminy a do nezamŕznej hĺbky t. j. min. 1,2 m. Základové pásu budú riešené v dvoch úrovniach - prvá úroveň monolitická betónová konštrukcia so zhutneným štrkodrvovým lôžkom hr. 150 mm, betón C25/30, druhá úroveň - základové pásy murované z DT tvárnic šírky 300 mm, prelievané betónom C25/30 a privystužené prútmi výstuže. Prípadné privystuženie spodnej - prvej úrovne, (monolitickej časti), základov upresní statik alebo iná osoba na to oprávnená, po odkrytí základovej škáry a následnej analýze tlakových a hydrodynamických podmienok. Výkopy pod základové pásy podľa výkresov projektovej dokumentácie.

Zvislé konštrukcie: Obvodové murivo - pórobetónové tvárnice hr. 300 mm - napr. Ytong (bez zateplenia). Stredový ŽB pilier - betón C25/30 + výstuž, pilier celoplošne dilatovať od steny objektu SO 08. Vnútorné murivo steny v styku s objektom SO 08 - pórobetónové tvárnice hr. 150 mm - napr. Ytong, celý objekt celoplošne dilatovať od steny objektu SO 08.

Vodorovné konštrukcie: Murivo je ukončené železobetónovým vencom, ktorý ponad okná a vráta v hornej úrovni slúži súčasne ako preklad. Z exteriérovej strany sa navrhuje nad rámec celkového zateplenia samostatné zateplenie všetkých ŽB prvkov styrodurom v hrúbke 50 mm.

Strešná konštrukcia: Hlavná nosná konštrukcia je tvorená strešnými drevenými priehradovými väzníkmi. Kotvenie, osové vzdialenosti, zavetrenie a ostatné detaily budú riešené konkrétnym dodávateľom systému - napr. systém Kontrakting a pod. Na väzníky, bude rozprestretá poistná strešná fólia prichytávaná kontralatami. Na kontralaty sa osadí latovanie – podľa konkrétneho typu strešnej krytiny, krytina bude z falcovaného hliníkového plechu, vodotesne falcovaná. Všetky nové drevené konštrukcie budú taktiež opatrené ochranným náterom.

Vnútorné úpravy: Podlaha bude tvorená priemyselnou betónovou podlahou. Povrch stien bude tvorený omietkami s oteruvzdorným náterom. Podhľad kazetový hliníkový

protivlhkostný, vhodný do vlhkého prostredia nakoľko tieto priestory nebudú vykurované, so zateplením vo vrstvách strechy podľa príslušných skladieb konštrukcií. Všetky konštrukcie je nutné realizovať v súlade s technickým predpisom výrobcu konkrétneho systému.

Výplne otvorov: Okná sú navrhnuté plastové s izolačným trojsklom, farba rámov biela. Vráta garáží sekčné kovové fóliované zateplené, s integrovanými malými dverami, manuálne ovládané, farba biela. Vlez do podstrešia 800/800 mm - zateplený poklop prístup prikladacím rebríkom protipožiarne prevedenie. Výlez na strechu, min. rozmer 800 x 800 mm, situovať polohovo nad vlez do podstrešia prevedenie a systém podľa konkrétnej strešnej krytiny (odporúča sa presklený výlez pre presvetlenie podstrešia).

Zastavaná plocha:

- objekt: 95,20 m²
- peší chodník: 7,28 m^2
- spolu 102,48 m^2

Obostavaný priestor: 480 m^3

Výškové pomery:

- výška hornej úrovne pultu strechy +5,790 m
- výška spodnej úrovne pultu strechy +3,940 m
  ±0,000 - úroveň čistej podlahy pôdorysu SO 03 = +0,100 od úrovne upraveného terénu pred objektom

Vnútorná podlahová plocha: 83,16 m^2

SO 04 Nadstavba strechy skutkových garáží

Skutkové prefabrikované ŽB garáže (v rade 8 ks kladené dotykom bočných stien), ktoré slúžia pre skladovanie vytriedeného odpadu budú v rámci modernizácie opatrené novou strechou riešenou nadstavbou novej krovovej konštrukcie s novým zastrešením, ostatné riešenie skutkových garáží ostáva zachované bez zmeny, garáže nie sú napojené na systém inžinierských sietí, dažďová voda z novej strechy objektov bude zaústená do novoriešeného areálového rozvodu dažďovej kanalizácie.

Búracie práce: V rámci prác bude asanovaná skutková strešná krytina na časti garáží, kde je v súčasnosti strecha riešená natavenými bituménovými pásmi priamo na ŽB doske garáže. Iné búracie práce nie sú riešené, skutkové garáže ostávajú bez zmeny.

Základy: V rámci objektu nie sú riešené žiadne základové konštrukcie. Skutkové garáže ostávajú bezo zmien.

Zvislé konštrukcie: Skutkové prefabrikované garáže sú tvorené ŽB odliatkom 8 x jedno-garáž, uložená vedľa seba v rade. Táto konštrukcia ostáva bez zmeny. V rámci nadstavby novej strechy sú riešené zvislé steny podstrešia ktoré sú tvorené drevenou konštrukciou na strešných väzníkoch a obkladané minerálnou vlnou s fasádou - riešenie rovnaké ako v odstrešiach striech všetkých objektov.

Vodorovné konštrukcie: Nie sú v rámci objektu riešené. Skutkové garáže ostávajú bezo zmien.

Strešná konštrukcia: Hlavná nosná konštrukcia nadstavby novej strechy je tvorená strešnými drevenými priehradovými väzníkmi. Kotvenie, osové vzdialenosti, zavetrenie a ostatné detaily budú riešené konkrétnym dodávateľom systému - napr. systém Kontrakting a pod. Na väzníky, bude rozprestretá poistná strešná fólia

prichytávaná kontralatami. Na kontralaty sa osadí latovanie - podľa konkrétneho typu strešnej krytiny, krytina bude z falcovaného hliníkového plechu, vodotesne falcovaná. Všetky nové drevené konštrukcie budú taktiež opatrené ochranným náterom.

Vnútorné úpravy: V rámci objektu nie sú riešené žiadne vnútorné úpravy. Skutkové garáže ostávajú bezo zmien.

Výplne otvorov: Všetky skutkové vráta garáží ostávajú bezo zmien.

Zastavaná plocha:

- objekty garáží spolu v skutkovom stave: 167,44 m^2 (ostáva bez zmeny)

Obostavaný priestor:

- objekty garáží spolu v skutkovom stave: 388 m^3
- objekty garáží spolu nový stav po nadstavbe strechy: 568 m^3

Výškové pomery:

- skutkový stav: výška hornej plochej dosky (strechy) ŽB garáže +2,320 m
- nový stav: výška hornej úrovne pultu strechy +4,150 m
- nový stav: výška spodnej úrovne pultu strechy +2,660 m
  ±0,000 - úroveň skutkovej čistej podlahy garáží SO 04 = úroveň upraveného terénu pred objektom

Vnútorná podlahová plocha:

- jedna garáž: 17,99 m^2 (ostáva bez zmeny) jedna garáž
- spolu 8 garáží: 143,92 m^2 (ostáva bez zmeny)

SO 05 Prístrešok vedľa garáží

Vedľa skutkových prefabrikovaných ŽB garáží (v rade 8 ks kladené dotykom bočných stien), zo strany od hlavnej príjazdovej brány, sa zhotoví vonkajší otvorený prístrešok predĺžením novej strechy garáží (SO 04), na oceľovú konštrukciu, vzniknú tak dva odkladacie priestory pre skladovanie vytriedeného odpadu. Prístrešok nebude napojený na systém inžinierských sietí, dažďová voda zo strechy objektu bude zaústená do novoriešeného areálového rozvodu dažďovej kanalizácie.

Búracie práce: V rámci prác je nutné pripraviť skutkový objekt SO 04 pre možnosť výstavby susedného objektu SO 05 - vyčistiť stenu krajnej skutkovej garáže, v mieste styku s objektom, pripraviť zemnú pláň v mieste objektu.

Základy: V rámci objektu sú riešené základové pätky pod oceľové stĺpy prístrešku. Rozmery základových konštrukcií viď projektová dokumentácia, hĺbka založenia až na úroveň únosnej zeminy a do nezamŕznej hĺbky t. j. min. 1,2 m.

Zvislé konštrukcie: Oceľová konštrukcia prístrešku, kruhové stĺpy (oceľová rúra) + horné nosné pásnice, oc. konštrukcia žiarovo zinkovaná - podrobné riešenie viď. statika, oc. stĺpy založené a kotvené na základových pätkách.

Vodorovné konštrukcie: Spevnená plocha pod prístreškom bude tvorená betónovým povrchom, riešená v rámci spevnených plôch v areáli zberného dvora.

Strešná konštrukcia: Hlavná nosná konštrukcia je tvorená strešnými drevenými priehradovýmiväzníkmi. Kotvenie, osové vzdialenosti, zavetrenie a ostatné detaily budú riešené konkrétnym dodávateľom systému - napr. systém Kontrakting a pod... Na väzníky, bude rozprestretá poistná strešná fólia prichytávaná kontralatami. Na kontralaty sa osadí latovanie - podľa konkrétneho typu strešnej krytiny, krytina bude z falcovaného hliníkového plechu, vodotesne falcovaná. Všetky nové drevené konštrukcie budú taktiež opatrené ochranným náterom.

Vnútorné úpravy: V rámci objektu sú riešené obklady podstrešia prístrešku ktoré sú tvorené drevenou konštrukciou na strešných väzníkoch a obkladané minerálnou vlnou s fasádou - riešenie je rovnaké ako v odstrešiach striech všetkých objektov. Výplne otvorov: Všetky skutkové vráta garáží ostávajú bezo zmien.

Zastavaná plocha:

- prestrešená plocha prístrešku: 50,56 m^2

Obostavaný priestor: 174 m^3

Výškové pomery:

- výška hornej úrovne pultu strechy +4,150 m
- výška spodnej úrovne pultu strechy +2,660 m

±0,000 - úroveň terénu pod prístreškom SO 05

SO 06 Spevnené plochy v areáli + areálové rozvody
SO 07 Spevnené plochy mimo areálu

SO 06 Spevnené plochy v areáli + areálové rozvody

Skutkové spevnené plochy v areáli budú modernizované, povrch nových plôch bude tvorený betónom. Plochy sú tvorené komunikáciami, odstavnými plochami a plochami pod prístreškami. Voda stekajúca z plôch bude prečistená cez ORL a zaústená do novovybudovanej trativodnej šachty na pozemku investora.

Zastavaná plocha:

- nové spevnené plochy celkom: 2 129 m^2

Poznámka:

V mieste nových spevnených plôch bude pripravený podklad, skutkové spevnené plochy tu nie sú riešené

SO 07 Spevnené plochy mimo areálu

Vedľa areálu zberného dvora bude za plotom na nábreží rieky Bystrica vybudované nové parkovisko pre parkovanie 10-tich osobných motorových vozidiel, vedľa skutkového parkoviska. Súčasťou bude i nová komunikácia šírky 6 m, popred parkovisko (medzi parkoviskom a plotom areálu) až k zadnej bráne zberného dvora. Skutkové parkovisko ostáva zachované bez zmeny. Povrch nových plôch bude tvorený asfaltom.

Zastavaná plocha:

- nové spevnené plochy celkom: 1 030 m^2

Poznámka:

V mieste nových spevnených plôch bude pripravený podklad, skutkové spevnené plochy tu nie sú riešené

Technické riešenie

Dopravná napojenie areálu zberného dvora bude realizované z jestvujúcej miestnej komunikácie jestvujúcim vjazdom.

Základná premávka v rámci areálu (zásobovanie areálu) bude vzhľadom na charakter prevádzok realizované vozidlami kategórie N2 - vozidlá projektované a konštruované na prepravu tovaru s najväčšou prípustnou celkovou hmotnosťou vyššou ako 3 500 kg, ale neprevyšujúcou 12 000 kg až N3 - vozidlá projektované a konštruované

na prepravu tovaru s najväčšou prípustnou celkovou hmotnosťou vyššou ako 12 000 kg.

Základná šírka vjazdu je 7,0 m. Komunikácie v rámci areálu sú navrhnuté ako dvojpruhové obojsmerné komunikácie a sú neprístupné verejnej premávke. Komunikácie v rámci areálu sú trasované tak, aby zaisťovali dopravnú obsluhu celého územia.

Obslužná komunikácia trasovaná ako obslužná komunikácia mimo areálu je navrhnutá ako dvojpruhová obojsmerná obslužná komunikácia so základnou šírkou 6,0 m. Komunikácie je určená prioritne pre vozidlá kategórie O2 (vozidlá s najväčšou prípustnou celkovou hmotnosťou vyššou ako 750 kg, ale neprevyšujúcou 3 500 kg). Základný predpokladaný rozmer vozidla pre návrh je dĺžka vozidla 4,75 m a šírka (bez spätných zrkadiel) 1,75 m a vozidlá kategórie N1.

Parkovacie miesta sú navrhnuté pre osobné vozidlá kategórie O2 (vozidlá s najväčšou prípustnou celkovou hmotnosťou vyššou ako 750 kg, ale neprevyšujúcou 3 500 kg). Základný predpokladaný rozmer vozidla pre návrh je dĺžka vozidla 4,75 m a šírka (bez spätných zrkadiel) 1,75 m.

Parkovacie miesta sú navrhnuté s kolmým radením a so základným rozmerom stojísk 2,5 m*5,2 m. Celkový počet nových parkovísk je 10.

Konštrukcia vozovky

SO 06 Spevnené plochy v areáli + areálové rozvody

Komunikácie so živičným krytom - novostavba, trieda dopravného zaťaženia III., návrhová úroveň porušenia vozovky D2.

Komunikácia - živičný kryt

Asfaltový betón	ACo11 - I	50 mm
Asfaltový postrek spojovací	PS,A 0,5kg/m^2	
Asfaltový betón	ACp22 - I	80 mm
Asfaltový postrek spojovací	PS,A 0,5kg/m^2	
Kamenivo spevnené cementom	CBGM C8/10	150 mm
Štrkodrva fr. 0 - 63 mm	ŠD	220 mm

Parkovisko - drenážna dlažba - alternatíva 1

Betónová dlažba drenážna „PREMAC SIKO“	D	80 mm
Podkladné lôžko z kameniva fr. 4 - 8 mm	DDK	40 mm
Netkaná textília na zachytávanie ropných látok „Reo Fb“		
Štrkodrva fr. 0 - 32 mm		150 mm
Štrkodrva fr. 0 - 63 mm	ŠD	200 mm
Betónová dlažba vegetačná „PREMAC VEGA“	D	80 mm
Podkladné lôžko z kameniva fr. 4 - 8 mm	DDK	40 mm
Netkaná textília na zachytávanie ropných látok „Reo Fb“		
Štrkodrva fr. 0 - 32 mm		150 mm
Štrkodrva fr. 0 - 63 mm	ŠD	200 mm

SO.07 Spevnené plochy mimo areálu

Spevnená plocha z CB - novostavba, trieda dopravného zaťaženia VI., návrhová úroveň porušenia vozovky D3

2*impregnačný náter 2*60g/m^2		
Cementobetónový kryt (vystužený 2* kari rhožou)	CB III	200 mm
Fólia PE		

Kamenivo spevnené cementom	CBGM C8/10	130 mm
Štrkodrva fr. 0 - 63 mm		250 mm
<u>Úprava podložia alt. 1</u>		
Štrkový podsyp do veľkosti zrna 50 mm (hutniť po vrstvách max. 250 mm)		400 mm
Netkaná textília odolná proti prepichnutiu		
Štrkodrva fr. 63 - 125 mm		300 mm
<u>Úprava podložia alt. 2</u>		
Podložie hutnené a zlepšené vápenno-cementovou zmesou		400 mm

Počas zhotovovania cementobetónového krytu je potrebné zabrániť strate cementového mlieka z čerstvého betónu do podkladovej vrstvy. V prípade nestmelenej podkladovej vrstvy sa musí použiť netkaná separačná geotextília podľa STN 73 3040, ktorá odoláva alkalickému prostrediu, má plošnú hmotnosť 300 g/m^2 až 500 g/m^2 a odporúčanú pevnosť v ťahu 15 kN/m.

Následne sa do pripravenej plochy uložia dištančné podložky s výškou 50 mm. Na dištančné podložky sa poukladá dolná vrstva zváraných sietí s rozmerom oka 200/200 mm a priemerom drôtu v pozdĺžnom aj priečnom smere 8 mm.

Oceľ používaná na kotvenie dosiek a klzné tŕne musí vyhovovať STN 73 6123, STN 42 0139, STN EN 13877-1 a STN EN 13877-3. Priemer klzného tŕňa je 25 mm a jeho pevnosť v ťahu musí byť minimálne 250 MPa. Priemer a tolerancie priemeru tŕňov musia spĺňať požiadavky STN EN 10060. Klzné tŕne musia byť rovné, zbavené ostrých výčnelkov a nerovností a musia mať hladké konce bez ostrých výčnelkov presahujúcich priemer klzného tŕňa. Na kotvenie dosiek v pozdĺžnych škárach cemento betónových krytov skupín CB III sa používajú tyče z hrebienkovej ocele kvalitatívnej značky B250 alebo B500, ktoré musia vyhovovať STN EN 10080. Kotevné tyče majú priemer 20 mm a dĺžku 600 mm až 800 mm.

Následne sa na dolnú vrstvu zváraných sieti poukladajú dištančné podložky s výškou 120 mm. Na dištančné podložky sa uloží horná vrstva zváraných sietí s rozmerom oka 200/200 mm a priemerom drôtu minimálne 8 mm.

Betón sa bude ukladať v jednej vrstve. Pôjde o betón triedy CB III - S3 - Dmax 16 (ďalej len CB III), ktorý bude mať konzistenciu v dobe spracovania S3 (doba spracovateľnosti by bola 90 minút). Betonáreň garantuje pevnosť v tlaku tohto betónu po 24 hodinách viac ako 20 MPa (táto hodnota nám postačuje na to aby sa betón začal zaťažovať dopravou). Požadované namáhanie v ťahu pre daný betón vie betonáreň garantovať po siedmich dňoch (z toho dôvodu bude doska v spodnej vrstve vystužená zváranou sieťou, ktorá bude prenášať všetky momenty ťahových síl, ktoré budú v tejto časti prierezu vznikať), ostatné skúšky potrebné pre CB III sú garantované po 28 dňoch (z tohto dôvodu sa odporúča opravu orientovať na obdobie, keď sa nebudú používať posypové soli). Aby sa zabránilo trhlinám, ktoré vznikajú v rýchlo tvrdnúcom betóne vplyvom vysokej teploty a s tým spojenými prudkými objemovými zmenami, tak sa do hornej vrstvy dosky osadí ďalšia vrstva zváranej siete (horná vrstva zváranej siete roznesie sily, ktoré budú súvisieť s rýchlymi objemovými zmenami a zabráni vzniku zmrašťovacích trhlín na povrchu).

Betón CB III sa bude ukladať priamo z domiešavača. Pri betonáži sa použije finišér s klznymi bočnicami.

Po takto pripravenom povrchu sa bude následne (po 15 až 20 minútach) v priečnom smere ťahať striažna metla, ktorej štetiny sa po každom stiahnutí po povrchu zhotovovanej platne očistia vodou. Štetiny striážnej metly sa musia priebežne čistiť

aby sa zabránilo vytváraniu cementových guľôčok na povrchu a nerovností, ktoré by mohli vzniknúť z betónu hromadiaceho sa v jej štetinách.

Ihneď po zhotovení protišmykovej povrchovej úpravy sa ošetrí povrch postrekom s obsahom parafínu. Ten zabráni úniku vody z betónovej zmesi a zabezpečí hydratovanie betónu pri tuhnutí a následnom tvrdnutí.

Keď bude betón starý aspoň 23 hodín, zhotovia sa asfaltové trvalo pružné zálievky za horúca do pripravených drážok a posypú sa vápnom (podľa TP pre zhotovovanie elastických zálievok).

Konštrukcia vozovky je navrhnutá pre bežné dopravné zaťaženie reprezentované návrhovou nápravou 2F = 100 kN a maximálnu rýchlosť pohybu 60 km/h.

Odvodnenie komunikácie

SO 06 Spevnené plochy v areáli + areálové rozvody

Povrchové vody v rámci navrhovaného areálu budú odvádzané priečnym a pozdĺžnym sklonom do navrhovaných líniových žľabov (napríklad líniové žľaby pre vysoké dynamické zaťaženie HAURATON „FASRFIX SUPER šírky 200 mm s krytmi hr. 40 mm“) a navrhovaných uličných vpustov.

Uličný vpust je navrhnutý z betónových prefabrikátov s vnútorným priemerom 450 mm uložený na lôžku z betónu triedy C 8/10 hr. 100 mm. Vpust je zložený s nasledovných častí:

- dno 450/300 s odkališťom
- stredný diel 450/450 s odtokom DN 200
- horný diel 450/570
- vyrovnávací prstenec 625/60 pod mrežu 500 x 500 mm
- mreža s nálievkou 500 x 500 mm + rám STN EN 124

Súčasťou uličného vpustu bude aj normalizovaný kalový kôš. Obsyp vpustu sa zhotoví zo štrkopiesku frakcie max. 32 mm.

Povrchové vody z komunikácie za objektom SO 03 budú odvádzané na terén a následne budú zasakované.

Cestná pláň je odvodnená jej priečnym sklonom min. 3 % do navrhnutých trativodov, ktoré sú zaústené do vsakov. Hĺbka trativodu je 0,40 m, resp. min 0,25 m. Pre pozdĺžny trativod sa použijú perforované drenážne rúry z plastických hmôt DN 160 (STN 13 8740), rúry sa uložia na pieskové lôžko hr. min. 70 mm, obsyp sa zhotoví zo štrkopiesku frakcie 4 - 12 mm a obalia sa geotextíliou.

SO.07 Spevnené plochy mimo areálu

Povrchové vody z komunikácie budú odvádzané na terén a následne budú zasakované.

Cestná pláň je odvodnená jej priečnym sklonom min. 3 % do navrhnutých trativodov, ktoré sú zaústené do vsakov. Hĺbka trativodu je 0,40 m, resp. min 0,25 m. Pre pozdĺžny trativod sa použijú perforované drenážne rúry z plastických hmôt DN 160 (STN 13 8740), rúry sa uložia na pieskové lôžko hr. min. 70 mm, obsyp sa zhotoví zo štrkopiesku frakcie 4 - 12 mm a obalia sa geotextíliou.

SO 08 Výrobná hala - stavebné úpravy

Skutkový objekt vzadu v areáli zberného dvora - jeho riešená časť (časť objektu č.s. 81), sa modernizuje. Slúžiť bude pre dotrieďovanie odpadu a pre skladovanie

elektroodpadu a vytriedeného odpadu. Objekt bude zastrešený novou strechou s novou krovovou konštrukciou, kompletne sa vymenia siete v riešenej časti objektu. Objekt bude vykurovaný, napojený na systém inžinierských sietí (voda, kanál, plyn, dažďová kanalizácia).

Búracie práce: V rámci prác bude na riešenej časti objektu asanovaná skutková oceľová konštrukcia krovu vrátane strešnej krytiny, dažďových žľabov a zvodov. Objekt bude vysťahovaný a zbavený vnútorného vybavenia. Demontuje sa skutková vnútorná elektroinštalácia a skutkové výplne otvorov. Asanovaná bude i dodatočne dorábaná drevená sendvičová priečka ktorá v súčasnosti delí vykurovaný upravený a nevykurovaný priestor Zemná pláň vedľa objektu v mieste prístavby sa zrovná a upraví pre budúcu výstavbu prístavby objektu.

Základy: Skutkový objekt je založený na základových pásoch (predpoklad - nesondované), tieto ostávajú bezo zmien. Nová vnútorná stena a prípadne i nové deliace priečky, čo ale bude stanovené až po obnažení skutkových vrstiev podlahy, budú založené na plošných základových konštrukciách - základových pásoch. Rozmery základových konštrukcií viď projektová dokumentácia, hĺbka založenia až na úroveň únosnej zeminy.

Zvislé konštrukcie: Skutkové obvodové steny - predpokladaná skladba (podrobne nesondované) - nosný ŽB skelet + výplňové zmiešané murivo (pórobetónové tvárnice + pálené tehly), nové exteriérové zateplenie minerálna vlna hr. 150 mm + fasádna omietka, vnútorné i vonkajšie ostenia a nadpražia okien a dverí minerálna vlna hr. 30 mm + omietka, sokel styrodur hr. 120 mm + marmolit. Nové murivo - nadmúrovka, domúrovky otvorov, nové priečky a steny - pórobetónové tvárnice - napr. Ytong, nadmurovka pod nový ŽB veniec hr. 375 mm, domúrovky v skutkovej obvodovej stene hr. 300 mm, nová vnútorná stena v mieste asanovanej pôvodnej drevenej sendvičovej priečky hr. 300 mm, nové vnútorné priečky hr. 150 mm. Odvod spalín od plynového kotla - potrubie nad strechu, voliť systém podľa konkrétneho typu kotla, vedený nad úroveň strechy - presný presah výšky nad strechu určiť podľa konkrétneho typu kotla.

Vodorovné konštrukcie: Murivo v časti novej nadmurovky je ukončené novým železobetónovým vencom. Nadodverný preklad nad novými dverami kotolne a nadokenné preklady nad novými oknami v skutkovom murive v nižšej úrovni budú prefabrikované, osadené dodatočne do skutkového muriva pred vybúraním otvorov. Z exteriérovej strany sa navrhuje nad rámec celkového zateplenia samostatné zateplenie všetkých nových ŽB prvkov styrodurom v hrúbke 50 mm.

Strešná konštrukcia: Skutkový krov bude kompletne asanovaný vrátane strešnej krytiny. Nová nosná konštrukcia strechy je tvorená strešnými drevenými priehradovými väzníkmi. Kotvenie, osové vzdialenosti, zavetrenie a ostatné detaily budú riešené konkrétnym dodávateľom systému – napr. systém Kontrakting a pod. Na väzníky bude rozprestretá poistná strešná fólia prichytávaná kontralatami. Na kontralaty sa osadí latovanie - podľa konkrétneho typu strešnej krytiny, krytina bude z falcovaného hliníkového plechu, vodotesne falcovaná. Všetky nové drevené konštrukcie budú opatrené ochranným náterom.

Vnútorné úpravy: Podlaha skutkového objektu je tvorená betónovým poterom, tento bude z hornej strany obnažený a asanovaný, a budú riešené nové vrstvy podlahy v riešení s priemyselnou betónovou podlahou, vo WC a v kotolni protišmykovou keramickou dlažbou. Povrch stien bude tvorený novými omietkami s náterom, v sociálkach bude keramický obklad. Nové podhľady budú sadrokartónové v protipožiarnom prevedení, v sociálkach s odolnosťou proti vlhkosti, so zateplením

vo vrstvách strechy podľa príslušných skladieb konštrukcií. Všetky konštrukcie je nutné realizovať v súlade s technickým predpisom výrobcu konkrétneho systému.

Výplne otvorov: Nové okná sú navrhnuté plastové s izolačným trojsklom, farba rámov z exteriéru zlatý dub. Nové vráta sekčné kovové fóliované zateplené, s integrovanými malými dverami, manuálne ovládané, farba z exteriéru zlatý dub. Nové vstupné dvere do kotolne, plastové zateplené plné, farba z exteriéru zlatý dub, dvere označiť príslušnými štítkami podľa predpisu pre plyn. kotolne. Vlez do podstrešia 800/800 mm - zateplený poklop prístup prikladacím rebríkom protipožiarne prevedenie. Výlez na strechu, min. rozmer 800 x 800 mm, situovať blízko potrubia odvodu spalín od kotla, prevedenie a systém podľa konkrétnej strešnej krytiny (odporúča sa presklený výlez pre presvetlenie podstrešia). Nové vnútorné dvere - laminátové fóliované plné biele, do oceľovej lisovanej zárubne opatrenej náterom.

Zastavaná plocha riešenej časti objektu:

- skutkový stav: 478,74 m^2
- nový stav (po zateplení):
  - objekt: 489,17 m^2
  - vonkajšie vstupné schodisko kotolne: 2,73 m^2
  - spolu 491,90 m^2

Obostavaný priestor:

- skutkový stav: 3 040 m^3
- nový stav: 3 219 m^3

Výškové pomery:

- skutkový stav: výška hrebeňa strechy +7,115 m
  výška rímsy strechy +4,150 m
- nový stav: výška hrebeňa strechy +6,850 m
  výška rímsy strechy +5,000 m

  ±0,000 - úroveň čistej podlahy pôdorysu SO 08 = +0,390 m od úrovne upraveného terénu pri hlavnom vstupe do objektu

Vnútorná podlahová plocha - nový stav: 347,91 m^2

- jedna garáž: 17,99 m^2 (ostáva bez zmeny) jedna garáž
- spolu 8 garáží: (ostáva bez zmeny)

SO 09 Výmena brán

Vymenená bude skutková hlavná brána hlavného vstupu do areálu, nová brána bude otváravá dvojkrídlová s integrovanou malou bránkou pre peší vstup, opraví sa i pohľadová predná časť oplotenia na strane hlavného vstupu. Vymení sa i zadná brána pre prístup do zadnej časti areálu k SO 03, brána bude otváravá dvojkrídlová. Obe brány budú ovládané elektricky diaľkovo, s možnosťou manuálneho otvorenia v prípade výpadku elektrickej enegrie.

- šírka hlavnej vstupnej brány: 5,1 m, malá integrovaná pešia bránka: 1,0 m, výška brány: 2,20 m
- dĺžka opravovaného oplotenia na vtrane hlavného vstupu: cca 11,5 m, výška skutkového oplotenia: 2,12 m - ostáva bez zmeny
- šírka vstupnej brány zadného vjazdu k SO 10: 4,1 m, výška brány: 2,20 m

Požiadavka na rozšírenie zberu ďalších druhov preberaných odpadov

Zámerom navrhovateľa je modernizovať skutkový fungujúci zberný dvor v obci Zborov nad Bystricou modernizáciou jednotlivých objektov v areáli zberného dvora a taktiež modernizáciou technológie spracovania odpadov. Ďalej pri modernizácii súčasného zberného dvora dochádza k vytvoreniu technických i priestorových podmienok na rozšírenie zberu o ďalšie druhy preberaných vytriedených komunálnych odpadov od obyvateľov obce Zborov nad Bystricou.

Na zbernom dvore sa požaduje rozšíriť zoznam zbieraných odpadov o nasledujúce položky - druhy odpadov zaradený podľa vyhlášky MŽP SR č. 365/2015 Z. z., ktorou sa ustanovuje Katalóg odpadov v znení jej noviel:

Druhu odpadu	Názov druhu odpadu	Kategória odpadu
16 01 03	pneumatiky	N
17 01 01	betón	O
17 01 02	tehly	O
17 01 07	zmesi betónu, tehál, škridiel, obkladového materiálu a keramiky iné ako uvedené v 17 01 06	O
17 02 03	plasty	O
17 04 05	železo a oceľ	O
20 01 03	viacvrstvové kombinované materiály na báze lepenky (kompozity na báze lepenky)	O
20 01 04	obaly z kovu	O
20 01 05	obaly obsahujúce zvyšky nebezpečných látok alebo kontaminované nebezpečnými látkami vrátane prázdnych tlakových nádob	N
20 01 08	biologicky rozložiteľný kuchynský a reštauračný odpad	O
20 01 26	oleje a tuky iné ako uvedené v 20 01 25	N
20 01 27	farby, tlačiarenské farby, lepidlá a živice obsahujúce nebezpečné látky	N
20 01 28	farby, tlačiarenské farby, lepidlá a živice iné ako uvedené v 20 01 27	O
20 01 38	drevo iné ako uvedené v 20 01 37	O
20 01 40 01	meď, bronz, mosadz	O
20 01 40 02	hliník	O
20 01 40 03	olovo	O
20 01 40 04	zinok	O
20 01 40 05	železo a oceľ	O
20 01 40 06	cín	O
20 01 40 07	zmiešané kovy	O
20 02 01	biologicky rozložiteľný odpad	O

Na zbernom dvore sa uvažuje triediť a lisovať odpady z triedeného zberu obce Zborov nad Bystricou

Oproti súčasnej prevádzke bude v zbernom dvore umiestnená nová triediaca linka a balíkovací lis, ktoré budú slúžiť na dotrieďovanie tuhého komunálneho odpadu resp. lisovanie niektorých vhodných druhov odpadov:

Druhu odpadu	Názov druhu odpadu	Kategória odpadu
20 01 01	papier a lepenka	O
20 01 03	viacvrstvové kombinované materiály na báze lepenky (kompozity na báze lepenky)	O
20 01 04	obaly z kovu	O
20 01 39	plasty	O

<u>Požiadavky na vstupy</u>

Záber pôdy

Súčasná činnosť

Skutkový areál zberného dvora obce Zborov nad Bystricou sa nachádza v katastrálnom území Zborov nad Bystricou, KN-C č. 945/1, 945/4, 945/5, 945/10, 945/15, sú to objekty č.s. 81, 83, 774.

KN-C č. 945/1 - zastavaná plocha a nádvorie, objekt č. s. 83 3 133 m^2
KN-C č. 945/4 - zastavaná plocha a nádvorie, objekt č. s. 81 820 m^2
KN-C č. 945/5 - zastavaná plocha a nádvorie 61 m^2
KN-C č. 945/8 - trvalý trávny porast 99 m^2
KN-C č. 945/10 - zastavaná plocha a nádvorie, objekt č. s. 774 104 m^2
KN-C č. 945/15 - trvalý trávny porast 961 m^2

Zmena navrhovanej činnosti

Umiestnenie zmeny navrhovanej činnosti využíva areál súčasného zberného dvora obce Zborov nad Bystricou, ktorý sa nachádza v katastrálnom území Zborov nad Bystricou, KN-C č. 945/1, 945/4, 945/5, 945/10, 945/15, jeho súčasťou sú i objekty č.s. 81, 83, 774. V rámci zmeny navrhovanej činnosti pribúda SO 07 Spevnené plochy mimo areálu (parkovacia plocha pre 10 osobných áut), ktorý je umiestnený na parcelu KN-C 945/5, z ktorej PD predpokladá záber 1 030 m^2.

Predpokladané požiadavky na plochy:

SO 01 Hala zberného dvora 334,18 m^2
SO 02 Prístavba kancelárie a stavebné úpravy skutkového objektu 147,80 m^2
SO 03 Sklady odpadového materiálu 102,48 m^2
SO 04 Nadstavba strechy skutkových garáží 568,00 m^3
SO 05 Prístrešok vedľa garáží 50,56 m^2
SO 06 Spevnené plochy v areáli + areálové rozvody - nové spevnené plochy (skutkové spevnené plochy tu nie sú riešené) 2 129,00 m^2
SO 07 Spevnené plochy mimo areálu 1 030,00 m^2
SO 08 Výrobná hala - stavebné úpravy 491,90 m^2

Poznámka: Uvedené výmery budú upresnené v procese povoľovania stavby.

Ostatné plochy v rámci areálu zberného dvora ostávajú bez zmeny.

Potreba pitnej vody

Súčasná činnosť

Skutková neriešená časť objektu SO 08 je napojená na verejný vodovod skutkovou vodovodnou prípojkou so samostatným meraním, táto ostáva bez zmeny.

Priemerná denná potreba pitnej vody pre areál zberného dvora je cca 480 l/d.

Zmena navrhovanej činnosti

V rámci zmeny nanavrhovanej činnosti bude riešený nový areálový rozvod vody, ktorý je ukončený novou vodomernou šachtou na hranici pozemku, nový rozvod bude mať samostatné meranie, vodomer sa osadí do novej vodomernej šachty. Na nový areálový rozvod vody bude napojený objekt SO 01, SO 02 a SO 08.

Vodovodná prípojka: Do riešeného areálu pre riešené objekty SO 01, SO 02, SO 08 a PN sa pitná voda privedie vodovodnou prípojkou napojenou na verejný vodovod - rieši samostatná PD.

Vnútroareálové rozvody: V areáli na hranici pozemku sa osadí novonavrhovaná vodomerná šachta od ktorej sú riešené vnútroareálové rozvody. Od navrhovanej vodomernej šachty k objektom SO 10, SO 02, SO 08 a PN bude vedené potrubie HDPE Ø 32 mm (DN 25) o celkovej dĺžke 148,3 m a o spáde nad 0,3 % smerom k vodomernej šachte a PN. Priamo na potrubie sa upevní vyhľadávací kábel CYKY 2 x 4 mm^2, ktorý sa vyvedie do vodomernej šachty, a nad obsyp potrubia sa uloží výstražná fólia modrej farby. Potrubie sa uloží do ryhy na pieskové lôžko hrúbky 150 mm a pred zasypaním sa vykoná obsyp potrubia taktiež pieskom v hrúbke vrstvy 300 mm. Po zasypaní ryhy a zhutnení sa terén a cesta uvedie do pôvodného stavu.

Vodomerná šachta: Na hranici na pozemku investora sa vybuduje vodomerná šachta. Prípojku do vodomernej šachty a vodomernú zostavu rieši samostatná PD. Prefabrikovaná vodomerná šachta je navrhnutá ako štvorhranný podzemný objekt. Vnútorné pôdorysné rozmery sú 900 x 1 200 mm, svetlá výška min. 1 800 mm. Vstup do šachty je zabezpečený liatinovým poklopom 600 x 600 mm, ktorý je zateplený tepelnou izoláciou. Šachta sa odvodní cez šupátko so zemnou súpravou a poklopom do trativodu.

Armatúrna šachta: Pred zaústením rozvodu vody do požiarnej nádrže bude na hranici na pozemku investora osadená armatúrna šachta v ktorej sa osadí uzatvárací guľový ventil, spätná ventil a vypúšťací ventil. Prefabrikovaná armatúrna šachta je navrhnutá ako štvorhranný podzemný objekt. Vnútorné pôdorysné rozmery sú 900 x 1 200 mm, svetlá výška min. 1 800 mm. Vstup do šachty je zabezpečený liatinovým poklopom 600 x 600 mm, ktorý je zateplený tepelnou izoláciou. Šachta sa odvodní cez šupátko so zemnou súpravou a poklopom do trativodu.

Požiarna nádrž: Zabezpečenie požiarnej ochrany objektov bude zrealizované požiarnou nádržou s napúšťaním z vodovodnej prípojky. Prefabrikovaná požiarná nádrž je navrhnutá ako štvorhranný podzemný objekt. Vonkajšie pôdorysné rozmery sú 6 000 x 3 600 mm, výška 2 600 mm. Objem šachty je 22 m^3. Vstup do šachty je zabezpečený liatinovým poklopom Ø 600 mm, ktorý je zateplený tepelnou izoláciou. V nádrži bude osadený guľový uzáver s výtokovým kolenom. Pre napojenie požiarnych čerpadiel bude v nádrži osadený sací kôš s oceľovým potrubím DN100. Odberné sacie potrubie bude ukončené pevnou požiarnou polospojkou „A110“ - DN100 s ochranným plastovým viečkom.

Výpočet potreby vody pre potreby zmeny navrhovanej činnosti (pre objekty SO 01, SO 02, SO 08) je prevedený podľa Vyhlášky MŽP SR č. 684 zo 14. 11. 2006, ktorou

sa ustanovujú podrobnosti o technických požiadavkách na návrh, projektovú dokumentáciu a výstavbu verejných vodovodov a verejných kanalizácií a to podľa jednotlivých spotrebiteľov v objektoch:

- zamestnanci	15 osôb x 80 l	1 200 l/d

Max. denná potreba: Q_m = 1 200 x 1,3 = 1 560 l/d
Max. hodinová potreba: Qh = (1 200 x 1,3 x 1,8)/8 = 351,0 l/h = 0,0975 l/s
Ročná potreba vody: Qrč = 1,2 x 365 = 438,00 m^3/rok

Surovinové zdroje

Zmena navrhovanej činnosti

Počas realizácie zmeny navrhovanej činnosti a jej jednotlivých stavebných objektov budú použité bežné stavebné suroviny a materiály.

Jedná sa o:

- betónové zmesi, železobetón
- porobetónové tvárnice
- drevo: drevené hranoly, dosky
- oceľ (oceľový skelet), pozinkované oceľové konštrukcie, oceľové stĺpy, valcované profily a rúry, oceľové bezošvé potrubia a rúry, pozinkovaný oceľový plech
- drenážne rúry
- izolačné materiály, minerálna vlna, polystyrén, styrodur, parotesná izolácia, PUR panely, hydroizoločná strešná fólia, izolačná fólia proti zemnej vlhkosti
- polyetylénové fólie
- omietkové zmesi
- keramický obklad, kameninové dlaždice
- plastové okná, sklo, plastové rep. laminátové dvere, oceľové zárubne, kovové vráta, vnútorné a vonkajšie dvere, kovanie
- strešná krytina - falcovaný hliníkový plech
- fasádna farba, náterové zmesi
- elektroinštalačný materiál
- vodoinštalačný materiál, plastové rúry (vodovodné prípojky, kanalizácia, kanalizačné šachty)
- dažď. žľaby a zvody
- kúrenárský systém, kúrenársky materiál
- slaboprúdové rozvody a systémy
- polyuretánová tesniaca pena, silikónový tmel
- asfaltobetón, asfaltový postrek spojovací, cementobetón, betónové obrubníky, geotextília, drvené kamenivo, štrkodrva, štrkopiesok, piesok, drenážna dlažba, betónová dlažba vegetačná
- ORL, prvky dažďovej kanalizácie
- zemina
- parková tráva, dreviny
- a iné

Celková potreba surovín a materiálov pre hodnotenú zmenu navrhovanej činnosti ako aj ich presná špecifikácia podľa stavebných objektov budú súčasťou podrobnej projektovej dokumentácie stavby.

Energetické zdroje

Elektrická energia

Súčasná činnosť

Zberný dvor je v súčasnosti napojený na elektrickú energiu prostredníctvom elektrickej prípojky do distribučnej sústavy SSE-D, a.s. cez NN-poistkovú skrinku s maximálnou rezervovanou kapacitou 3 x 25 A s dist. sadzbou C1 - 1T nízka spotreba.

Zmena navrhovanej činnosti

Predmetom riešenia PD pre zmenu navrhovanej činnosti je návrh a rekonštrukcia elektroinštalácie pre areál zberného dvora v Zborove nad Bystricou. Projekt stavby rieši:

- návrh umelého osvetlenia
- vnútorné silnoprúdové rozvody
- ochranu pred nebezpečným dotykovým napätím živých a neživých častí
- vnútornú ochranu pred prepätím LPS

Rozvodná sústava: Rovody NN 3+PE+N, 50 Hz AC, 3 x 230/400 V, TN-S

Hlavné rozvody: Rozvody začínajú v existujúcom rozvádzači RE umiestnenom na hranici pozemku areálu. Z elektromerového rozvádzača RE bude napájaný hlavný rozvádzač areálu HR káblom 1-CYKY 5 x 16. Z hlavného rozvádzač budú napájané podružné rozvádzače areálu RP01 káblom CYKY-J 5x10, RP02 káblom CYKY-J 5 x 6, RP08 káblom CYKY-J 5 x 16 a jestvujúci rozvádzač objektu SO 02 káblom CYKY-J 5 x 4. V rozvádzači RE je vykonané rozdelenie PEN vodiča, za týmto bodom sa už samostatné vodiče PE a N nesmú spojiť. Všetky hlavné rozvody sú vedené v zemi v chráničke a pod omietkou.

Umelé osvetlenie: Je navrhované architektonickými LED svietidlami v krytí podľa potreby s intenzitou podľa STN 12 464-1. Výber svietidiel bol robený s prihliadnutím na požadované svetelnotechnické parametre jednotlivých priestorov, investor si vyhradzuje právo zmeny typov, musia sa však dodržať parametre osvetlenia a požadované krytie. Svietidlá sú namontované na stropoch a stenách, ovládané miestne spínačmi pri vstupných dverách. Spínače budú osadené vo výške 1,2 m od podlahy. Intenzita osvetlenia jednotlivých miestností je navrhnutá podľa využitia miestnosti a bola vypočítaná tokovou metódou v súlade s STN 12464-1. Svetelná inštalácia je navrhnutá káblom CYKY o priereze 1,5 mm^2 pod omietkou s istením 10 A. Zo svetelnej inštalácie je napojený aj vývod pre okenné ventilátory.

Charakteristika osvetlenia: celkové
Požadovaná rovnomernosť: r = 0,5
Minimálny index podania farieb navrhnutých svietidiel je Ra = 80

Zásuvková inštalácia: Rovnakým spôsobom ako svetelná káblami CYKY o priereze 2,5 mm^2. Zásuvky sa osadia v základnej výške 40 cm nad podlahou. Všetky zásuvkové obvody sú chránené prúdovými chráničmi s vyrovnávacím prúdom 0,03 A.

Technologické rozvody: Technologické rozvody riešia napájanie zásuvkových kombinácií, trojfázových zásuviek káblami CYKY-J 5 x 4, trojfázové zásuvky a zásuvkové kombinácie sú umiestnené vo výške 1 200 mm od podlahy. Ventilátor v soc. zázemí je napájaný káblom CYKY-J 5 x 1,5. Vývod pre elektrické ovládanie garážových brán bude prevedené káblami CYKY-J 3 x 1,5, ukončenými voľne cca 1 m.

Ohrev žľabov: Ohrev žľabov bude prevedený výhrevnými káblami FROSTOP-Black, ktoré budú v jednotlivých krabiciach KO125 v podkroví pospájané svorkami 2 x CCE-03-CR s prívodným káblom CYKY-J 3 x 2,5. Pre ovládanie ohrevu žľabov bude v jednotlivých rozvádzačoch objektov zapojená riadiaca jednotka pre odtokové cesty s čidlom teploty a vlhkosti MDR-10. Na severnej strane objektu bude osadený senzor vlhkosti, napájaný káblom CYKY-J 3 x 1,5 a senzor teploty, napájaný káblom CYKY-O 2 x 1,5. V podkroví budú káble vedené v ochranných rúrkach FXP25 na PVC príchytkách.

Energetická bilancia

SO 01 Hala zberného dvora:

Pi = 16 kW
Ps = 8 kW
ß = 0,5

Ročná spotreba (1 560 h.) = 8 760 kWh

SO 02 Prístavba kancelárie a stavebné úpravy skutkového objektu:

Pi = 12 kW
Ps = 4,8 kW
ß = 0,4
Ročná spotreba (1560 h.) = 5 256 kWh

SO 03 Sklady odpadového materiálu:

Pi = 4,5 kW
Ps = 0,45 kW
ß = 0,1
Ročná spotreba (1560 h.) = 492,8 kWh

SO 06 Spevnené plochy v areáli + areálové rozvody:

Pi = 3,6 kW
Ps = 3,6 kW
ß = 1
Ročná spotreba (360 h.) = 1 314 kWh

SO 08 Výrobná hala - stavebné úpravy:

Pi = 22 kW
Ps = 8,8 kW
ß = 0,4
Ročná spotreba (1 560 h.) = 9 636 kWh

Predpokladaná ročná spotreba elektrickej energie celkom za rok = cca 25,5 $MWh.r^{-1}$.

Potreba plynu

Súčasná činnosť

Jestvujúci areál a prevádzka zberného dvora nie ja napojená na zemný plyn.

Zmena navrhovanej činnosti

Zmena navrhovanej činnosti uvažuje s výrobou tepla pre vykurovanie hodnotených objektov na báze spaľovania zemného plynu. Uvažované spotrebiče:

SO 01 Hala zberného dvora

1 ks PLYNOVÝ KONDENZAČNÝ KOTOL WOLF CGB-2-38
(5,3 - 34,9 kW)

spotreba plynu pre kotol:	3,47 m^3/h	3,47 m^3/h
SO 02 Prístavba kancelárie a stavebné úpravy skutkového objektu		
1 ks PLYNOVÝ KONDENZAČNÝ KOTOL WOLF CGB-2-14 (2,1 - 15,2 kW)		
spotreba plynu pre kotol:	1,44 m^3/h	1,44 m^3/h
SO 08 Výrobná hala - stavebné úpravy		
2 ks PLYNOVÝ KONDENZAČNÝ KOTOL WOLF CGB-2-38 (5,3 - 34,9 kW)		
spotreba plynu pre kotol:	3,47 m^3/h x 2	6,94 m^3/h
Spolu spotreba plynu		11,85 m^3/h

Na hranici pozemku sa umiestni regulačné zariadenie v samostatnej skrini. Ako regulátor je navrhnutý typ:FRANCEL B16 s prietokom 16 m^3/h. V skrini bude umiestnený hlavný uzáver plynu HUP GK25. Meranie plynu sa bude vykonávať plynomerom BK G10T (plynomer s mechanickou teplotnou kompenzáciou) s rozperkou rozteč 280 mm osadeným v skrinke s plynovým guľovým uzáverom DN40.

NTL rozvod plynu začína v skrinke, klesá do zeme, je vedený v zemi a prevedie sa z PE100, SDR11 d50 x 4,6. Na tomto rozvode budú osadené T-kusi a pre každý objekt SO 01, SO 02, SO 08 bude rozvod plynu privedený potrubím PE100, SDR11 d32 x 3,0, d50 x 4,6 - 64,9 m, d32 x 3,0 - 44,5 m

SO 01 Hala zberného dvora: Pred obvodovým múrom objektu na PE potrubie D32 bude osadená prechodka PE/Oceľ-d32/DN25 a GK 1“. NTL rozvod plynu pre plynový kotol začína pred fasádou a následne oceľové potrubie DN25 prechádza cez chráničku do vnútra kotolne, pod plynový kotol. Následne v potrubí bude osadený GK3/4“,považovaný za HUP-hlavný uzáver kotla. Plynový kotol bude napojený kovovou ohybnou hadicou na plyn DN20-pružný spoj PS20.

SO 02 Prístavba kancelárie a stavebné úpravy skutkového objektu: Pred obvodovým múrom objektu na PE potrubie D32 bude osadená prechodka PE/Oceľ-d32/DN25 a GK 1“. NTL rozvod plynu pre plynový kotol začína pred fasádou a následne oceľové potrubie DN25 prechádza cez chráničku do vnútra garáže a po stene je privedené pod plynový kotol. Následne v potrubí bude osadený GK1/2“,považovaný za HUP-hlavný uzáver kotla. Plynový kotol bude napojený kovovou ohybnou hadicou na plyn DN15-pružný spoj PS15.

SO 08 Výrobná hala - stavebné úpravy: Pred obvodovým múrom objektu na PE potrubie D32 bude osadená prechodka PE/Oceľ-d32/DN25 a GK 1“. NTL rozvod plynu pre plynové kotoly začína pred fasádou a následne oceľové potrubie DN25 prechádza cez chráničku do vnútra kotolne pod plynové kotly. Následne v potrubí budú osadené GK3/4“,považované za HUP-hlavný uzáveri kotlov. Plynové kotly budú napojené kovovou ohybnou hadicou na plyn DN20-pružný spoj PS20.

Potreba tepla

Súčasná činnosť

Jestvujúci areál a prevádzka zberného dvora na výrobu tepla využívala zdroj na pevné palivo.

Zmena navrhovanej činnosti

Tepelné straty objektov boli počítané podľa STN EN 12831-1:2019-03 (06 0210). Miestnosti budú vykurované na normové teploty až do vonkajšej výpočtovej teploty -15 °C, ktorá bola uvažovaná ako najnižšia oblastná výpočtová teplota, za predpokladu, že stavebné konštrukcie po teplotechnickej stránke zodpovedajú požiadavkám STN 73 0540-2+Z1+Z2:2019-07.

SO 01 Hala zberného dvora

Tepelné straty 26 000 W

Ročná potreba tepla:

$Qr = 26\,000 \times (18 - 3{,}4) \times 249 \times 24 \times 0{,}65 \times 10^{-6}/(18 - (-15)) = 44{,}68\ MWh.r^{-1}$
$= 160{,}86\ GJ.r^{-1}$

SO 02 Prístavba kancelárie a stavebné úpravy skutkového objektu

Tepelné straty 4 000 W

Ročná potreba tepla:

$Qr = 4\,000 \times (20 - 3{,}4) \times 249 \times 24 \times 0{,}65 \times 10^{-6}/(20 - (-15)) = 7{,}37\ MWh.r^{-1}$
$= 126{,}53\ GJ.r^{-1}$

SO 03 Výrobná hala - stavebné úpravy

$Qr = 55\,000 \times (18 - 3{,}4) \times 249 \times 24 \times 0{,}65 \times 10^{-6}/(18 - (-15)) = 94{,}52\ MWh.r^{-1}$
$= 340{,}27\ GJ.r^{-1}$

Zmena navrhovanej činnosti uvažuje s týmito hlavnými zdrojmi tepla:

SO 01 Hala zberného dvora:

Hlavným zdrojom tepla je navrhnutý plynový kondenzačný kotol WOLF CGB-2-38 o výkone 5,3 - 34,9 kW. Umiestnený bude v samostatnej kotolni v m.č. 1.4.

Navrhnutý je teplovodný systém o teplotnom spáde 80/60 °C s núteným obehom vykurovacieho média.

Zabezpečenie vykurovacej sústavy bude zaisťovať tlaková expanzná nádoba REFLEX N18/6bar o obsahu 18 litrov a poistný ventil pružinový DN 15 mm.

Na základe výpočtu tepelných strát jednotlivých miestností sú v objekte navrhnuté: vykurovacie oceľové doskové telesá a teplovodné ohrievače vzduchu. Sú navrhnuté vykurovacie oceľové doskové telesá typu Kompakt (pripojenie zo strany). Na prívode budú opatrené termostatickým ventilom s prednastavením a termostatickou hlavicou. Spiatočka je opatrená spiatočkovým šróbením. Na vykurovanie haly sú navrhnuté teplovodné ohrievače vzduchu Kalorifer Kalormax KA10. Na prívode sú opatrené guľovým kohútom a vypúšťacím ventilom.

SO 02 Prístavba kancelárie a stavebné úpravy skutkového objektu

Hlavným zdrojom tepla je navrhnutý plynový kondenzačný kotol WOLF CGB-2-14 o výkone 2,1 - 15,2 kW. Umiestnený bude v garáži m.č. 2.9.

Navrhnutý je teplovodný systém o teplotnom spáde 70/55 °C s núteným obehom vykurovacieho média.

Zabezpečenie vykurovacej sústavy bude zaisťovať tlaková expanzná nádoba REFLEX N12/6bar o obsahu 18 litrov a poistné ventily pružinové DN 15 mm.

Na základe výpočtu tepelných strát jednotlivých miestností sú v objekte navrhnuté: vykurovacie oceľové doskové telesá a rebríkové oceľové doskové telesá. Sú navrhnuté vykurovacie oceľové doskové telesá typu Kompakt (pripojenie zo strany).

Na prívode budú opatrené termostatickým ventilom s prednastavením a termostatickou hlavicou. Spiatočka je opatrená spiatočkovým šróbením. V kúpeľniach sú navrhnuté rebríkové vykurovacie telesá. Pripojené budú pomocou jednobodovej pripájacej armatúry a opatrené termostatickou hlavicou.

SO 08 Výrobná hala - stavebné úpravy:

Hlavným zdrojom tepla je navrhnutá dvojica plynových kondenzačných kotlov WOLF CGB-2-38 o výkone 5,3 - 34,9 kW. Umiestnené budú v samostatnej kotolni v m.č. 8.04.

Navrhnutý je teplovodný systém o teplotnom spáde 80/60 °C s núteným obehom vykurovacieho média.

Zabezpečenie vykurovacej sústavy bude zaisťovať tlaková expanzná nádoba REFLEX N25/6bar o obsahu 25 litrov a poistné ventily pružinové DN 15 mm.

Na základe výpočtu tepelných strát jednotlivých miestností sú v objekte navrhnuté: vykurovacie oceľové doskové telesá a teplovodné ohrievače vzduchu. Sú navrhnuté vykurovacie oceľové doskové telesá typu Kompakt (pripojenie zo strany). Na prívode budú opatrené termostatickým ventilom s prednastavením a termostatickou hlavicou. Spiatočka je opatrená spiatočkovým šróbením. Na vykurovanie haly sú navrhnuté teplovodné ohrievače vzduchu Kalorifer Kalormax KA15. Na prívode sú opatrené guľovým kohútom a vypúšťacím ventilom. Spiatočka bude osadená regulačným a vypúšťacím ventilom.

Dopravná infraštruktúra

Súčasná činnosť

Dopravná napojenie areálu zberného dvora je v súčasnosti realizované z jestvujúcej miestnej komunikácie jestvujúcim vjazdom/výjazdom.

Zmena navrhovanej činnosti

Zmena navrhovanej činnosti využíva súčasné dopravné napojenie areálu zberného dvora. Dopravné napojenie areálu zberného dvora bude realizované z jestvujúcej miestnej komunikácie jestvujúcim vjazdom.

Skutkové spevnené plochy v areáli budú modernizované, povrch nových plôch bude tvorený betónom. Plochy sú tvorené komunikáciami, odstavnými plochami a plochami pod prístreškami. Voda stekajúca z plôch bude prečistená cez ORL a zaústená do novovybudovanej trativodnej šachty na pozemku investora. Modernizované spevnené plochy budú mať výmeru 2 129 m^2.

Vedľa areálu zberného dvora bude za plotom na nábreží rieky Bystrica vybudované nové parkovisko pre parkovanie 10. osobných motorových vozidiel, vedľa skutkového parkoviska. Súčasťou bude i nová komunikácia šírky 6 m, popred parkovisko (medzi parkoviskom a plotom areálu) až k zadnej bráne zberného dvora. Skutkové parkovisko ostáva zachované bez zmeny. Povrch nových plôch bude tvorený asfaltom. Projektovaná výmera je 1 030 m^2.

Základná premávka v rámci areálu (zásobovanie areálu) bude vzhľadom na charakter prevádzok realizované vozidlami kategórie N2 - vozidlá projektované a konštruované na prepravu tovaru s najväčšou prípustnou celkovou hmotnosťou vyššou ako 3 500 kg, ale neprevyšujúcou 12 000 kg až N3 - vozidlá projektované a konštruované na prepravu tovaru s najväčšou prípustnou celkovou hmotnosťou vyššou ako 12 000 kg.

Základná šírka vjazdu je 7,0 m. Komunikácie v rámci areálu sú navrhnuté ako dvojpruhové obojsmerné komunikácie a sú neprístupné verejnej premávke. Komunikácie v rámci areálu sú trasované tak, aby zaisťovali dopravnú obsluhu celého územia.

Obslužná komunikácia trasovaná ako obslužná komunikácia mimo areálu je navrhnutá ako dvojpruhová obojsmerná obslužná komunikácia so základnou šírkou 6,0 m. Komunikácie je určená prioritne pre vozidlá kategórie O2 (vozidlá s najväčšou prípustnou celkovou hmotnosťou vyššou ako 750 kg, ale neprevyšujúcou 3 500 kg). Základný predpokladaný rozmer vozidla pre návrh je dĺžka vozidla 4,75m a šírka (bez spätných zrkadiel) 1,75 m a vozidlá kategórie N1.

Parkovacie miesta sú navrhnuté pre osobné vozidlá kategórie O2 (vozidlá s najväčšou prípustnou celkovou hmotnosťou vyššou ako 750 kg, ale neprevyšujúcou 3 500 kg). Základný predpokladaný rozmer vozidla pre návrh je dĺžka vozidla 4,75 m a šírka (bez spätných zrkadiel) 1,75 m.

Parkovacie miesta sú navrhnuté s kolmým radením a so základným rozmerom stojísk 2,5 m x 5,2 m. Celkový počet nových parkovísk je 10.

Detailnejšie je problematika dopravnej infraštruktúry riešená v kapitole 2. Opis technického a technologického riešenia vrátane požiadaviek na vstupy a údajoch o výstupoch a to v rámci popisu stavebných objektov - viď SO 06 Spevnené plochy v areáli + areálové rozvody, SO 07 Spevnené plochy mimo areálu a SO 09 Výmena brán a príslušnej projektovej dokumentácie pre vydanie stavebného povolenia.

Nároky na pracovné sily

Nároky na pracovné sily budú spojené tiež s obdobím výstavby a realizácie jednotlivých stavebných objektov. Pracovná sila bude zabezpečená štandardnými spôsobmi dodávateľom stavebných prác.

Súčasná činnosť

V súčasnosti sú na prevádzke zberného dvora zamestnaní 2 pracovníci na plný pracovný úväzok a na menšie obecné služby (4 hod./deň) 8 pracovníkov.

Zmena navrhovanej činnosti

Po realizácii zmeny navrhovanej činnosti (modernizácia zberného dvoru) sa v areáli zberného dvora predpokladá s počtom zamestnancov cca 15 osôb.

<u>Údaje o výstupoch</u>

Zdroje znečistenia ovzdušia

Súčasná činnosť

Potenciálnym zdrojom znečisťujúcich látok do ovzdušia pochádzajúcich zo súčasnej prevádzkovanej činnosti je: vykurovanie, statická doprava a zvýšená intenzita dopravy na príjazdových komunikáciách k jednotlivým objektom a vnútroareálových komunikáciách.

Vykurovanie priestorov administratívy pieckou na pevné palivo, jedná sa o malý zdroj znečisťovania ovzdušia.

Statická doprava: V rámci vnútroareálového priestoru areálu zberného dvora sú vybudované spevnené plochy, ktoré sú využívané mobilnou technikou súvisiacou

s prevádzkou zberného dvora. Zberný dvor nemá vlasné parkovisko, na parkovanie využíva existujúce parkovisko mimo objekt zberného dvora.

Zvýšená intenzita dopravy na príjazdových komunikáciách k objektu a vnútroareálových komunikáciách: Intenzita nákladných automobilov do a z areálu zberného dvora je malej intenzity, je viazaná na činnosti prevádzkované v zbernom dvore a na automobily zamestnancov (obrátkovosť je cca 1 x za pracovnú zmenu) a návštevníkov zberného dvora, charakterizujeme ju ako nízku.

Doprava statická i mobilná vzhľadom na predpokladané parametre vo väzbe na súčasné objekty zberného dvora a jeho prevádzku nepredstavujú významný zdroj znečisťovania ovzdušia.

Zmena navrhovanej činnosti

Počas výstavby

V období počas výstavby hodnotej zmeny navrhovanej činnosti i dochádza k časovo obmedzenému obdobiu lokálne zvýšeného obsahu polietavého prachu vplyvom sekundárnej prašnosti zo staveniska. Pri odvoze a dovoze materiálu dôjde k nárastu objemu výfukových splodín v území v priestore výstavby a trasy prístupovej cesty. Všetko sa jedná vzhľadom na rozsah, etapizáciu i charakter prác o veľmi zanedbateľné množstvá emisií a to iba počas časovo krátkeho obdobia výstavby. Bez významného vplyvu na ovzdušie dotknutého územia.

Počas prevádzky

Pri špecifikácii zdrojov znečistenia ovzdušia viazaných na hodnotenú zmenu navrhovanej činnosti vychádzame zo spracovanej PD pre vydanie stavebného povolenia (Milan Ščury - PROJEKCIA, september 2021) a doplňujúcich konzultácií s navrhovateľom a projektantom.

Zmena navrhovanej činnosti uvažuje s týmito hlavnými zdrojmi tepla:

SO 01 Hala zberného dvora: hlavným zdrojom tepla je navrhnutý plynový kondenzačný kotol WOLF CGB-2-38 o výkone 5,3 - 34,9 kW. Umiestnený bude v samostatnej kotolni v m.č. 1.4.

SO 02 Prístavba kancelárie a stavebné úpravy skutkového objektu: hlavným zdrojom tepla je navrhnutý plynový kondenzačný kotol WOLF CGB-2-14 o výkone 2,1 - 15,2 kW. Umiestnený bude v garáži m.č. 2.9.

SO 08 Výrobná hala - stavebné úpravy: hlavným zdrojom tepla je navrhnutá dvojica plynových kondenzačných kotlov WOLF CGB-2-38 o výkone 5,3 - 34,9 kW. Umiestnené budú v samostatnej kotolni v m.č. 8.04.

Podľa v súčasnosti platnej vyhlášky MŽP SR č. 410/2012 Z. z. sú vyššie uvedené zdroje, ktoré sú súčasťou hodnotenej zmeny navrhovanej činnosti (kotolňa, vykurovanie) na základe projektovaných parametrov zaradené nasledovne:

Vykurovanie: ako malý zdroj znečisťovania ovzdušia, do kategórie:
1. Palivovo-energetický priemysel
1.1.3.: Technologický celok, obsahujúci stacionárne zariadenie na spaľovanie palív s nainštalovaným súhrnným menovitým tepelným príkonom < 0,3 MW.

Ako ďalší potenciálny zdroj znečisťovania ovzdušia pri zmene navrhovanej činnosti vystupuje s navrhovanou činnosťou súvisiaca statická doprava a zvýšená intenzita dopravy na príjazdových komunikáciách k objektu a vnútroareálových komunikáciách.

Doprava statická i mobilná vzhľadom na predpokladané parametre (oproti súčasnému stavu je navrhovaných 10 nových parkovacích stojísk pre osobné automobily)

a vo väzbe na pôvodne hodnotené objekty a ich predpokladané zameranie nepredstavujú významný zdroj znečisťovania ovzdušia.

Doprava u zmeny navrhovanej činnosti vzhľadom na predpokladané parametre vo väzbe na zmenou navrhovanej činnosti predpokladané parametre a zameranie nepredpokladá žiadne významné navýšenie imisnej záťaže územia pochádzajúcej z dopravy. Oproti pôvodne hodnotenej činnosti zmenu navrhovanej činnosti hodnotíme ako bez významného vplyvu.

Odpadové vody

Produkcia splaškovej vody

Súčasná činnosť

Skutková neriešená časť objektu SO 08 je napojená na verejný rozvod splaškovej kanalizácie prípojkou, táto ostáva bez zmeny.

Množstvo splaškových odpadových vôd vychádza z dennej potreby vody, je zhodné s množstvom spotrebovanej pitnej vody. Denná produkcia splaškových vôd je cca 480 l/d.

Zmena navrhovanej činnosti

V rámci zmeny navrhovanej činnosti bude riešený nový areálový rozvod splaškovej kanalizácie, ktorý je ukončený novou revíznou šachtou na hranici pozemku. Na nový areálový rozvod splaškovej kanalizácie budú napojené objekty SO 01, SO 02 a SO 08.

Kanalizačná prípojka: Do riešeného areálu pre riešené objekty SO 01, SO 02, SO 08 sa zrealizuje kanalizačná prípojka, ktorá sa napojí na verejnú kanalizáciu.

Vnútroareálová splašková kanalizácia: V objektoch SO 01, SO 02, SO 08 sa vybuduje splašková kanalizácia, ktorá bude odvádzať splaškovú vodu od zariaďovacích predmetov v objekte cez navrhovanú prípojku splaškovej kanalizácie. Vnútroareálová kanalizácia je ukončená na hranici pozemku investora prefabrikovanou kanalizačnou šachtou DN1000. Na kanalizačnú prípojku sa použije potrubie kanalizačné hrdlové PVC DN125 dĺžky cca 7,7 m o spáde 3 % a potrubie kanalizačné hrdlové PVC DN200 dĺžky cca 154,1 m o spáde 1 %. Potrubie sa uloží do zapaženej ryhy šírky min. 1,0 m do hĺbky min 1,0 m pod terén. Uloženie potrubia je nutné realizovať podľa postupu stanoveného pre daný rúrový materiál. Kanalizačnú prípojku osadiť do lôžka hr. 15 cm s obsypom 30 cm nad kanalizačným potrubím ŠK frakcie 0 - 22 mm. Pred zasypaním ryhy sa musí vykonať skúška vodotesnosti kanalizácie podľa STN 73 6716.

Množstvo splaškových odpadových vôd u zmeny navrhovanej činnosti vychádza z dennej potreby vody, je úmerné s množstvom spotrebovanej pitnej vody, t.j. Qww = 1,2 m^3/d. Predpokladaná ročná produkcia splaškových vôd je 438,00 m^3/rok.

Dažďová kanalizácia

Súčasná činnosť

Dažďová kanalizácia v súčasnom areáli zberného dvora nie je vybudovaná, dažďové vody sú ponechané v areáli zberného dvora bez riadeného odtoku.

Zmena navrhovanej činnosti

V rámci stavby bude riešený nový areálový rozvod dažďovej kanalizácie, ktorý je ukončený zaústením do novej trativodnej šachty mimo areálu zberného dvora na pozemku investora blízko nového parkoviska, ktoré je riešené v rámci objektu SO 07 mimo areálu.

Dažďová kanalizácia zo strechy

Dažďové vody zo strechy objektov SO 01, SO 02, SO 03, SO 04 a SO 08 sa budú odvádzať obvodovými strešnými zvodmi s lapačmi strešných splavenín do navrhovanej dažďovej kanalizácie, ktorá je zaústená do navrhovaného vsakovacieho zariadenia cez filtračnú šachtu. Na dažďovú kanalizáciu sa použije potrubie kanalizačné hrdlové PVC DN100 dĺžky cca 194,6 m o spáde 1 % a potrubie kanalizačné hrdlové PVC DN150 dĺžky cca 53,8 m o spáde 1 %, potrubie kanalizačné hrdlové PVC DN200 dĺžky cca 91,6 m o spáde 1 % a potrubie kanalizačné hrdlové PVC DN300 dĺžky cca 9,5 m o spáde 1 %. Potrubie sa uloží do zapaženej ryhy šírky min. 1,0 m do hĺbky min 1,0 m pod terén. Uloženie potrubia je nutné realizovať podľa postupu stanoveného pre daný rúrový materiál. Kanalizačná prípojka sa osadí do lôžka hr. 15 cm s obsypom 30 cm nad kanalizačným potrubím ŠK frakcie 0 - 22 mm. Pred zasypaním ryhy sa musí vykonať skúška vodotesnosti kanalizácie podľa STN 73 6716.

Čisté dažďové vody

Max. odtokové množstvo dažďovej vody zo strechy SO 01:

Q_d = 0,04485 x 231 x 1,0 = 10,36 l/s

Max. odtokové množstvo dažďovej vody zo strechy SO 02:

Q_d = 0,01569 x 231 x 1,0 = 3,62 l/s

Max. odtokové množstvo dažďovej vody zo strechy SO 03:

Q_d = 0,01087 x 231 x 1,0 = 2,51 l/s

Max. odtokové množstvo dažďovej vody zo strechy SO 04:

Q_d = 0,02297 x 231 x 1,0 = 5,31 l/s

Max. odtokové množstvo dažďovej vody zo strechy SO 08:

Q_d = 0,05064 x 231 x 1,0 = 11,70 l/s

Čisté dažďové vody - spolu: 33,5 l/s

Dažďová kanalizácia zo spevnených plôch

V riešenom areáli sa vybuduje zaolejovaná dažďová kanalizácia, ktorá bude odvádzať dažďovú vodu z parkovísk a spevnených plôch cez uličné vpuste a líniové žľaby na odlučovač ropných látok a následne do vsakovacieho zariadenia cez filtračnú šachtu. Ako odlučovač ropných látok je navrhnutý Klartec KL50/1 sll s prietokom Q = 50 l/s s čistením do 0,1 mg/l NEL.

Na zaolejovanú dažďovú kanalizáciu sa použije potrubie kanalizačné hrdlové PVC DN150 dĺžky cca 29,1 m o spáde 1 %, potrubie kanalizačné hrdlové PVC DN200 dĺžky cca 196,2 m o spáde 1 % a potrubie kanalizačné hrdlové PVC DN300 dĺžky cca 3,8 m o spáde min. 0,5 %. Potrubie sa uloží do zapaženej ryhy šírky min. 1,0 m do hĺbky min 1,0 m pod terén. Uloženie potrubia je nutné realizovať podľa postupu stanoveného pre daný rúrový materiál. Kanalizačná prípojka sa osadí do lôžka hr. 15 cm s obsypom 30 cm nad kanalizačným potrubím ŠK frakcie 0 - 22 mm.

Pred zasypaním ryhy sa musí vykonať skúška vodotesnosti kanalizácie podľa STN 73 6716.

Zaolejované dažďové vody

Max. odtokové množstvo dažďovej vody zo spevnených plôch:

Qd = 0,21282 x 231 x 0,9 = 44,25 l/s

Odpady

Pri realizácii zmeny navrhovanej činnosti a jej následnej prevádzke sa predpokladá vznik odpadov kategórií (podľa Vyhlášky MŽP SR č. 365/2015 Z. z., ktorou sa ustanovuje Katalóg odpadov):

- ostatných - O
- nebezpečných - N

Zmena navrhovanej činnosti

Odpady vznikajúce počas výstavby

Tab. č. 1 Odpady vznikajúce počas výstavby

Číslo skupiny, podskupiny, druhu a poddruhu odpadu	**Názov odpadu**	**Kategória odpadu**
08	**Odpady z výroby, spracovania, distribúcie a používania náterových hmôt (farieb, lakov a smaltov), lepidiel, tesniacich materiálov a tlačiarenských farieb**	
08 01	Odpady z výroby, spracovania, distribúcie a používania a odstraňovania farieb a lakov	
08 01 11	Odpadové farby a laky obsahujúce org. rozpúšťadlá a iné nebezpečné látky	N
08 01 12	Odpadové farby a laky iné ako uvedené v 08 01 11	O
08 04	**Odpady z výroby, spracovania, distribúcie a používania lepidiel a tesniacich materiálov vrátane vodotesniacich výrobkov**	
08 04 09	Odpadové lepidlá a tesniace materiály obsahujúce org. rozpúšťadlá a iné nebezpečné látky	N
08 04 10	Odpadové lepidlá a tesniace materiály iné ako uvedené v 08 04 09	O
08 01 12	Odpadové lepidlá a tesniace materiály iné ako uvedené v 08 04 09	O
15	**Odpadové obaly, absorbenty, handry na čistenie, filtračný materiál a ochranné odevy inak nešpecifikované**	
15 01	**Obaly vrátane odpadových obalov z triedeného zberu komunálnych odpadov)**	
15 01 01	Obaly z papiera a lepenky	O
15 01 02	Obaly z plastov	O
15 01 03	Obaly z dreva	O
15 01 04	Obaly z kovov	O
15 01 05	Kompozitné obaly	O
15 01 07	Obaly zo skla	O
15 01 10	Obaly z obsahujúce zvyšky nebezpečných látok alebo kontaminované nebezpečnými látkami	N
17	**Stavebné odpady a odpady z demolácií vrátane výkopovej zeminy z kontamin. miest**	
17 01	**Betón, tehly, škridly,, obkladový materiál a keramika**	
17 01 01	Betón	O
17 02	**Drevo, sklo, plasty**	
17 02 01	Drevo	O
17 02 03	Plasty	O

Tab. č. 1 Odpady vznikajúce počas výstavby - pokračovanie

Číslo skupiny, podskupiny, druhu a poddruhu odpadu	Názov odpadu	Kategória odpadu
17	**Stavebné odpady a odpady z demolácií vrátane výkopovej zeminy z kontamin. miest**	
17 01	**Betón, tehly, škridly,, obkladový materiál a keramika**	
17 04	**Kovy vrátane ich zliatín**	
17 04 05	Železo a oceľ	O
17 04 11	Káble iné ako uvedené v 17 04 10	O
17 05	**Zemina vrátane výkopovej zeminy z kontaminovaných plôch, kamenivo a materiál z bágrovísk**	
17 05 06	Výkopová zemina iná ako uvedená v 17 05 05	O
17 06	**Izolačné materiály a stavebné materiály obsahujúce azbest**	
17 06 01	drevo	
17 06 04	Izolačné materiály iné ako uvedené v 17 06 01 a 17 06 03	O
17 08	Stavebný materiál na báze sadry	
17 08 02	Stavebné materiály na báze sadry iné ako uvedené v 17 08 01	O
17 09	**Iné odpady zo stavieb a demolácií**	
17 09 04	Zmiešané odpady zo stavieb a demolácií iné ako uvedené v 17 09 01, 17 09 02 a 17 09 03	O
20	**Komunálne odpady (odpady z domácností a podobné odpady z obchodu, priemyslu a inštitúcií) vrátane ich zložiek zo separovaného zberu**	
20 02	**Odpady zo záhrad a z parkov (vrátane odpadov z cintorínov)**	
20 02 01	Biologicky rozložiteľný odpad	O
20 03	**Iné komunálne odpady**	
20 03 01	Zmesový komunálny odpad	O

Počas realizácie výstavby jednotlivých objektov a terénnych úprav vzniká výkopová zemina, táto bude v maximálnej miere použitá na terénne úpravy a rekultivácie územia okolia vlastného areálu. Zvyšná časť bude vyvezená na depóniu na stanovenú skládku. Presné množstvá výkopovej zeminy a jej bilancie budú bližšie špecifikované v rámci spracovávanej projektovej dokumentácie.

Stavebný odpad, ktorý vznikne počas výstavby jednotlivých stavebných objektov bude podľa kategorizácie odpadov triedený a následne odvážaný na skládku stavebného odpadu - zabezpečí dodávateľ stavby na základe Zmluvy o odvoze a zneškodnení odpadu s vybranou firmou spôsobilou na zneškodňovanie odpadov.

V ojedinelých prípadoch, ak sa vyskytne nebezpečný odpad, tento bude od realizátora stavby odoberať subjekt oprávnený nakladať s takýmto odpadom. Nakladanie s nebezpečnými odpadmi sa týka zhromažďovania nebezpečných odpadov v určených nádobách - v manipulačných pracovných priestoroch, a ich následného zhromaždenia vo vyčlenenom sklade nebezpečných odpadov, odkiaľ zabezpečí odber za účelom zhodnotenia alebo zneškodnenia oprávnený subjekt, s ktorým uzatvorí firma zmluvu prípadne potvrdí objednávku.

Recyklované odpady - ako oceľové profily a sklo, ktoré sú v menšom množstve, budú dodávateľom stavby odovzdané do prevádzky zberného dvora.

Zmena navrhovanej činnosti počíta počas výstavby s obdobnou skladbou odpadov ako súčasne prevádzkovaná činnosť.

Odpady vznikajúce počas prevádzky

Súčasná činnosť, zmena navrhovanej činnosti

Tab. č. 2 Odpady vznikajúce počas prevádzky hodnotenej zmeny navrhovanej činnosti

Číslo skupiny, podskupiny, druhu a poddruhu odpadu	Názov odpadu	Kategória odpadu
13	**Odpady z olejov a kvapalných palív okrem jedlých olejov a odpadov uvedených v skupinách 05, 12 a 19)**	
13 05	**Odpady z odlučovačov oleja z vody**	
13 05 02	Kaly z odlučovačov oleja z vody	N
13 05 06	Olej z odlučovačov oleja z vody	N
13 05 08	Zmesi odpadov z lapačov piesku a odlučovačov oleja z vody	N
20	**Komunálne odpady (odpady z domácností a podobné odpady z obchodu, priemyslu a inštitúcií) vrátane ich zložiek z triedeného zberu**	
20 01	**Zložky komunálnych odpadov z triedeného zberu okrem 15 01**	
20 01 01	Papier a lepenka	O
20 01 02	Sklo	O
20 01 36	vyradené elektrické a elektronické zariadenia iné ako uvedené V 20 01 21, 20 01 23 a 20 01 35	O
20 01 39	Plasty	O
20 01 40	Kovy	O
20 02	**Odpady zo záhrad a z parkov (vrátane odpadov z cintorínov)**	
20 02 01	Biologicky rozložiteľný odpad	O
20 03	**Iné komunálne odpady**	
20 03 01	Zmesový komunálny odpad	O

Odpady vznikajúce prevádzkou objektov sú komplexne spracovávané v rámci vlastnej prevádzky zberného dvora.

Podľa platnej legislatívy v oblasti odpadového hospodárstva pôvodcovi odpadov vyplýva povinnosť zabezpečiť súlad s legislatívou v oblasti odpadového hospodárstva. Spôsob nakladania s odpadmi počas činnosti prevádzky bude i pri zmene navrhovanej činnosti zosúladený s právnymi požiadavkami v oblasti odpadového hospodárstva, je a naďalej bude zosúladený so záväznými opatreniami POH SR a v súlade s programom odpadového hospodárstva i so všeobecne záväzným nariadením obce Zborov nad Bystricov. Zmena navrhovanej činnosti po uvedení do prevádzky bude dôsledne dodržiavať všetky legislatívne požiadavky zákona č. 79/2015 Z. z. o odpadoch a jeho vykonávacie vyhlášky.

Samotná prevádzka zberného dvora je podriadená legislatívnym predpisom, všetky náležitosti s prevádzkou a súlad s platnou legislatívou si zabezpečuje navrhovateľ zmeny hodnotenej činnosti - obec Zborou nad Bystricou.

Zdroje hluku

Zmena navrhovanej činnosti

Počas výstavby

Hlavne na počiatku výstavby možno u pôvodne hodnotenej navrhovanej činnosti tak i u jej hodnotenej zmeny očakávať prevádzku zemných strojov (bager, nákladné automobily). Najvýznamnejší hluk sa dá očakávať od dopravy materiálu nákladnými

vozidlami a pri vykonávaní zemných prác. Hluk ťažkých rýpadiel sa pohybuje v rozmedzí 80 až 95 dB(A) vo vzdialenosti 5 m, hluk ťažkých nákladných áut v rozmedzí 70 až 82 dB(A) v takej istej vzdialenosti. Obdobne tak aj hluk ďalších možných stavebných strojov a mechanizmov.

Počas výstavby bude dochádzať k vzniku hlukovej situácie predovšetkým v dôsledku činností pri realizácii vlastného investičného zámeru. Zvýšená hlučnosť bude spojená s vlastnou výstavbou, zdrojom hluku budú predovšetkým stavebné zemné mechanizmy a nákladná doprava zabezpečujúca prepravu materiálu. Pôsobenie hluku bude časovo obmedzené počas vlastnej výstavby, hluk bude pôsobiť iba lokálne v priestore realizácie výstavby jednotlivých stavebných objektov, jedná sa o hlukovú záťaž menšej intenzity i to časovo obmedzenú iba na krátke obdobie výstavby. Vzhľadom na to, že sa jedná o pomerne jednoduchú stavbu jednotlivých stavebných objektov, ktorých výstavba je pomerne časovo nenáročná, realizácia stavebných prác nemá žiadne významné vplyvy na okolie. Hluková záťaž v lokalite vlastnej realizácie stavebných objektov je minimálna (iba počas vlastnej výstavby), realizácia výstavby nepredstavuje výraznú hlukovú záťaž na okolité územie.

Súčasná činnosť, zmena navrhovanej činnosti

Hlavným zdrojom hluku počas prevádzky zberného dvora sú prejazdy vozidiel s dovezeným odpadom. Vzhľadom na charakter a prevádzkový poriadok zberného dvora sa prevažne jedná o osobné a menej dodávkové automobily miestnych obyvateľov. Ďalšie prejazdy sa predpokladajú po naplnení kapacity zberných miest jednotlivých druhov odpadov, kedy sa tieto odpady odvážajú do centrálnych zberní odpadov.

Zdrojom hluku sú aj manipulačné práce s odpadom (triedenie, ukladanie a pod.), ktoré sú len nárazové a vzhľadom na charakter prevádzky s minimálnym vplyvom na okolie lokality.

Oproti súčasne prevádzkovanej činnosti nevzniká žiaden nový významný zdroj hluku ani nárast hlukovej záťaže okolia. Bez nového vplyvu.

Vibrácie

Vibrácie v priebehu výstavby ako u pôvodne hodnotenej navrhovanej činnosti tak i u jej zmene je možné charakterizovať ako lokálne obmedzené. Ich intenzita v žiadnom prípade nedosiahne hodnoty, ktoré by mohli mať akýkoľvek vplyv na životné prostredie a zdravie obyvateľov najbližších obývaných objektov v lokalite.

Žiarenie, teplo, zápach

Pôvodne hodnotená činnosť ani jej zmena nie je producentom žiadneho žiarenia, tepla ani zápachu.

Vyvolané investície

Realizácia hodnotenej zmeny činnosti vyžaduje investície viazané na modernizáciu areálu zberného dvora podľa odsúhlasenej projektovej dokumentácie.

3. PREPOJENIE S OSTATNÝMI PLÁNOVANÝMI A REALIZOVANÝMI ČINNOSŤAMI V DOTKNUTOM ÚZEMÍ A MOŽNÉ RIZIKÁ HAVÁRIÍ VZHĽADOM NA POUŽITÉ LÁTKY A TECHNOLÓGIE

Hodnotená zmena navrhovanej činnosti pri dodržaní všetkých preventívnych opatrení na zamedzenie havárií stavebnej techniky počas výstavby nepredstavuje žiadne významné riziká v území.

Zmena navrhovanej činnosti a jej sprievodné činnosti v prepojení na vlastný charakter činnosti a v prepojení s ostatnými plánovanými a realizovanými činnosťami v dotknutom území nepredstavuje v hodnotenom území ani jeho okolí žiadne možné riziká havárií z pohľadu na použité látky a technológie.

4. DRUH POŽADOVANÉHO POVOLENIA NAVRHOVANEJ ČINNOSTI PODĽA OSOBITÝCH PREDPISOV

Územné povolenie a následné stavebné povolenie podľa zákona č. 50/1976 Zb. ocúzemnom plánovaní a stavebnom poriadku (Stavebný zákon) v znení neskorších predpisov.

Príslušným špeciálnym stavebným úradom vo veciach vodných stavieb je Okresný úrad Čadca, odbor starostlivosti o životné prostredie - úsek štátnej vodnej správy.

Príslušným špeciálnym stavebným úradom vo veciach odpadov je Okresný úrad Čadca, odbor starostlivosti o životné prostredie - úsek odpadového hospodárstva. Pre prevádzku zberného dvora sa vyžaduje:

- Súhlas na prevádzkovanie zberného dvora podľa § 97 ods. 1 písm. d) zákona č. 79/2015 Z. z. o odpadoch a o zmene a doplnení niektorých zákonov v znení neskorších predpisov - zmena súhlasu.
- Súhlas na prevádzkovanie zariadenia na zhodnocovanie odpadov (triedenie + lisovanie) podľa § 97 ods. 1 písm. c) zákona č. 79/2015 Z. z. o odpadoch a o zmene a doplnení niektorých zákonov v znení neskorších predpisov.
- Súhlas na vydanie prevádzkového poriadku zhodnocovacieho zariadenia (triedenie + lisovanie) podľa § 97 ods. 1, písm. e) zákona NR SR č. 79/2015 Z. z. o odpadoch a o zmene a doplnení niektorých zákonov v znení neskorších predpisov.

5. VYJADRENIE O PREDPOKLADANÝCH VPLYVOCH ZMENY NAVRHOVANEJ ČINNOSTI PRESAHUJÚCICH ŠTÁTNE HRANICE

Vplyvy zmeny navrhovanej činnosti „Modernizácia zberného dvora v obci Zborov nad Bystricou“ počas výstavby ani počas prevádzky nepresahujú štátne hranice SR.

6. ZÁKLADNÉ INFORMÁCIE O SÚČASNOM STAVE ŽIVOTNÉHO PROSTREDIA DOTKNUTÉHO ÚZEMIA VRÁTANE ZDRAVIA ĽUDÍ

Geomorfologické pomery

Podľa geomorfologického členenia na geomorfologické jednotky (Mazúr, Lukniš, 1980) patrí vlastné i širšie okolie riešeného územia obce Zborov na Bystricou do:

Sústava: Alpsko-himalájska
Podsústava: Karpaty
Provincia: Západné Karpaty
Subprovincia: Vonkajšie Západné Karpaty
Oblasť: Stredné Beskydy
Celok: Kysucká vrchovina
Podcelok: Bystrická brázda

Základnou morfoštruktúrou riešenej lokality je zlomovo-vrásová štruktúra flyšových Karpát - pozitívne vysoko vyzdvihnuté blokové štruktúry. Základným typom erózno-denudačného reliéfu je v celom riešenom území hornatinový reliéf.

Z hľadiska typologického členenia reliéfu na základe triedenia morfoštruktúrneho reliéfu patrí celé riešené územie do reliéfu morfoštruktúry s pozitívnou pohybovou tendenciou a to do tektonicko-štruktúrneho až štruktúrneho reliéfu príkrovovo-vrásových až vrásovo-zlomových pásmových štruktúr s dominanciou tangenciálnych pohybov, reliéfu rytmicko zvrstvených zlomovo-vrásových štruktúr reliéfu diferencovaných štruktúr so stredným až silným uplatnením litológie.

Z hľadiska typologického členenia reliéfu na základe triedenia morfoskulptúrneho reliéfu je riešené územie zaradené do erózno-denudačného reliéfu do fluviálne rezaného rázsochového reliéfu typu fluviálnej rezanej hornatiny.

Morfologicko-morfometrický typ reliéfu vlastného riešeného územia tvorí veľmi nerozčlenená rovina (niva Bystričky.

Na geologickej stavbe riešeného územia sa podieľajú horniny paleogénu a pokryvné sedimenty kvartéru.

Paleogén je budovaný rôznymi flyšovými horninami magurskej jednotky v jej račanskom vývoji. Názov račanského vývoja je odvodený od vrchu Veľká Rača (1 236 m n.m.). Je to niekoľko sto metrov hrubé súvrstvie s faciálnymi obmenami. Celkový pomer pieskovcov ku ílovcom je približne 1 : 1. Smer vrstiev je 130 až 135 °, sú strmo uložené s úklonom 70 až 88 °. Paleogén sa rozdeľuje na oddiel vrchný - zlínske vrstvy a na oddiel spodný - belovežské vrstvy.

Zlínske súvrstvie rozčleňujeme na niekoľko litostratigrafických jednotiek - kýčerské vrstvy, oščadnické vrstvy, bystrické vrstvy a pasierbiecké pieskovce. Prevažnú časť územia tvoria okrem kvartéru kýčerské a oščadnické vrstvy. Zlínske súvrstvie v riešenom území je zastúpené kýčerskými vrstvami. Jedná sa o hrubovrstvený flyšový pieskovcový komplex (drobové pieskovce, menej ílovce, sklzové telesá - pieskovcový flyš). Súvrstvie je budované predovšetkým stredno až jemnozrnnými drobovými pieskovcami, ktoré sa v tomto území nachádzajú v podobe pieskovcových lavíc viac ako 30 m hrubých. Vek súvrstvia je stredný - vrchný eocén.

Belovežské súvrstvie je to typické tenko vrstvené flyšové súvrstvie, tvorené jemnozrnnými pieskovcami a sivozelenými až hnedastými ílovcami. Vek belovežského súvrstvia je stanovený v rozpätí paleocén (na liste paleontologicky

nedoložený) až stredný eocén. Vyskytuje sa vo vrcholových partiách masívu Veľká Rača.

Kvartér v riešenom území je reprezentovaný typom poriečnej nivy recipientu Bystrica budovanou holocénnymi fluviálnymi sedimentami. Na tieto sedimenty naväzujú ďalej od riečiska v smere do svahov plošinové a stráňové sedimenty polygénneho pôvodu - hlinité, hlinito-ílové až hlinito-skeletové (prevažne würm) a na ne celoplošne v území najviac zastúpené nesúvislé plytké stráňové a podstráňové sedimenty na flyšoidných sedimentoch s prevahou pieskovcov, lokálne zlepencov a brekcií (paleogén - krieda).

Podľa Inžinierskogeologických máp Slovenska (Matula, M., 1989) patrí záujmové územie do regiónu karpatského flyša, oblasti flyšových hornatín 20 Slovenské Beskydy.

Podľa inžinierskogeologickej rajonizácie niva rieky Bystrica je zaradená do typu rajónu údolných riečnych náplavov, kde prevládajúcim typom hornín v hĺbke do 5 m sú prevažne štrkovité zeminy, na pravom brehu na nivu Bystrice naväzuje úzky pás typu rajónu deluviálnych sedimentov, kde prevládajúcim typom hornín v hĺbke do 5 m sú prevažne jemnozrnné zeminy.

Radónové riziko

Na základe zatriedenia územia podľa radonóveho rizika (Atlas krajiny SR, 2002) patrí hodnotené územie do oblasti nízkeho stupňa radónového rizika.

Geodynamické javy

Karpatský flyš poskytuje geomorfologickým činiteľom prostredie, v ktorom sa počas pleistocénu a holocénu vytvorilo značné množstvo svahových porúch. Podstatná časť týchto pohybov je viazaná na flyšové pokryvné útvary, menšia časť je vyvinutá v samotnom flyšovom horninovom prostredí.

Vlastná riešená lokalita je svažitá, bez výskytu geodynamických javov.

Vo vlastnom riešenom území nie je dokumentovaný žiadny výskyt geodynamických javov.

Ložiská nerastných surovín

V riešenom území sa nenachádza žiadne ložisko nerastných surovín, na území katastra obce Zborov nad Bystricou nie je evidované žiadne výhradné ložisko nerastov s určeným dobývacím priestorom ani ložisko nevyhradených nerastov.

Klimatické pomery

Z hľadiska makroklimatickej klasifikácie patrí vlastné riešené územie do klimatickej oblasti mierne teplej (počet letných dní do 50, maximálna teplota vzduchu 25 °C, priemerná teplota vzduchu v júli nad 16 °C), podoblasti vlhkej (I_z = 60 až 120), okrsku M7 - mierne teplého, veľmi vlhkého, vrchovinového, s teplotou vzduchu v júli ≥ 16 °C, Iz ≥120, prevažne nad 500 m.

Z hľadiska klimatickogeografických typov patrí riešené územie do typu krajiny s horskou klímou s malou inverziou teplôt, vlhkou až veľmi vlhkou, subtypu chladného so sumou teplôt 10 °C a viac 1 200 - 1 600, teplotou v januári -5 až -6,5 °C, teplotou v júli 13,5 až 16 °C, amplitúdou 19,5 až 21 °C, ročnými zrážkami 800 - 1 100 mm.

Zrážky

Podľa dlhodobých sledovaní sa priemerný ročný úhrn zrážok pohybuje v rozmedzí 776 až 915 mm. Priemerný ročný počet dní so zrážkami 1 mm a viac, dôležitý hlavne v období s výskytom teplôt 0 °C je v rozmedzí 120,6 až 137,2 dňa, pričom v zimných mesiacoch je to v rozsahu 55,6 až 57,3 dňa.

Tab. č. 3 Vybrané zrážkové a snehové charakteristiky (klimatická stanica Čadca)

	I	II	III	IV	V	VI	VII	VIII	IX	X	XI	XII	Rok
Priemerné mesačné a ročné úhrny zrážok v mm)													
	60	51	60	66	88	111	100	86	75	53	69	71	890
Priemerný počet dní so zrážkami													
1 mm a viac	11,7	10,6	10,6	11,3	12,6	13,6	12,8	11,3	9,6	9,0	11,8	12,3	137,2
5 mm a viac	3,8	3,8,	3,3	4,5	5,8	7,3	7,4	6,4	4,4	3,8	4,3	4,0	58,8
10 mm a viac	1,1	1,2	0,9	1,6	2,7	4,1	4,5	3,3	2,1	1,9	1,6	1,5	26,5
Priemerný počet dní so snehovou pokrývkou													
1 cm a viac	26,3	22,3	13,7	1,6	0,1	-	-	-	-	0,1	5,0	17,2	86,3
5 cm a viac	22,4	19,8	11,6	0,9	0,0	-	-	-	-	0,0	3,4	12,1	70,2

Zdroj: SHMÚ

Teploty

Podľa dlhodobých pozorovaní SHMÚ je v posudzovanej oblasti najteplejším mesiacom júl a najchladnejším január. Vzhľadom na kotlinový i vrchovinový charakter územia (vlasné riešené územie) je pre danú oblasť významný pomerne značný rozkyv teplotných charakteristík, napríklad absolútne maximálna teplota vzduchu dosiahla v Čadci 36,2 °C a absolútne minimálna teplota poklesla na -34,0 °C.

Tab.č. 4 Vybrané teplotné charakteristiky (klimatická stanica Čadca)

	I	II	III	IV	V	VI	VII	VIII	IX	X	XI	XII	Rok
Priemerná mesačná a ročná teplota vzduchu v °C													
	-2,2	-1,3	2,0	7,2	12,4	15,8	17,3	16,8	12,2	7,1	2,7	-1,8	7,3
Absolútne maximá teploty vzduchu v °C													
	12,6	15,4	24,0	27,8	30,8	33,1	35,3	36,2	30,6	26,0	19,7	14,5	36,2
Absolútne minimá teploty vzduchu v °C													
	-30,5	-31,5	-24,2	-10,0	-7,5	-1,2	1,4	0,9	-4,0	-9,8	-21,1	-34,0	-34,0
Priemerný výskyt dní s charakteristickou teplotou v °C													
Tropické (t_{max}>30°C)	-	-	-	-	0,7	2,4	6,9	5,1	1,2	-	-	-	16,3
Letné (t>20°C)	-	-	-	1,2	7,2	13,8	19,8	18,3	8,7	0,7	-	-	69,7
Mrazové (t_{min}<0°C)	25,4	20,7	16,1	3,4	0,4	-	-	-	0,0	2,7	7,6	19,4	95,7
Ľadové (t_{max}<0°C)	13,5	7,3	1,1	-	-	-	-	-	-	-	0,4	7,0	29,3

Zdroj: SHMÚ

Oblasť sa vyznačuje menším výskytom počtu letných dní v intervale 10 až 30 za rok (obec Zborov nad Bystricou) resp. 0 až 10 dní a väčším výskytom mrazových dní v intervale 100 až 120 dní.

Najchladnejším mesiacom v roku je január, keď teplotný priemer klesá k priemeru -4,0 °C. Za najteplejší mesiac sa považuje júl s teplotami vzduchu 16 až 17 °C. Dôležité sú tiež údaje o trvaní období s charakteristickými teplotami vzduchu. Vegetačné obdobie s dennými teplotami nad 5 °C trvá priemerne 200 - 300 dní (začiatok apríla - koniec októbra) v dolinách, 180 - 200 dni v stredných polohách, 160 - 180 dní vo vyšších polohách. Užšie vegetačné obdobie (denné teploty 10 °C a viac) trvá v údolných oblastiach 140 - 150 dní, vo vyšších polohách 120 - 100 dní. Bezmrazové obdobie je v nižších a stredných polohách 120 -150 dní, vo vyšších polohách 80 - 120 dni. Obdobie s priemernou dennou teplotou vzduchu pod 0 °C trvá v nižších polohách 80 - 100 dní, stredných 100 - 120 , vyšších až 140 dní.

Obdobie s nočnými prízemnými mrazíkmi sa začína v prvej polovici októbra a posledné mrazivé dni sa môžu vyskytovať ešte koncom apríla a začiatkom mája.

Vlhkosť vzduchu, oblačnosť a slnečný svit

Tab. č. 5 Vybrané charakteristiky vlhkosti vzduchu, oblačnosti a slnečného svitu (klimatická stanica Čadca)

	I	II	III	IV	V	VI	VII	VIII	IX	X	XI	XII	Rok
Priemerná mesačná a ročná relatívna vlhkosť vzduchu v %													
	79	71	62	58	57	66	60	59	63	64	76	83	66
Priemerná oblačnosť v %													
	72	71	62	61	60	59	59	58	59	66	76	77	65
Priemerný počet jasných dní (denná oblačnosť menšia ako 20 %)													
	3,9	2,7	5,2	3,3	2,5	2,8	3,2	3,5	4,5	2,1	2,3	2,4	38,4
Priem. počet zamrač. dní (denná oblačnosť menšia ako 20 %)													
	16,6	13,1	11,6	8,6	8,1	7,1	7,0	6,7	8,1	12,2	16,9	18,4	134,4
Priemerný počet dní s hmlou pri dohľadnosti menšej ako 1 km													
	2,0	3,0	5,7	4,2	3,1	3,4	3,7	9,7	11,5	10,5	5,3	4,4	66,5

Zdroj: SHMÚ

Pokrytie oblohy oblakmi. Vyjadruje sa v % alebo v desatinách pokrytia. V obci Zborov nad Bystricou je najväčšia oblačnosť okolo 70 % v zime vplyvom častej hmly, alebo oblačností z hmly. Najmenšia oblačnosť je koncom leta a začiatkom jesene (55 %). V priemere je v roku 38 dní s dennou oblačnosťou menšou ako 20 % a 134 dní zamračených s oblačnosťou väčšou ako 80 %. Oblačnosť vzrastá od septembra do decembra a potom klesá do augusta. Počas roka sa v priemere vyskytuje viac ako 66 dní s hmlou. Najviac hmlistých dní sa zaznamenáva v septembri a októbri, najmenej v januári. K tvorbe hmiel dochádza najčastejšie v priebehu noci a k ich rozrušovaniu zväčša v skorých dopoludňajších hodinách.

Veternosť

Tab. č. 6 Vybrané charakteristiky veterných pomerov (klimatická stanica Čadca)

Priemerná častosť jednotlivých smerov vetra a bezvetria v %													
Smer vetra	**S**	**SV**	**V**	**JV**	**J**	**JZ**	**Z**	**SZ**	**Bezvetrie**				
	13,3	9,2	4,4	4,7	5,6	9,8	11,1	7,4	34,5				
Priemerná rýchlosť vetra v m/s za rok													
Smer vetra	**S**	**SV**	**V**	**JV**	**J**	**JZ**	**Z**	**SZ**	**ϕ v**				
	2,8	2,8	2,2	2,2	2,2	2,4	2,1	2,2	2,4				
Priemerná rýchlosť vetra v m/s za rok													
Mesiac	**I**	**II**	**III**	**IV**	**V**	**VI**	**VII**	**VIII**	**IX**	**X**	**XI**	**XII**	**Rok**
	2,6	2,8	1,9	1,8	2,0	2,3	2,3	2,3	2,2	2,6	2,8	1,9	1,8

Zdroj: SHMÚ

Veterné pomery v Zborove nad Bystricou podmienené jednak všeobecnou cirkuláciou ovzdušia, jednak orografickými pomermi. Preto v ročnom priemere prevažujú severné až západné vetry. Najmenšie zastúpenie má severovýchodná, južná a východná zložka prúdenia vzduchu. Priemerné ročné rýchlosti vetra sa pohybujú v rozpätí 1,8 až 2,8 m/s. Najviac dní so silnými vetrami je v období január - máj. Oblasť je v celku veterná, najviac veterných dní sa vyskytuje na jar, najmenej veterné je jesenné obdobie. Najviac bezveterných dní pripadá na koniec leta a na jesenné obdobie.

Hydrologické pomery

Povrchové vody - vodné toky

Katastrálne územie obce Zborov nad Bystricou z hydrologického hľadiska spadá do povodia rieky Kysuca, číslo hydrologického poradia 4-21-06.

Hlavným tokom v území je rieka Bystrica č. hydr. poradia 4-21-06-091, 4-21-06-092 a 4-21-06-094. Katastrálnym územím obce preteká v úseku cca rkm 3,113 - rkm 7,60, pričom v úseku rkm 6,93 - rkm 7,6 tvorí hranicu katastrálneho územia obce. Východný okraj katastrálneho územia spadá do povodia Klubinského potoka č. hydr. poradia 4-21-06-090. Riečnu sieť v území tvoria prítoky Bystrice, z nich významnejšie sú: Kocifajov potok (Zborovský potok), Fojtov potok, Hažov potok.

Podľa typu režimu odtoku patrí hodnotené územie do stredohorskej oblasti so snehovo-dažďovým typom režimu odtoku, akumulácia vody prebieha v novembri až februári, vysoká vodnosť v marci až máji, najvyššie prietoky sú v apríli (pričom prietok v máji je menší ako v apríli), najnižšie prietoky sú v januári až februári a septembri až októbri, podružné zvýšenie vodnosti koncom jesene a začiatkom zimy je výrazné.

Areál zberného dvora sa nachádza v pravobrežnom území vodného toku Bystrička.

Povrchové vody - vodné plochy

Priamo v posudzovanej lokalite realizácie navrhovanej činnosti ani v jej blízkom okolí sa nenachádzajú žiadne vodné plochy.

Podzemné vody

hydrogeologickej rajonizácie Slovenska (Atlas krajiny SR, 2002) celé riešené územie leží v hydrogeologickom regióne 28 - Paleogén a kvartér povodia Kysuce (hydrogeologický rajón PQ 028 - Paleogén povodia Kysuce) s určujúcim puklinovým typom priepustnosti. Hlavným hydrogeologickým kolektorom vo flyšovom území je pripovrchová zóna, zahrňujúca pásmo podpovrchového rozvoľnenia puklín spolu so zvetralinovým plášťom.

V hodnotenom území sa vyskytuje typ podzemnej vody dopĺňanej 70 % z riek a ich prítokov, ktorý je typický pre nivy riek. Hlavným zdrojom dopĺňania zásob podzemných vôd je rieka Bystrička, v menšej miere sa na dopĺňaní zásob podzemných vôd podieľajú zrážkové vody a podzemné vody z priľahlých svahov pohoria Kysuckej vrchoviny.

Minerálne a geotermálne vody

Vo vlastnom riešenom území nie je zistený, ani evidovaný žiadny zdroj minerálnej ani geotermálnej vody, prírodný liečivý zdroj ani prírodný zdroj minerálnych stolových vôd, do územia nezasahuje ani žiadne ich ochranné pásmo.

Vodohospodársky chránené vody

Riešené územie je súčasťou chránenej vodohospodárskej oblasti CHVO Beskydy a Javorníky.

V širšom riešenom území sa nachádzajú priestory vyhlásených povodí vodárenských tokov č. 28 Klubinský potok a č. 27 Bystrica, na druhej strane hrebeňa za rozvodnicou povodí recipientov Oščadnica a Bystrica na toto územie nadväzuje vyhlásené povodie vodárenského toku č. 26 Oščadnica. Priestor zmeny navrhovanej činnosti sa nachádza mimo územia týchto vyhlásených vodárenských tokov.

Z vodohospodársky významných tokov sa v širšom riešenom území nachádzajú recipienty Bystrica, Oščadnica, Klubinský potok a hlavný tok Kysúc rieka Kysuca.

V katastrálnom území obce Zborov nad Bystricou sa nenachádza žiadny vodárenský zdroj využívaný na hromadné zásobovanie pitnou vodou. V investičným zámerom dotknutom území sa nenachádza žiadne pásmo hygienickej ochrany vodného zdroja.

Pôdne pomery

Poľnohospodárske pôdy

Pre širšie hodnotené územie je typickým pôdnym typom *kambizem* (hnedé lesné pôdy). Kambizeme sú stredne až málo úrodné pôdy. V nižších polohách nad sútokmi pravostraných prítokov recipientu Bystrica sa nachádza pás kambizemí pseudoglejových nasýtených, na ktorý v smere do vyšších polôh naväzuju plošne najrozsiahlejšie kambizeme modálne kyslé. V nive Bystrice sa nachádzajú *fluvizeme*, zastúpené sú fluvizemami glejovými.

Ďalej v riešenom území evidujeme výskyt *antropických pôd* - pôdy s výskytom povrchového antropického horizontu, čiastočne alebo úplne pozmenené, prípadne vytvorené činnosťou človeka. Patria sem dva hlavné typy pôd:

- *kultizem* - pôdny typ na prirodzených substrátoch, ale činnosťou človeka s úplne pozmenenými vlastnosťami (prevažne kultiváciou počas poľnohospodárskeho využívania). Patria sem prevažne pôdy záhrad a ovocných sadov.
- *antrozem* - človekom vytvorená umelá pôda na nepôvodných substrátoch - navážky v sídlach a na rekultivovaných plochách, územia technických areálov, obytnej zástavby, komunikácií a pod.

Navrhovaná činnosť je lokalizovaná na parcelách KN-C č. 945/1 (zastavaná plocha a nádvorie), 945/2 (trvalý trávny porast), 945/4 (zastavaná plocha a nádvorie), 945/5 (zastavaná plocha a nádvorie), 945/8 (trvalý trávny porast), 945/10 (zastavaná plocha a nádvorie) a 945/15 (trvalý trávny porast). V navrhovanou činnosťou dotknutom priestore sa vyskytujú pôdy s BPEJ 0706045 a 0714065.

Táto poľnohospodárska pôda je zaradená podľa vyhlášky č. 508/2004 Z. z., ktorou sa vykonáva § 27 zákona č. 220/2004 Z. z. o ochrane a využívaní poľnohospodárskej pôdy a o zmene zákona č. 245/2003 Z. z. o integrovanej prevencii a kontrole znečisťovania životného prostredia a o zmene a doplnení niektorých zákonov prílohy č. 9 do 5. (BPEJ 0706045) a 7. (BPEJ 0714065) skupiny kvality podľa kódov BPEJ - stredná kvalita pôdy.

Poľnohospodárska pôda hodnotenej lokality (dotknuté BPEJ 0706045 a 0714065) podľa NV č. 58/2013 Z. z. o odvodoch za odňatie a neoprávnený záber poľnohospodárskej pôdy je zaradená podľa prílohy č. 2 do zoznamu najkvalitnejšej poľnohospodárskej pôdy k. ú. Zborov nad Bystricou, podľa prílohy č. 1 je u týchto BPEJ stanovená základná sadzba za trvalé odňatie poľnohospodárskej pôdy 4,0 €/m^2 a za dočasné odňatie poľnohospodárskej pôdy 0,04 €/m^2.

Lesné pôdy

V priestore zmeny navrhovanej činnosti ani v jej priamom kontakte sa nenachádzajú žiadne lesné pozemky.

Biotické pomery

Rastlinstvo

Z hľadiska fytogeografického členenia Európy riešené územie je začlenené do oblasti Holarktis, podoblasti Eurosibírskej, provincie Stredoeurópskej.

Na základe fytogeografického členenia Slovenska (Atlas SSR, 1980) patrí riešené územie do oblasti západokarpatskej kveteny (*Carpaticum occidentale*), obvodu západobeskydskej flóry (*Beschidicum occidentale*), okresu okresu Západné Beskydy.

Na základe fytogeograficko-vegetačného členenia vlastné riešené územie patrí do bukovej zóny, do oblasti flyšovej, okresu Vysoké Beskydy.

Pôvodnú potenciálnu prirodzenú vegetáciu (Maglocký 2002) tvorili v nive recipientu Bystrica (vlastné riešené územie) jelšové lesy na nivách podhorských a horských vodných tokov *Alnetum glutinosae*, na ktoré sa prirodzene v smere do okolitých pohorí viažu bukové a jedľovo-bukové lesy *Dentario glandulosae-Fagetum*.

Riešené územie je súčasťou zastavaného územia obce Zborov nad Bystricou. Súčasný vegetačný kryt hodnoteného ale i okolitého územia je silne antropicky pozmenený. Vlastná hodnotená lokalita sa nachádza v uzavretom priemyselnom areáli zberného dvora obce Zborov nad Kysucou t.j. v zastavanom území, zmenou činnosti sú z pohľadu súčasného stavu dotknuté prevažne len zastavané a spevnené plochy. Vlastný hodnotený priestor dotknutý realizáciou zmeny navrhovanej činnosti je z hľadiska rastlinných spoločenstiev bezvýznamný.

Na vlastnom zmenou navrhovanej činnosti dotknutom priestore sa nenachádza žiadna nelesná drevinná vegetácia, v riešenom území sa nenachádzajú ani žiadne plochy s čo i len trochu významnejšími rastlinnými spoločenstvami.

Živočíšstvo

Na základe zoogeografického členenia paleoarktu pre terestrický biocyklus fauna vlastného posudzovaného územia prináleží do podkarpatského úseku provincie listnatých lesov eurosibírskej podoblasti paleoarktickej oblasti (patria územia s nadmorskou výškou do 750 m). Absolútnu prevahu majú v miestnych zoocenózach arboreálne faunistické prvky. Významným doplnkom arboreálnej fauny sú aj zástupcovia holarktického faunistického prvku, v menšej miere tiež dealpínské faunistické elementy. Živočíšne spoločenstvá majú charakter západokarpatskej podhorskej a horskej fauny. Z uvedenej zoogeografickej rajonizácie vychádza aj súčasné zoogeografické členenie terestrického biocyklu riešeného územia (Miklós et al. 2002).

Z hľadiska členenia pre limnický biocyklus patrí územie do stredoslovenskej časti podunajského okresu severopontického úseku pontokaspickej provincie euromediteránnej podoblasti paleoarktickej oblasti. Hydrický biocyklus je v území reprezentovaný podhorským vodným tokom Bystrica a jeho prítokmi, význam má prepojenie na hydrický biokoridor recipientu Kysuce.

Podľa členenia územia Slovenska na živočíšne regióny (Čepelák in Atlas SSR 1980) patrí riešené územie do provincie Karpaty, oblasti Západné Karpaty, obvodu vonkajšieho, okrsku beskydského, podokrsku západného.

Vlastné riešené územie hodnotenej lokalizácie zmeny navrhovanej činnosti predstavuje zastavané územie typu vnútroareálového priestoru typu priemyselných areálov (areál zberného dvora) bez prírodných biotopov a prvkov, jedná sa o typický chudobný biotop priemyselných areálov, živočíšne spoločenstvá v hodnotenom priestore sú chudobné počtom druhov i počtom jedincov, sú to všetko typické druhy

zastavanej krajiny, prítomné sú iba synantropné a kozmopolitné druhy živočíchov ľudských sídiel a priemyselných areálov resp. príležitostní migranti z okolitých biotopov. Ojedinele tu náhodne zalietávajú zástupcovia avifauny, najmä spevavcov (*Passeriformes*).

Hodnotená lokalita po zoologickej stránke nemá žiadny význam, živočíšne spoločenstvá sú druhovo veľmi chudobné. Biodiverzita vlastného zmenou navrhovanej činnosti dotknutého územia ale aj jeho bezprostredne nadväzujúceho okolia je veľmi nízka.

Krajinná štruktúra, scenéria a stabilita krajiny

Súčasná krajinná štruktúra slúži ako základný podklad pre vyčlenenie súčasných existujúcich významných krajinnostabilizačných segmentov, ako i pre priestorové vyjadrenie stresových faktorov, charakteru bariér, obmedzujúcich a ohrozujúcich ekologickú stabilitu a kvalitu územia.

Zmena navrhovanej činnosti (zberný dvor obce Zborov nad Bystricou) je z pohľadu štruktúry krajiny súčasťou zastavaného územia obce Zborov nad Bystricou, je súčasťou sídelných štruktúr obce a to plochy s funkciou výroby a skladového hospodárstva a technickej infraštruktúry.

Tab. č. 7 Štruktúra druhov pozemkov k.ú. Zborov nad Bystricou (rok 2020)

Druh pozemku	**Výmera (m^2)**
Poľnohospodárska pôda spolu	**4 988 321**
z toho: Orná pôda	444 801
Záhrada	161 418
Ovocný sad	0
TTP	4 382 102
Lesný pozemok	**12 752 250**
Vodná plocha	**176 755**
Zastavaná plocha a nádvorie	**568 369**
Ostatná plocha	**222 983**
Nepoľnohospodárska pôda spolu	**13 720 397**
Spolu	**18 708 718**

Zdroj: ŠÚ SR

Krajinná scenéria je reprezentovaná sídelnou strukturou obce Zborov na Bystricou. Vlastný hodnotený priestor a jeho kontaktné zastavané okolie predstavujú krajinu o veľmi nízkej estetickej hodnote, stabilita krajiny je silno antropicky pozmenená (krajina typu intenzívnych sídelných plôch a antropicky degradovanej krajiny). Stupeň ekologickej stability krajiny (ktorou sa vyjadruje stabilita resp. kvalita krajiny z hľadiska ekologickej stability) vlastnej hodnotenej lokality je veľmi nízky.

Ochrana prírody a krajiny

Chránené územia

Podľa zákona č. 543/2002 Z. z. o ochrane prírody a krajiny časť k.ú. Zborov nad Bystricou sa nachádza v Chránenej krajinnej oblasti Kysuce, jedná sa o územie na pravom brehu rieky Bystrica.

Prehľad chránených území v širšom riešenom území je uvedený v nasledujúcom texte.

Tab. č. 8 Veľkoplošné chránené územia

Kategória	**Názov chráneného územia**	**Výmera**		
		Celková	**Z toho v kraji**	**Z toho v okrese**
CHKO	Kysuce	65 381,256	51 860,446	40 744,774

Zdroj: ŠOP SR

CHKO Kysuce bola vyhlásená v roku 1984 - Vyhláška MK SR č. 68/1984 Zb. zo dňa 23. 5. 1984. Predmetom ochrany je zabezpečenie účinnej komplexnej ochrany a zveľaďovania prírodných hodnôt Kysúc, zachovanie kopaničiarskych sídiel so vzácnymi objektami ľudovej architektúry. Významné je zosúlaďovanie záujmov hospodárskych, vodohospodárskych a rekreačných s ochranou územia. Podľa zákona č. 543/2002 Z. z. o ochrane prírody a krajiny na území CHKO platí 2. stupeň územnej ochrany.

Tab. č. 9 Maloplošné chránené územia

Kategória ochrany	Názov chr. územia	Plocha územia (ha)	Katastrálne územie	Predmet ochrany
NPR	Veľká Rača	313	Klubina, Oščadnica, Stará Bystrica, Zborov nad Bystricou	ekosystém, spoločenstvá rastlín
OP NPR		179	Klubina, Oščadnica, Stará Bystrica, Zborov nad Bystricou	ekosystém, spoločenstvá rastlín

Zdroj: ŠOP SR

NPR Veľká Rača bola vyhlásená Úpravou MK SR č. 7446/1976 OP dňa 30. 10. 1976. Predmetom ochrany je ochrana lesných spoločenstiev bukových jedlín, zvyškov prirodzených lesov Kysuckých Beskýd.

Zmena navrhovanej činnosti nezasahuje do územia NPR Veľká Rača ani do jeho vyhláseného ochranného pásma, nachádza sa na území CHKO. Z toho dôvodu podľa zákona 543/2002 Z. z. o ochrane prírody a krajiny v celom zmenou navrhovanou činnosťou dotknutom území platí 2. stupeň ochrany prírody a krajiny. Z hľadiska polohy zmeny navrhovanej činnosti je v tomto prípade je potrebné uviesť, že posudzovaná zmena sa nachádza v zastavanom území obce Zborov nad Bystricou a to v areáli súčasného prevádzkovaného zberného dvora.

Priamo do riešeného územia nezasahuje žiadne chránené ani navrhované maloplošné chránené územie resp. ich ochranné pásmo.

Poloha zmeny navrhovanej činnosti sa nachádza v okrajovej časti CHKO Kysuce, platí tu 2. stupeň územnej ochrany. Zároveň je potrebné uviesť, že zmena navrhovanej činnosti sa nachádza v jestvujúcom areáli zberného dvora obce t.j. v zastavanom území obce, nedochádza k záberu žiadnych plôch nachádzajúcih sa mimo zastavané územie obce.

NATURA 2000

Sústavu NATURA 2000 tvoria 2 typy území:

- osobitne chránené územia (Special Protection Areas, SPA) - vyhlasované na základe smernice o vtákoch - v národnej legislatíve: chránené vtáčie územia;
- osobitné územia ochrany (Special Areas of Conservation, SAC) - vyhlasované na základe smernice o biotopoch - v národnej legislatíve: územia európskeho významu - pred vyhlásením, po vyhlásení je územie zaradené v príslušnej národnej kategórii chránených území.

Podľa Výnosu MŽP SR č. 3/2004-5.1 zo 14. júla 2004, ktorým sa vydáva národný zoznam území európskeho významu a jeho následných doplnení sa v širšom riešenom území nachádza iba jedno územie európskeho významu NATURA 2000 - 350 Kysucké Beskydy (identifikačný kód SKUEV0288). Uvedené územie do k.ú. obce zasahuje v severovýchodnom okraji katastra obce, nachádza sa v polohe mimo posudzovaný areál zberného dvora.

Riešené územie nie je súčasťou žiadneho chráneného vtáčieho územia.

Druhová ochrana prírody

Chránené vzácne a ohrozené druhy rastlín

Podľa Zákona č. 543/2002 Z. z. o ochrane prírody a krajiny, vyhlášky MŽP SR č. 24/2003 Z. z. v úprave vyhlášky MŽP SR č. 492/2006 Z. z., ktorou sa mení a dopĺňa vyhláška MŽP SR č. 24/2003 Z. z., ktorou sa vykonáva zákon č. 543/2002 Z. z. o ochrane prírody a krajiny (príloha č. 5 k vyhláške č. 24/2003 Z. z.: Zoznam chránených rastlín, prioritných druhov rastlín a ich spoločenská hodnota), ktorou sa sa určujú chránené druhy rastlín, prioritné druhy rastlín a ich spoločenská hodnota a podľa Červeného zoznamu papraďorastov a semenných rastlín Slovenska (Feráková, Maglocký, Marhold, 2001 In: Baláž, Marhold, Urban, (eds.), 2001) neboli vo vlastnom zmenou navrhovanej činnosti dotknutom priestore v rámci prieskumu zaznamenané žiadne chránené druhy rastlín národného významu ani ohrozené druhy rastlín.

Chránené vzácne a ohrozené druhy živočíchov

Podľa Zákona č. 543/2002 Z. z. o ochrane prírody a krajiny a Vyhlášky MŽP SR č. 24/2003 Z. z. v úprave vyhlášky MŽP SR č. 492/2006 Z. z., ktorou sa mení a dopĺňa vyhláška MŽP SR č. 24/2003 Z. z., ktorou sa vykonáva zákon č. 543/2002 Z. z. o ochrane prírody a krajiny (príloha č. 6 k vyhláške č. 24/2003 Z. z.: Zoznam chránených živočíchov a ich spoločenská hodnota, príloha č. 32 k vyhláške č. 24/2003 Z. z.: Spoločenská hodnota druhov vtákov prirodzene sa vyskytujúcich na území SR) a podľa Červeného zoznamu živočíchov nebol v priestore zberného dvora počas terénnych pozorovaní zaznamenaný trvalý výskyt žiadnych chránených, prioritných alebo ohrozených druhov živočíchov.

Chránené vzácne a ohrozené biotopy

Podľa Zákona č. 543/2002 Z. z. o ochrane prírody a krajiny a vyhlášky MŽP SR č. 24/2003 Z. z. v úprave vyhlášky č. 492/2006 Z. z., prílohy č. 1 - Zoznam aspoločenská hodnota biotopov národného významu, biotopov európskeho významu a prioritných biotopov (§1 vyhlášky) sa vo vlastnom priamo dotknutom priestore nenachádzajú žiadne chránené (biotopy národného alebo európskeho významu ani prioritné biotopy), vzácne ani ohrozené biotopy.

Chránené stromy

Priamo v riešenom území ani v širšom okolí sa nenachádzajú žiadne chránené stromy vyhlásené podľa §-u 49 odst. 1) zákona 543/2002 Z. z. o ochrane prírody a krajiny.

Prvky územného systému ekologickej stability

V k.ú. obce Zborov nad Bystricou sa nachádzajú resp. tu zasahujú nasledovné prvky kostry územného systému ekologickej stability (RÚSES okresu Čadca, ÚPN VÚC Žilinského kraja):

Nadregionálne biocentrá (NRBc)

- NRBc 3 Veľká Rača

Regionálne biocentrá (RBc)

- RBc 5 Gorilová Kykuľa
- RBc 14 Vyšné Vane

Regionálne biokoridory (RBk)

- Regionálny biokoridor III. - Spája RBc 14, RBc 5, RBc 6

- Regionálny biokoridor IV. - Spája RBc 14 s RBc 8
- Regionálny biokoridor VI. - Hydricko-terestrický biokoridor, vedúci riekou Bystrica. Umožňuje pohyb hydrických, terestrických a semiterestrických živočíchov. Svojimi brehovými porastmi vytvára vhodné refúgia pre hniezdiace druhy a terestrické a semiterestrické živočíchy.

Genofondové lokality

- 203 f Kocifajov potok - alúvium, k.ú. Zborov nad Bystricou, Lk6, Ra6, Aluviálne slatiny pri potoku a ceste, *Epipactis palustris, Dactylorhiza majalis*
- 204 f f Kocifajov potok - pramenisko, k.ú. Zborov nad Bystricou, Lk6, Ra6, Bázické svahové pramenisko, *Epipactis palustris, Valeriana simplicifolia*
- 205 f Fojtov potok, Zborov, k.ú. Zborov nad Bystricou, Ra6, Lk6 Slatinná lúka v strednej časti doliny s biotopmi a druhmi *Epipactis palustris, Valeriana simplicifolia*
- 210 f Králikovci, k.ú. Zborov nad Bystricou a Klubina, Lk3, Tr8, (Lk1), Mezofilné pasienky a psicové porasty, *Dactylorhiza sambucina*

Vlastné riešené územie sa nachádza mimo všetkých prvkov RÚSES, najbližším prvkom je regionálny biokoridor VI. - Hydricko-terestrický biokoridor, vedúci riekou Bystrica.

Obyvateľstvo

K 31. 12. 2020 žilo v obci Zborov na Bystricou 2 187 obyvateľov, z toho 1 100 žien a 1 087 mužov. Hustota obyvateľov na 1 km^2 je 117,65 obyvateľov. Vývoj počtu obyvateľov v obci od roku 1996 je nasledovný:

Tab. č. 10 Vývoj počtu obyvateľov v obci Zborov na Bystricou

Obec/rok	**Počet obyvateľov**							
	1996	**2001**	**2011**	**2015**	**2017**	**2018**	**2019**	**2020**
Zborov nad Bystricou	2 150	2 228	2 231	2 253	2 253	2 229	2 215	2 187

Zdroj: ŠÚ SR

Z prehľadu vyplýva, že vývoj v obci za posledné obdobie mierne klesá resp. stagnuje. Súvisí to s mierne sa znižujúcim prirodzeným prírastkom a negatívnym migračným saldom.

Tab. č. 11 Prírastky obyvateľstva v obci Zborov na Bystricou (stav k 31. 12. 2010)

Rok	Živnonarodení	Zomretí	Prirodzený prírastok/úbytok	Prisťahovaní	Vysťahovaní	Prírastok/úbytok sťahovaním	Celkový prírastok/úbytok
2005	23	31	-8	38	29	9	1
2006	26	27	-1	24	15	9	8
2010	20	26	-6	29	26	3	-3
2016	21	23	-2	25	12	13	13
2019	24	22	2	13	29	-16	-14
2020	16	29	-13	17	32	-15	-28

Zdroj: ŠÚ SR

Nepriaznivý demografický vývoj negatívne ovplyvňuje aj vekovú štruktúru obyvateľstva, v ktorej je vyjadrená miera perspektívnosti populácie. Poklesom podielu detskej zložky v prospech kategórie produktívneho veku dochádza v poslednom období k transformácii vekovej pyramídy z progresívneho typu na stacionárny.

Z hľadiska národnostnej skladby obyvateľstva v obci Zborov na Bystricou dominujú občania slovenskej národnosti z ostatných národností je významnejšie zastúpená len česká národnosť.

Z hľadiska náboženského vyznania v regióne výrazne prevažujú obyvatelia rímskokatolíckeho vierovyznania.

Sídla

Obec Zborov nad Bystricou patrí medzi sídla s kontinuálnym osídlením od začiatku 17. storočia bez zatiaľ evidovaných staršie datovaných dokumentov o osídlení.

Obec Zborov nad Bystricou prirodzene spadá do obvodu rozvojového sídla Krásno nad Kysucou. Obec sa nachádza na sídelnej osi subregionálneho významu, ktorú tvoria obce ležiace v údolí rieky Bystrica. Zborov nad Bystricou patrí medzi obce s nie úplne vyváženou polyfunkčnou štruktúrou a málo diverzifikovanou ekonomickou základňou. V súčasnosti sa v obci nenachádzajú žiadne zariadenia vyššej vybavenosti presahujúce rámec regiónu.

Vlastnú zástavbu možno charakterizovať ako súvislú, pomerne kompaktnú. Prevažne sa nachádza okolo komunikácie II/520, vedúcej z Krásna nad Kysucou do Klubiny, Starej Bystrice a Novej Bystrice, v údolí (údolnej nive) rieky Bystrica na jej pravom brehu s malými výbežkami zástavby do dolín U Fojtkov a Hažovci.

Priemysel

V súčasnosti sa v obci nenachádza žiadna významnejšia priemyselná výroba. V obci sa nachádzajú tieto zariadenia a prevádzky výroby a výrobných služieb:

- Autoservis, pneuservis, autosúčiastky
- Elektroslužby (v RD), oprava štartérov, alternátorov
- Marlene - šitie kabátov
- Zberný dvor obce Zborov nad Bystricou

Poľnohospodárstvo

Na území obce Zborov nad Bystricou zaberá poľnohospodárska pôda 498,8321 ha čo predstavuje cca 26,66 % z celkovej výmery pozemkov.

Poľnohospodársku pôdu mimo intravilánu Zborova nad Bystricou v prevažnej miere obhospodaruje PD Poľnohospodárska výroba, s.r.o. so sídlom v obci Krásno nad Kysucou. Činnosť družstva je zameraná na živočíšnu výrobu s chovom oviec a hovädzieho dobytka a rastlinnú výrobu s produkciou krmovín (jarné miešanky, kukurica na siláž, seno). V rámci katastrálneho územia Zborova nad Bystricou nie sú prevádzkované hospodárske dvory a salaše živočíšnej výroby. Pri pasení oviec a dobytka sa využívajú TTP na pasienky a obhospodarovaná orná pôda a TTP (kosné lúky) pre rastlinnú výrobu.

Lesné hospodárstvo

Lesy na území katastra Zborov nad Bystricou sa rozkladajú na ploche cca 1 275,225 ha, čo predstavuje 68,16 % z celkovej rozlohy územia obce. Celé územie k.ú. organizačne patrí do Lesného hospodárskeho celku (LHC) Krásno.

Zmena navrhovanej činnosti nezasahuje do lesných pozemkov.

Doprava a dopravné plochy

Cestná doprava

Komunikačnou osou obce Zborov nad Bystricou je cesta II/520 vedúca centrom obce. V súčasnej dobe cesta II/520 plní v intraviláne funkciu zbernej komunikácie funkčnej triedy B2. Na zbernú komunikáciu II/520 sa napája sieť obslužných komunikácií funkčnej triedy C3, z ktorých je vylúčená tranzitná doprava a umožňuje priamu obsluhu objektov. Na sieť obslužných komunikácii sa napájajú poľné, lesné a účelové cesty, ktoré ďalej umožňujú sprístupnenie extravilánu obce. Do siete miestnych komunikácií má obec Zborov nad Bystricou zaradených 68 obslužných komunikácií v celkovej dĺžke 13,711 km.

Železničná doprava

V obci Zborov nad Bystricou sa železničná doprava nenachádza, najbližšia železničná stanica je v meste Krásno nad Kysucou.

Letecká doprava

Najbližšie letisko sa nachádza v Dolnom Hričove, letisko je klasifikované ako regionálne verejné letisko aj pre medzinárodnú dopravu.

Vodná doprava

V riešenom území neexistuje.

Cyklistická doprava

Cyklistická doprava miestneho významu využíva jestvujúce miestne komunikácie obce Zborov nad Bystricou.

Značená cyklistická trasa je vedená v k.ú. obce Zborov nad Bystricou po ceste II/520 vedúca na smery:

- Zborov nad Bystricou - Klubina - Stará Bystrica - Nová Bystrica - Vychylovka - ...
- Zborov nad Bystricou - Klubina - Radôstka - Lutiše - Belá ...
- Zborov nad Bystricou - Krásno nad Bystricou – Dunajov – Kysucký Lieskovec - Kysucké Nové Mesto - ...

Technická infraštruktúra

Pitná voda

Zásobovanie pitnou vodou v obci Zborov nad Bystricou je zabezpečené prostredníctvom verejného vodovodu, ktorý je napojený na SKV Žilina. Prívodným potrubím DN 80 (odbočka z prívodu SKV) je voda gravitačne privádzaná do vodojemu Zborov nad Bystricou s objemom 250 m^3. Z vodojemu je obec zásobovaná gravitačne zásobným potrubím DN 160. Mimo dosahu vodovodu je zásobovanie pitnou vodou realizované individuálne prostredníctvom vlastných zdrojov.

Odkanalizovanie

V obci v súčasnosti bola realizovaná stavba ,,Zásobovanie vodou, odkanalizovanie a čistenie odpadových vôd regiónu Stredné Kysuce". V obci sa urobilo cca 566 ks kanalizačných prípojok a bolo položených 12,4 km sietí.

Elektrická energia

Zásobovacím zdrojom elektrickej energie pre riešené územie je transformovňa 110/22 kV Čadca. Výkon do územia je realizovaný VN 22 kV vedením č. 114 Čadca - Bystrická dolina, s prepojom do okresu Námestovo a po prepojovacom VN vedení od vodnej nádrže Riečnica na VN linku č. 234 Žilina - Terchová.

Plyn

Zdrojom zemného plynu pre obec Zborov nad Bystricou je „VTL Kysucký plynovod DN 300,PN 40“ a RS 2000 m^3/h, situovaná v obci Zborov n/ Bystricou. RS je prepojená s RS 5000 m^3/h Krásno nad Kysucou a spolu paralelne dodávajú zemný plyn do prepojenej STL sústavy 0,3 MPa. Obec je splynofikovaná celoplošne.

Teplo

Obec Zborov nad Bystricou má plno decentralizovaný systém zásobovania teplom, v území sa nenachádza väčší tepelný zdroj, ktorý by prevzal funkciu centrálneho tepelného zdroja.

Existujúce plynové kotolne (stredne zdroje tepla) v ZŠ + MŠ a v Združenom objekte obecného úradu sú použiteľné len pre potrebu vlastných objektov. Ostatné objekty vybavenosti potrebu tepla majú riešenú malými plynovými objektovými kotolňami a v malej miere elektrickou energiou - Dom smútku. Bytová zástavba potrebu tepla rieši spaľovaním zemného plynu v kotloch ústredného vykurovania, resp. nástennými etážovými zdrojmi v bytových domoch. Ostatné byty potrebu tepla riešia spaľovaním pevných palív a v malej miere i elektrickou energiou.

Rekreácia a cestovný ruch

Obec Zborov nad Bystricou je v oblasti rekreácie a CR v ÚPN VÚC ŽK zaradená v rámci severopovažského nadregionálneho záujmového územia do kysuckého subregiónu cestovného ruchu s nástupným centrom Čadca v rekreačnom územnom celku spadajúceho do okresu Čadca v rámci rekreačného krajinného celku Kysucké Beskydy s východiskovým centrom Nová Bystrica. Subregionálne je územie obce Zborov zaradené ako rekreačný priestor Zborov nad Bystricou pričom je tento útvar zaradený ako sídelné stredisko rekreácie a turizmu (SRTS).

V k.ú. obce sa etablovala chatárska a chalupnícka individuálna rekreácia. V katastrálnom území sa nachádza niekoľko lokalít s chatovými osadami v rámci Kysuckých Beskýd (CHKO Kysuce) a to Lazisko, Grapy, Hoľa (bývalý pioniersky tábor), Gerov, Pod Kamennou (Fojtkov potok), Ráztoky, Gorilov, Jánoška Valkov vrch, Kocifajov potok a tiež v rámci Kysuckej vrchoviny, Rovianky, Javorčie, Vysoký breh, Hladký vrch, Drozčiakov vrch.

Kultúrne a historické pamiatky a pozoruhodnosti

V riešenom území (k.ú. obce Zborov nad Bystricou) sa nenachádzajú národné kultúrne pamiatky zapísané (prípadne navrhované do zápisu) v Ústrednom zozname pamiatkového fondu SR.

Archeologické náleziská

Podľa Archeologického ústavu SAV v území nie je evidované archeologické nálezisko, potencionálny výskyt sa však nedá vylúčiť.

Najstarší dôkaz o pobyte človeka na území Zborova nad Bystricou pochádza zo slovanského obdobia, v obci Zborov sa našiel kruhový násyp, nazývaný mohyla, do ktorého naši slovanskí predkovia ukladali spopolnené pozostatky svojich mŕtvych.

Zdravotný stav obyvateľstva

Zdravotný stav obyvateľstva je výsledkom pôsobenia viacerých faktorov - ekonomická a sociálna situácia, výživové návyky, životný štýl, úroveň zdravotnej starostlivosti ako aj životné prostredie. K základným charakteristikám zdravotného stavu obyvateľstva, odrážajúcich ekonomické, kultúrne, životné a pracovné podmienky, patrí úmrtnosť - mortalita. Výška ukazovateľov celkovej úmrtnosti závisí však nielen od uvedených podmienok, ale bezprostredne ju ovplyvňuje aj veková štruktúra obyvateľstva.

Pri sledovaní úmrtnosti obyvateľstva v závislosti od pohlavia je možné pozorovať nadúmrtnosť mužov. Starnutie populácie sa odráža aj v úmrtnosti podľa príčin smrti, kde v obci Zborov nad Bystricou dlhodobo jednoznačne dominujú choroby obehovej sústavy, nádory a choroby dýchcej sústavy.

Environmentálna regionalizácia

Environmentálna regionalizácia SR na základe komplexného zhodnotenia stavu ovzdušia, podzemnej a povrchovej vody, pôdy, horninového prostredia, bioty a ďalších faktorov vymedzila 5 stupňov kvality životného prostredia - prostredie vysokej kvality, prostredie vyhovujúce, prostredie mierne narušené, prostredie narušené a prostredie silne narušené. Za ohrozené oblasti územia SR z hľadiska ŽP podľa environmentálnej regionalizácie označujeme tie územia, na ktoré sa viaže súčasne 4. a 5. stupeň kvality životného prostredia.

Hodnotené územie je súčasťou regiónu environmentálnej kvality s nenarušeným prostredím č. 5 Kysucký región s prostredím vysokej kvality.

Environmentálne záťaže

Na území obce Zborov nad Bystricou na základe Informačného systému environmentálnych záťaží nie sú evidované žiadne lokality s Pravdepodobnou environmentálnou záťažou (register A), ani Environmentálne záťaže (register B), ani Sanované resp. rekultivované lokality (register C) ani Environmentálne záťaže vyradené z registrov (register D).

IV. VPLYVY NA ŽIVOTNÉ PROSTREDIE A ZDRAVIE OBYVATEĽSTVA VRÁTANE KUMULATÍVNYCH A SYNERGICKÝCH

Vplyvy na horninové prostredie, geomorfologické pomery, nerastné suroviny, a geodynamické javy

Horninové prostredie

Na základe známych inžinierskogeologických a hydrogeologických pomerov hodnoteného územia možno predbežne konštatovať, že základové pomery na stavenisku sú hodnotené ako jednoduché.

Z charakteru činnosti a z geologickej stavby územia nevyplývajú ďalšie dopady, ktoré by závažným spôsobom ovplyvnili stav a kvalitu horninového prostredia.

Realizáciu zmeny navrhovanej činnosti v porovnaní s pôvodným hodnotením navrhovanej činnosti hodnotíme ako bez zmeny oproti pôvodne hodnotenému vplyvu na horninové prostredie.

Geomorfologické pomery

Hodnotená zmena navrhovanej činnosti pre situovanie a rozmiestnenie objektov využíva rovinatý terén. Vzhľadom na parametre predpokladanej zmeny navrhovanej činnosti, rozsah terénnych prác a konečných úprav terénu vplyv realizácie výstavby zmeny navrhovanej činnosti na geomorfologické pomery územia oproti pôvodnému hodnoteniu pokladáme za bezvýznamný a rovnocenný.

Nerastné suroviny

Bez vplyvu, v hodnotenom zmenou navrhovanou činnosťou dotknutom priestore sa nenachádza žiadne ložisko nerastných surovín, nie je tu evidované žiadne výhradné ložisko nerastov ani ložisko nevyhradených nerastov.

Geodynamické javy

Vo vlastnom riešenom území nie je dokumentovaný výskyt geodynamických javov. Realizácia zmeny navrhovanej činnosti vzhľadom k charakteru dotknutého územia (stabilné rovinaté územie nivy Bystrice) nevyvolá aktiváciu žiadnych geodynamických javov. Oproti pôvodne hodnotenej navrhovanej činnosti bez vplyvu.

Vplyvy na ovzdušie a klímu

Počas výstavby

V období počas výstavby dôjde u realizácii zmeny navrhovanej činnosti k časovo obmedzenému obdobiu lokálne zvýšeného obsahu polietavého prachu vplyvom sekundárnej prašnosti z výstavby v blízkom kontaktnom okolí realizácie stavebných prác, v priestore odvozu materiálu z úpravy a prípravy terénu pod jednotlivé stavebné objekty a dovozu stavebného materiálu do priestoru staveniska. Zvýšením pohybu stavebnej techniky dôjde k nárastu objemu výfukových splodín v území v priestore výstavby a trasy prístupovej cesty. Všetko sa jedná vzhľadom na veľmi malý rozsah, etapizáciu i charakter prác o zanedbateľné množstvá emisií, nedochádza k žiadnemu významnému znečisteniu ovzdušia, naviac ide o vplyv krátkodobý, viazaný iba na časovo krátke obdobie výstavby. Vplyvy u pôvodne hodnotenej činnosti tak i u zmeny navrhovanej činnosti sú rovnocenné, bezvýznamné.

Počas prevádzky

<u>Súčasná činnosť</u>

Potenciálnym zdrojom znečisťujúcich látok do ovzdušia pochádzajúcich zo súčasnej prevádzkovanej činnosti je: vykurovanie, statická doprava a zvýšená intenzita dopravy na príjazdových komunikáciách k jednotlivým objektom a vnútroareálových komunikáciách.

Vykurovanie priestorov administratívy pieckou na pevné palivo, jedná sa o malý zdroj znečisťovania ovzdušia.

Statická doprava: V rámci vnútroareálového priestoru areálu zberného dvora sú vybudované spevnené plochy, ktoré sú využívané mobilnou technikou súvisiacou s prevádzkou zberného dvora. Zberný dvor nemá vlasné parkovisko, na parkovanie využíva existujúce parkovacie možnosti mimo objekt zberného dvora.

Zvýšená intenzita dopravy na príjazdových komunikáciách k objektu a vnútroareálových komunikáciách: Intenzita nákladných automobilov do a z areálu zberného dvora je malej intenzity, je viazaná na činnosti prevádzkované v zbernom dvore a na automobily zamestnancov (obrátkovosť je cca 1 x za pracovnú zmenu) a návštevníkov zberného dvora, charakterizujeme ju ako nízku.

Doprava statická i mobilná vzhľadom na predpokladané parametre vo väzbe na súčasné objekty zberného dvora a jeho prevádzku nepredstavujú významný zdroj znečisťovania ovzdušia.

Zmena navrhovanej činnosti

Zmena navrhovanej činnosti ako zdroje znečisťujúcich látok do ovzdušia rieši nasledujúce zdroje:

Palivo-energetické zdroje

- SO 01 Hala zberného dvora: plynový kondenzačný kotol WOLF CGB-2-38 o výkone 5,3 - 34,9 kW.
- SO 02 Prístavba kancelárie a stavebné úpravy skutkového objektu: plynový kondenzačný kotol WOLF CGB-2-14 o výkone 2,1 - 15,2 kW.
- SO 08 Výrobná hala - stavebné úpravy: dvojica plynových kondenzačných kotlov WOLF CGB-2-38 o výkone 5,3 - 34,9 kW.

Podľa v súčasnosti platnej vyhlášky MŽP SR č. 410/2012 Z. z. sú vyššie uvedené zdroje, ktoré sú súčasťou hodnotenej zmeny navrhovanej činnosti (kotolňa, vykurovanie) na základe projektovaných parametrov zaradené nasledovne:

Vykurovanie: ako malý zdroj znečisťovania ovzdušia, do kategórie:
1. Palivovo-energetický priemysel
1.1.3.: Technologický celok, obsahujúci stacionárne zariadenie na spaľovanie palív s nainštalovaným súhrnným menovitým tepelným príkonom < 0,3 MW.

Výroba tepla viazaná na zmenu navrhovanej činnosti je zaradená ako malý zdroj znečisťovania ovzdušia. Hodnotená zmena bez významného vplyvu na znečistenie ovzdušia i na miestnu klímu.

Doprava

Ako ďalší potenciálny zdroje znečisťovania ovzdušia pri zmene navrhovanej činnosti vystupuje s navrhovanou činnosťou súvisiaca statická doprava a zvýšená intenzita dopravy na príjazdových komunikáciách k objektu a vnútroareálových komunikáciách.

Doprava statická i mobilná vzhľadom na predpokladané parametre (navrhovaných je 10 parkovacích stojísk pre osobné automobily, parkovisko je chápané ako nízkokapacitné) a vo väzbe na hodnotenú prevádzku zberného dvora nepredstavujú žiadny významný zdroj znečisťovania ovzdušia.

Doprava u zmeny navrhovanej činnosti vzhľadom na predpokladané parametre vo väzbe na zmenou navrhovanej činnosti predpokladané parametre a zameranie nepredpokladá žiadne významné navýšenie imisnej záťaže územia pochádzajúcej z dopravy.

Oproti súčasnej prevádzkovanej činnosti zmenu navrhovanej činnosti hodnotíme ako bez nového významného vplyvu na znečistenie ovzdušia i na miestnu klímu.

Areál zberne odpadov

Súčasný areál zberne odpadov je zastavaný, nachádzajú sa tu objekty a spevnené plochy. Zmena navrhovanej činnosti v hodnotenej skladbe významne nemení štruktúru súčansých plôch areálu, jej realizáciu oproti súčasnému stavu hodnotíme ako bez nového vplyvu na znečistenie ovzdušia i bez nového vplyvu na klimatické pomery hodnoteného územia.

Oproti súčasnej prevádzkovanej činnosti zmenu navrhovanej činnosti hodnotíme ako bez významného vplyvu.

Vplyvy na vodné pomery

Počas výstavby nemožno vylúčiť kontamináciu podzemných vôd v prípade havárií techniky resp. zlého technického stavu vozidiel. Vlastná výstavba pri dodržaní technologických postupov výstavby a kontrole technického stavu stavebných mechanizmov i vzhľadom na pomerne nenáročnú stavbu nepredstavuje žiadne významné nebezpečenstvo ohrozujúce kvalitu podzemných vôd riešeného územia.

Zmena navrhovanej činnosti bude produkovať odpadové vody splaškové i dažďové. Ich bilancia je spracovaná v príslušnej časti oznámenia o zmene navrhovanej činnosti (časť Údaje o výstupoch, Odpadové vody).

Splašková kanalizácia

Súčasná činnosť

Objekt SO 08 je napojený na verejný rozvod splaškovej kanalizácie prípojkou, táto ostáva bez zmeny.

Zmena navrhovanej činnosti

V rámci zmeny navrhovanej činnosti bude riešený nový areálový rozvod splaškovej kanalizácie, na ktorý budú napojené objekty SO 01, SO 02 a SO 08. Areál zberného dvora bude napojený prostredníctvom kanalizačnej prípojky na verejnú kanalizáciu.

Zmenu navrhovanej činnosti oproti pôvodne hodnotenej činnosti hodnotíme ako bez vplyvu.

Dažďová kanalizácia

Súčasná činnosť

Dažďová kanalizácia v súčasnom areáli zberného dvora nie je vybudovaná, dažďové vody sú ponechané v areáli zberného dvora bez riadeného odtoku.

Zmena navrhovanej činnosti

V rámci stavby bude riešený nový areálový rozvod dažďovej kanalizácie, ktorý je ukončený zaústením do novej trativodnej šachty mimo areálu zberného dvora.

Dažďové vody zo strechy objektov SO 01, SO 02, SO 03, SO 04 a SO 08 sa budú odvádzať obvodovými strešnými zvodmi s lapačmi strešných splavenín do navrhovanej dažďovej kanalizácie, ktorá je zaústená do navrhovaného vsakovacieho zariadenia cez filtračnú šachtu.

V riešenom areáli sa vybuduje zaolejovaná dažďová kanalizácia, ktorá bude odvádzať dažďovú vodu z parkovísk a spevnených plôch cez uličné vpuste a líniové žľaby na odlučovač ropných látok (Klartec KL50/1 sll s prietokom Q = 50 l/s s čistením do 0,1 mg/l NEL) a následne do vsakovacieho zariadenia cez filtračnú šachtu.

Zmena navrhovanej činnosti vzhľadom k zachovaniu vodnej bilancie hodnoteného územia ponecháva dažďové vody v maximálnej miere v hodnotenom území.

Vzhľadom na vyššie uvedené hodnotíme vplyv zmeny navrhovanej činnosti na vodné pomery v porovnaní so súčasným stavom ako aj kumulatívne ako bez vplyvu.

Vplyvy na pôdu

Plošný záber pre predmetnú výstavbu viazanú na zmenu navrhovanej činnosti je tiež i na parcelách KN C č. 945/2 (trvalý trávny porast), č. 945/8 (trvalý trávny porast) a č. 945/15 (trvalý trávny porast). Pre stavebné objekty lokalizované na týchto parcelách je potrebné realizovať trvalé resp. resp. i dočasné vyňatie z poľnohospodárskej pôdy, požiadavku na vyňatie upresní projektová dokumentácia pre územné rozhodnutie a následne pre stavebné povolenie.

Uvedená lokalita sa nachádza mimo lesné pozemky, k záberu ani zásahu do lesných pozemkov nedochádza.

Vplyvy na flóru, faunu a ich biotopy

Vlastná posudzovaná plocha nie je z fytocenologického, botanického ani zoologického hľadiska žiadnou významnou, resp. hodnotnou lokalitou. Realizáciou hodnotenej zmeny navrhovanej činnosti nedôjde ku poškodeniu alebo zničeniu žiadnych hodnotných a ekologicky stabilných fytocenóz, zoocenóz ani významných biotopov. Nepredpokladáme žiadne negatívne vplyvy na genofond ani biodiverzitu územia, počas výstavby ani prevádzky nebudú ohrozené žiadne chránené, vzácne a ohrozené druhy fauny a flóry ani ich biotopy, ani migračné koridory živočíchov. Vlastná prevádzka nebude mať žiaden škodlivý vplyv na zdravotný stav rastlinných ani živočíšnych spoločenstiev riešeného územia ani okolia.

Zmena navrhovanej činnosti je lokalizovaná na vnútroareálovej ploche (areál zberného dvoru) resp. v jej kontakte (10 parkovacích stojísk) bez výskytu nelesnej drevinnej vegetácie, vzhľadom k tomu realizáciou stavby nedochádza k požiadavke na výrub drevín.

Zmenou navrhovanej činnosti oproti pôvodne posudzovanému stavu nedochádza k žiadnym novým negatívnym vplyvom na rastlinné ani živočíšne spoločenstvá ani na ich biotopy ani na nelesnú drevinnú vegetáciu.

Vplyvy na krajinu

Posudzovaná zmena navrhovanej činnosti sa viaže na antropicky pozmenené územie. Ide o vnútroareálový priestor zberného dvora obce Zborov nad Bystricou a jeho tesné okolie. Hodnotená zmena navrhovanej činnosti je podľa platnej územnoplánovacej dokumentácie obce Zborov nad Bystricou viazaná na územie určené pre plochy a objekty s funkciou výroby a skladového hospodárstva a technickej infraštruktúry. Realizáciou stavby nedochádza k žiadnemu významnému narušeniu štruktúry krajiny.

Stabilita krajiny je v hodnotenom priestore už v súčasnosti silno antropicky pozmenená, stupeň ekologickej stability krajiny vlastnej hodnotenej lokality je veľmi nízky. K významnému narušeniu krajinného obrazu ani scenérie nedochádza, stabilita územia ani okolia nie je narušená. Zároveň nie sú dotknuté ani významné krajinotvorné prvky vyžadujúce ochranu.

Vplyvy na chránené územia

Chránené územia

Poloha zmeny navrhovanej činnosti sa nachádza v okrajovej časti CHKO Kysuce, platí tu 2. stupeň územnej ochrany. Zároveň je potrebné uviesť, že zmena navrhovanej činnosti sa nachádza v jestvujúcom areáli zberného dvora obce t.j. v zastavanom území obce, nedochádza k záberu žiadnych plôch nachádzajúcih sa mimo zastavané územie obce. Realizáciu zmeny navrhovanej činnosti oproti súčasnému stavu z pohľadu k polohe v okrajovej časti CHKO Kysuce hodnotíme ako bez zmeny a bez nového vplyvu, súčasný stav ostáva zachovaný.

Hodnotená zmena navrhovanej činnosti nie je ani v kontakte so žiadnym maloplošným chráneným územím resp. ich ochranným pásmom. Bez vplyvu na maloplošné chránené územia.

NATURA 2000

Hodnotená zmena navrhovanej činnosti sa nenachádza ani nezasahuje do žiadneho vyhláseného chráneného vtáčieho územia ani územia európskeho významu. Bez vplyvu.

Chránené stromy

Priamo v riešenom území sa nenachádzajú žiadne chránené stromy vyhlásené podľa §-u 49 odst. 1) zákona 543/2002 Z. z. o ochrane prírody a krajiny, bez vplyvu.

Vplyvy na prvky územného systému ekologickej stability

Riešená lokalita nie je v priamom kontakte so žiadnym prvkom regionálneho ani miestneho územného systému ekologickej stability, územie sa vyznačuje najnižším stupňom ekologickej stability, jedná sa o vnútroareálový priestor areálu zberného dvora a voľnú nezastavanú plochu pri areáli (parkovisko - 10 stojísk) nachádzajúce sa v zastavanom území obce.

Najbližším prvkom ÚSES je regionálny biokoridor VI. - Hydricko-terestrický biokoridor, vedúci riekou Bystrica, ktorý sa nachádza v blízkosti polohy súčasného zberného dvora obce. Biokoridor sa nachádza v priestore mimo záujmu aktivít zmeny navrhovanej činnosti, jej realizáciou nedochádza k žiadnemu novému vplyvu ani zmene súčasného stavu.

Vplyvy na územný systém ekologickej stability nepredpokladáme. Stupeň ekologickej stability krajiny v riešenom území nebude narušený.

Bez vplyvu na štruktúry územného systému ekologickej stability územia.

Vplyvy na urbánny komplex a využívanie zeme

Vplyvy na obyvateľstvo, jeho zdravotný stav a sídla

Posudzovaná zmena navrhovanej činnosti je súčasťou obce Zborov nad Bystricou, nachádza sa v jej okrajovej časti v kontakte s obývaným územím (IBV).

Zmena navrhovanej činnosti po uvedení do prevádzky (modernizácia súčasného zberného dvora obce) oproti súčasnému stavu nie je zdrojom žiadnej novej emisnej záťaže ovzdušia ani hlukovej záťaže, oproti súčasnému stavu nepredstavuje ani žiadne ich navýšenie.

Hodnotená činnosť, jej charakter, ani jej sprievodné činnosti nie sú producentom žiadnych významných kontaminantov a faktorov, ktoré by mohli mať nepriaznivý dopad na zdravotný stav obyvateľstva.

Vplyv na zdravotný stav obyvateľstva nepredpokladáme.

Vplyvy na priemyselnú výrobu

Zmena navrhovanej činnosti je účelovo i výrobne viazaná na súčasný areál zberného dvora obce Zborov nad Bystricou a jeho súčasnú prevádzku, poloha i jej činnosť je a naďalej i bude plne v súlade s platnou územnoplánovacou dokumentáciou obce Zborov nad Bystricou.

Realizácia navrhovanej zmeny činnosti v hodnotených parametroch je jednoznačne pozitívom pre rozvoj územia z pohľadu existujúcich plôch a ich skvalitnenia s určenou funkciou výroby a skladového hospodárstva a technickej infraštruktúry ale svojou náplňou i pre funkciu skvalitnenia služieb pre obyvateľstvo obce.

Posudzovaná zmena navrhovanej činnosti nebude mať žiadne negatívne vplyvy na priemyselnú výrobu dotknutého ani širšieho územia.

Vplyvy na poľnohospodársku výrobu

Zmenou navrhovanej činnosti dotknutá lokalita sa nachádza mimo poľnohospodársku pôdu i mimo areály poľnohospodárskej výroby, jej realizácia nemá žiaden vplyv na poľnohospodársku výrobu.

Vplyvy na lesohospodársku výrobu

Zmena navrhovanej činnosti sa nachádza mimo lesné pozemky, vplyvy na lesohospodársku výrobu sa nepredpokladajú.

Vplyvy na dopravu

Dopravné napojenie súčasného areálu zberného dvora pri zmene navrhovanej činnosti zostáva rovnaké, bez zmeny.

Realizáciou modernizácie zberného dvora sa nemení ani súčasné využitie hodnoteného areálu, intenzita dopravy ostáva na rovnakej úrovni ako keby bol areál využívaný bez modernizácie t.j. v súčasnom stave. Zmena navrhovanej činnosti oproti súčasnej prevádzkovanej činnosti je z tohto hľadiska hodnotená ako bez nového vplyvu.

Statická i mobilná doprava viazaná na areál zberného dvora pri zmene navrhovanej činnosti je obdobných parametrov ako pri súčasnej prevádzkovanej činnosti, vplyvy na dopravu v ich porovnaní hodnotíme ako bez zmeny a bez nového vplyvu.

Vplyvy na technickú infraštruktúru

Celá hodnotená zmena činnosti maximálne využíva existujúcu kapacitne voľnú infraštruktúru územia.

Pred započatím zemných prác sa musia vytýčiť v zmenou činnosti dotknutom priestore všetky podzemné siete, križovania a súbehy, aby nedošlo k ich poškodeniu. Existujúce funkčné vedenia v zemi, ktorých sa stavba dotýka sa presne zamerajú, aby sa upresnila a zabezpečila ich ochrana.

Vplyvy na služby, rekreáciu a cestovný ruch

Bez vplyvu. Vo vlastnom riešenom území sa nenachádzajú žiadne plochy služieb, rekreácie ani záujmové objekty a priestory cestovného a turistického ruchu, na tieto funkcie nepredpokladáme žiadne vplyvy a vzhľadom k charakteru zmeny navrhovanej činnosti nepredpokladáme žiadne negatívne vplyvy na tieto ukazovatele ani v širšom okolí.

Vplyvy na kultúrne a historické pamiatky a pozoruhodnosti

Hodnotená zmena činnosť nebude mať žiadne vplyvy na kultúrne hodnoty územia ani na historické pamiatky obce Zborov nad Bystricou. V hodnotenom území neboli zistené žiadne archeologické náleziská, nevyskytujú sa tu žiadne paleontologické náleziská ani geologické lokality.

V. VŠEOBECNE ZROZUMITEĽNÉ ZÁVEREČNÉ ZHRNUTIE

Navrhovateľom predkladaného oznámenia o zmene navrhovanej činnosti je Obec Zborov nad Bystricou, Obecný úrad č. 223, 023 03 Zborov nad Bystricou. Spracovateľom oznámenia o zmene navrhovanej činnosti je spoločnosť ENVI-EKO, s. r. o.

Zmena navrhovanej činnosti rieši modernizáciu prevádzky jestvujúceho zberného dvora obce Zborov nad Bystricou, ktorý obec zriadila pre potreby obce na účely bezplatného legálneho zberu príslušným orgánom štátnej správy odpadového hospodárstva rozhodnutím povolených zložiek komunálneho odpadu, pričom iný odpad nie je možné na zberný dvor uložiť.

Zmena navrhovanej činnosti zahŕňa stavebné objekty (SO):

- SO 01 Hala zberného dvora
- SO 02 Prístavba kancelárie a stavebné úpravy skutkového objektu
- SO 03 Sklady odpadového materiálu
- SO 04 Nadstavba strechy skutkových garáží
- SO 05 Prístrešok vedľa garáží
- SO 06 Spevnené plochy v areáli + areálové rozvody
- SO 07 Spevnené plochy mimo areálu
- SO 08 Výrobná hala - stavebné úpravy
- SO 09 Výmena brán

Zámerom navrhovateľa je modernizovať skutkový fungujúci zberný dvor v obci Zborov nad Bystricou modernizáciou jednotlivých objektov v areáli zberného dvora a taktiež modernizáciou technológie spracovania odpadov. Oproti súčasnej prevádzke bude v zbernom dvore umiestnená nová triediaca linka a balíkovací lis, ktoré budú slúžiť na dotrieďovanie tuhého komunálneho odpadu resp. lisovanie niektorých vhodných druhov odpadov (papier a lepenka, plasty, kovové obaly, kompozitné obaly a iné). Ďalej pri modernizácii súčasného zberného dvora dochádza k vytvoreniu technických podmienok na rozšírenie zberu ďalších druhov preberaných vytriedených komunálnych odpadov od obyvateľov obce Zborov nad Bystricou obce a tiež i k navýšeniu súčasnej kapacity zberného dvora. Prevádzka zberného dvora sa bude naďalej riadiť platným rozhodnutím vydaným príslušným orgánom štátnej správy odpadového hospodárstva a platným prevádzkovým poriadkom zberného dvora.

Objekty sa svojou modernizáciou zaslúžia o zlepšenie poskytovaných služieb v oblasti spracovania odpadov, o čo sa zaslúži i modernizácia technologického

vybavenia zberného dvora. Vonkajší vzhľad všetkých riešených objektov je podriadený ich funkcii. Objekty zberného dvora funkčne plnia celkový účel areálu zberného dvora, slúžia ako technické vybavenie a technicko-skladové zázemie zberného dvora.

Navrhovaným zámerom nedochádza k zmene funkčného využitia v územnom pláne.

Vzhľadom k charakteru navrhovanej zmeny navrhovaná činnosť spadá podľa zákona č. 24/2006 Z. z. o posudzovaní vplyvov na životné prostredie a o zmene a doplnení niektorých zákonov pod zmenu navrhovanej činnosti a je potrebné ju prehodnotiť podľa prílohy č. 8a k zákonu č. 24/2006 Z. z. Oznámenie o zmene navrhovanej činnosti.

Na základe komplexného posúdenia očakávaných vplyvov prevedeného v kapitole IV. Vplyvy na životné prostredie a zdravie obyvateľstva vrátane kumulatívnych a synergických Oznámenia o zmene navrhovanej činnosti môžeme skonštatovať, že vo všetkých sledovaných ukazovateľov je zmena navrhovanej činnosti hodnotená ako bez vplyvu resp. bez významného vplyvu.

Realizáciou hodnotenej zmeny navrhovanej činnosti nedochádza k žiadnemu významnému poškodeniu zložiek prírodného ani životného prostredia. Možnosti významného ovplyvnenia kvality zložiek prostredia i kvality životného prostredia človeka nepredpokladáme. Zaťaženie územia vplyvom realizácie navrhovanej zmeny sa nezvýši. Predpokladané vplyvy budú mať len lokálny charakter. Vznik nových preťažených lokalít v dôsledku realizácie navrhovanej zmeny je vzhľadom na súčasnú povahu daného priestoru nepredpokladáme. Realizáciou zmeny navrhovanej činnosti oproti pôvodne hodnotenej navrhovanej činnosti nedochádza k vytvoreniu žiadných nových vplyvov ani navýšeniu pôvodne identifikovaných a hodnotených vplyvov. Podmienkou realizácie stavby je dodržanie platnej legislatívy.

Vzhľadom na vyššie uvedené analýzy javov a následné závery hodnotenia vplyvov v predchádzajúcich kapitolách považujeme predkladanú hodnotenú zmenu navrhovanej činnosti

„Modernizácia zberného dvora v obci Zborov nad Bystricou“

pripravovanú navrhovateľom

Obcou Zborov nad Bystricou, Obecný úrad č. 223, 023 03 Zborov nad Bystricou

za prijateľnú a z hľadiska vplyvov na životné prostredie za realizovateľnú.

Zároveň odporúčame proces posudzovania vplyvov na životné prostredie predkladanej hodnotenej zmeny navrhovanej činnosti ukončiť na úrovni Oznámenia o zmene činnosti a navrhovanú zmenu činnosti „Modernizácia zberného dvora v obci Zborov nad Kysucou“ odporučiť na realizáciu.

VI. PRÍLOHY

1. INFORMÁCIA, ČI NAVRHOVANÁ ČINNOSŤ BOLA POSUDZOVANÁ PODĽA ZÁKONA; V PRÍPADE, AK ÁNO, UVEDIE SA ČÍSLO A DÁTUM ZÁVEREČNÉHO STANOVISKA, PRÍP. JEHO KÓPIA

Hodnotená zmena navrhovanej činnosti v súlade s platnou legislatívou (zákon č. 24/2006 Z. z. o posudzovaní vplyvov na životné prostredie a o zmene a doplnení niektorých zákonov v znení neskorších predpisov) je zmenou súčasne prevádzkovanej činnosti, t.j. prevádzky jestvujúceho zberného dvora v obci Zborov nad Bystricou, jeho súčasťou sú parcely 945/1, 945/2, 945/4, 945/5, 945/8, 945/10 a 945/15.

Zberný dvor obce Zborov nad Bystricou bol na súčasnej ploche uvedený do užívania ešte pred prijatím legislatívnych požiadaviek na posudzovanie vplyvov navrhovanej činnosti na životné prostredie podľa zákona č. 24/2006 Z. z. o posudzovaní vplyvov na životné prostredie a o zmene a doplnení niektorých zákonov v znení neskorších predpisov, vzhľadom k uvedenému súčasný prevádzkovaný zberný dvor ako hodnotená navrhovaná činnosť nebol doteraz posudzovaný podľa vyššie uvedeného zákona o posudzovaní vplyvov na životné prostredie.

Súčasný vlastník a prevádzkovateľ zberného dvora obec Zborov nad Bystricou pripravuje zámer zrealizovať modernizáciu skutkového fungujúceho zberného dvora modernizáciou jednotlivých objektov v areáli zberného dvora a taktiež modernizáciou technológie spracovania odpadov. Oproti súčasnej prevádzke bude v zbernom dvore umiestnená nová triediaca linka a balíkovací lis, ktoré budú slúžiť na dotrieďovanie tuhého komunálneho odpadu resp. lisovanie niektorých vhodných druhov odpadov (papier a lepenka, plasty, kovové obaly, kompozitné obaly a iné). Ďalej pri modernizácii súčasného zberného dvora dochádza k vytvoreniu technických podmienok na rozšírenie zberu ďalších druhov preberaných vytriedených komunálnych odpadov od obyvateľov obce Zborov nad Bystricou obce a tiež i k navýšeniu súčasnej kapacity zberného dvora. Prevádzka zberného dvora sa bude naďalej riadiť platným rozhodnutím vydaným príslušným orgánom štátnej správy odpadového hospodárstva a platným prevádzkovým poriadkom zberného dvora. Hodnoteným investičným zámerom t.j. zmenou navrhovanej činnosti nedochádza k zmene funkčného využitia priestoru, naďalej platí súlad s platnou územnoplánovacou dokumentáciou obce Zborov nad Bystricou.

Na základe hodnotených parametrov jestvujúca prevádzka zberného dvora i jej predložená zmena navrhovanej činnosti podľa zákona č. 24/2006 Z. z. o posudzovaní vplyvov na životné prostredie a o zmene a doplnení niektorých zákonov z pohľadu splnenia nárokov na hodnotenie podľa prílohy č. 8, kategória 9. Infraštruktúra, položka č. 9 Stavby, zariadenia, objekty a priestory na nakladanie s nebezpečnými odpadmi a položka č 10. Zhromažďovanie odpadov zo železných kovov a z neželezných kovov a starých vozidiel, okrem zhromažďovania odpadov zo zálohovaných jednorazových obalov na nápoje z kovu na základe zaradenia podľa prahovej hodnoty pod časť B (bez limitu) spadá pod zisťovacie konanie.

Podľa zákona č. 24/2006 Z. z. o posudzovaní vplyvov na životné prostredie a o zmene a doplnení niektorých zákonov § 18 ods. 2) Predmetom zisťovacieho konania o posudzovaní vplyvov navrhovanej činnosti alebo zmeny navrhovanej činnosti musí byť každá písm. d) zmena navrhovanej činnosti uvedenej v prílohe č. 8

časti B, ktorá môže mať významný nepriaznivý vplyv na životné prostredie, ak ide o činnosť už posúdenú, povolenú, realizovanú alebo v štádiu realizácie.

Vzhľadom k charakteru zmeny navrhovanej činnosti táto spadá podľa zákona č. 24/2006 Z. z. o posudzovaní vplyvov na životné prostredie a o zmene a doplnení niektorých zákonov pod zmenu navrhovanej činnosti a je potrebné ju prehodnotiť podľa prílohy č. 8a k zákonu č. 24/2006 Z. z. Oznámenie o zmene navrhovanej činnosti.

2. MAPY ŠIRŠÍCH VZŤAHOV S OZNAČENÍM UMIESTNENIA ZMENY NAVRHOVANEJ ČINNOSTI V DANEJ OBCI A VO VZŤAHU K OKOLITEJ ZÁSTAVBE

Mapa č. 1: Modernizácia zberného dvora v obci Zborov nad Bystricou, širšie vzťahy, M 1 : 50 000

riešené územie

Mapa č. 2: Modernizácia zberného dvora v obci Zborov nad Bystricou, širšie vzťahy, ortofotomapa

Areál zberného dvora v obci Zborov nad Bystricou

3. VÝPIS Z KATASTRA NEHNUTEĽNOSTI

Úrad geodézie, kartografie a katastra Slovenskej republiky

VÝPIS Z KATASTRA NEHNUTEĽNOSTÍ

Vytvorené cez katastrálny portál

Okres: **Čadca**
Obec: **ZBOROV NAD BYSTRICOU**
Katastrálne územie: **Zborov nad Bystricou**

Dátum vyhotovenia **01.12.2021**
Čas vyhotovenia: **11:07:24**

ČIASTOČNÝ VÝPIS Z LISTU VLASTNÍCTVA č. 703

ČASŤ A: MAJETKOVÁ PODSTATA

PARCELY registra "C" evidované na katastrálnej mape

Parcelné číslo	*Výmera v m2*	*Druh pozemku*	*Spôsob využ. p.*	*Umiest. pozemku*	*Právny vzťah*	*Druh ch.n.*
945/ 1	3133	zastavaná plocha a nádvorie	16	1		101

Legenda:
Spôsob využívania pozemku:
16 - Pozemok, na ktorom je postavená nebytová budova označená súpisným číslom
Druh chránenej nehnuteľnosti:
101 - Chránená krajinná oblasť
Umiestnenie pozemku:
1 - Pozemok je umiestnený v zastavanom území obce
Ostatné parcely nevyžiadané

Stavby

Súpisné číslo	*na parcele číslo*	*Druh stavby*	*Popis stavby*	*Druh ch.n.*	*Umiest. stavby*
83	945/ 1	20	SKLAD Č.83		1

Legenda:
Druh stavby:
20 - Iná budova
Kód umiestnenia stavby:
1 - Stavba postavená na zemskom povrchu
Ostatné stavby nevyžiadané

ČASŤ B: VLASTNÍCI A INÉ OPRÁVNENÉ OSOBY

Por. číslo	*Priezvisko, meno (názov), rodné priezvisko, dátum narodenia, rodné číslo (IČO) a miesto trvalého pobytu (sídlo) vlastníka*	*Spoluvlastnícky podiel*
Účastník právneho vzťahu:	**Vlastník**	
1	OBEC-ZBOROV, 023 03 Zborov nad Bystricou	1 / 1
IČO :	314366	

Titul nadobudnutia	ŽIADOSŤ O ZÁPIS BYTOVÉHO DOMU - 110/03
Titul nadobudnutia	OSVEDČENIE VYHLÁSENIA O VYDRŽANÍ č. NZ 59168/03 - 114/03
Titul nadobudnutia	ŽIADOSŤ O ZÁPIS PARCELY KN 16/2 NA LV - 115/03
Titul nadobudnutia	ŽIADOSŤ O ZÁPIS PARCELY KN 6/3 NA LV + ROZHODNUTIE PPLH č.j.2003/2696/Bb - 133/03
Titul nadobudnutia	ŽIADOSŤ O ZÁPIS BUDOVY - MATERSKEJ ŠKOLY - 136/03
Titul nadobudnutia	ŽIADOSŤ O ZÁPIS ŠKOL.DIELNE - 137/03
Titul nadobudnutia	ŽIADOSŤ O ZÁPIS DELIMITAČNÉHO PROTOKOLU - 52/04
Titul nadobudnutia	NÁVRH NA ZÁPIS BUDOVY Z 20.7.2004 - 153/04
Titul nadobudnutia	Osvedčenie vyhlásenia o vydržaní č. NZ 27233/2005 - 79/05
Titul nadobudnutia	Zmena účelu užívania stavby č.j. 157/2006 - 52/06
Titul nadobudnutia	Návrh na zápis nájomného bytového domu - 65/06
Titul nadobudnutia	Osvedčenie vyhlásenia o vydržaní NZ 17669/07 - 130/07
Titul nadobudnutia	Žiadosť o priznanie parcely na list vlastníctva - 17/10
Titul nadobudnutia	Kúpna zmluva č.V 2680/2011 z 8.8.2011 - 112/2011
Titul nadobudnutia	Návrh na zápis GP č.33/2011 - 122/2011
Titul nadobudnutia	Kúpna zmluva č. V 3037/2011 zo dňa 13.10.2011-156/11
Titul nadobudnutia	Žiadosť o zápis GP č. 43/2011 - 181/2011
Titul nadobudnutia	Žiadosť o odstránení stavby - 140/12
Titul nadobudnutia	Návrh na zápis domu smútku zo dňa 12.12.2012 - 205/2012

Informatívny výpis 1/3 Údaje platné k: **30.11.2021 18:00**

Úrad geodézie, kartografie a katastra Slovenskej republiky

VÝPIS Z KATASTRA NEHNUTEĽNOSTÍ

Vytvorené cez katastrálny portál

Okres: **Čadca**
Obec: **ZBOROV NAD BYSTRICOU**
Katastrálne územie: **Zborov nad Bystricou**

Dátum vyhotovenia **01.12.2021**
Čas vyhotovenia: **11:18:56**

ČIASTOČNÝ VÝPIS Z LISTU VLASTNÍCTVA č. 2227

ČASŤ A: MAJETKOVÁ PODSTATA

PARCELY registra "C" evidované na katastrálnej mape

Parcelné číslo	*Výmera v m2*	*Druh pozemku*	*Spôsob využ. p.*	*Umiest. pozemku*	*Právny vzťah*	*Druh ch.n.*
945/ 2	2028	trvalý trávny porast	7	1		101

Legenda:
Spôsob využívania pozemku:
7 - Pozemok lúky a pasienku trvalo porastený trávami alebo pozemok dočasne nevyužívaný pre trvalý trávny porast
Druh chránenej nehnuteľnosti:
101 - Chránená krajinná oblasť
Umiestnenie pozemku:
1 - Pozemok je umiestnený v zastavanom území obce
Ostatné parcely nevyžiadané

ČASŤ B: VLASTNÍCI A INÉ OPRÁVNENÉ OSOBY

Por. číslo ***Priezvisko, meno (názov), rodné priezvisko, dátum narodenia, rodné číslo (IČO) a miesto trvalého pobytu (sídlo) vlastníka*** ***Spoluvlastnícky podiel***

Účastník právneho vzťahu: **Vlastník**
1 OBEC-ZBOROV, 023 03 Zborov nad Bystricou **1 / 1**
IČO : **314366**

Titul nadobudnutia	**čd 2653/1899**
Titul nadobudnutia	**Rozhodnutie OÚ Čadca odbor PPaLH č. 2003/3200 Z-2710/2003 - 80/03**
Titul nadobudnutia	**Návrh na zápis geometrického plánu č. 62/2015, R-529/15-607/15**
Titul nadobudnutia	**Návrh na zápis geometrického plánu č. 76/2019, R-552/2019 - 1285/19**
Titul nadobudnutia	**Návrh na zápis geometrického plánu č. 78/2019, R-543/19 - 1293/19**
Titul nadobudnutia	**Kúpna zmluva č. V-71/2020 zo dňa 23.01.2020 - 18/2020**

ČASŤ C: ŤARCHY

Por.č.:

1 Vecné bremeno -spočívajúce v povinnosti vlastníka strpieť na pozemkoch kanalizačné potrubie s technickými objektmi s pásmom ochrany, právo vstupu za účelom prevádzkovania, rekonštrukcie modernizácie alebo opravy a údržby na pozemku CKN 16/11 v rozsahu vyznačenom v GP č. 200/2019, úradne overenom pod č. 522/2020, GP č. 278/2019 úradne overenom pod č. 1326/2020, GP č. 279/2019, úradne overenom pod č. 1394/2020 v prospech Severoslovenské vodárne a kanalizácie, a.s. Bôrická cesta 1960, 010 57 Žilina, IČO: 36672297 podľa V-4546/2021 zo dňa 14.10.2021 - 425/21

Iné údaje:

1 X-292/2015 z 10.08.2015 (Protokol o oprave chyby) - 554/15
1 Zánik EKN 3065, EKN 7311 a EKN 7319 - 1285/19
1 Zrušenie EKN 7302/1, EKN 7303/1, EKN 7305/1, R-543/19 - 1293/19

Poznámka:
Bez zápisu.

Vysvetlenie: údaje v ČASTI C:ŤARCHY bez uvedenia parcelného čísla alebo poradového čísla vlastníka alebo inej oprávnenej osoby sa týkajú všetkých nehnuteľností a všetkých vlastníkov a iných oprávnených osôb na liste vlastníctva.

Informatívny výpis 1/1 Údaje platné k: **30.11.2021 18:00**

Úrad geodézie, kartografie a katastra Slovenskej republiky

VÝPIS Z KATASTRA NEHNUTEĽNOSTÍ

Vytvorené cez katastrálny portál

Okres: **Čadca**
Obec: **ZBOROV NAD BYSTRICOU**
Katastrálne územie: **Zborov nad Bystricou**

Dátum vyhotovenia **01.12.2021**
Čas vyhotovenia: **11:22:48**

ČIASTOČNÝ VÝPIS Z LISTU VLASTNÍCTVA č. 703

ČASŤ A: MAJETKOVÁ PODSTATA

PARCELY registra "C" evidované na katastrálnej mape

Parcelné číslo	*Výmera v m2*	*Druh pozemku*	*Spôsob využ. p.*	*Umiest. pozemku*	*Právny vzťah*	*Druh ch.n.*
945/ 4	820	zastavaná plocha a nádvorie	16	1		101

Legenda:
Spôsob využívania pozemku:
16 - Pozemok, na ktorom je postavená nebytová budova označená súpisným číslom
Druh chránenej nehnuteľnosti:
101 - Chránená krajinná oblasť
Umiestnenie pozemku:
1 - Pozemok je umiestnený v zastavanom území obce
Ostatné parcely nevyžiadané

Stavby

Súpisné číslo	*na parcele číslo*	*Druh stavby*	*Popis stavby*	*Druh ch.n.*	*Umiest. stavby*
81	945/ 4	20	VYROBNA HALA C.81		1

Legenda:
Druh stavby:
20 - Iná budova
Kód umiestnenia stavby:
1 - Stavba postavená na zemskom povrchu
Ostatné stavby nevyžiadané

ČASŤ B: VLASTNÍCI A INÉ OPRÁVNENÉ OSOBY

Por. číslo	*Priezvisko, meno (názov), rodné priezvisko, dátum narodenia, rodné číslo (IČO) a miesto trvalého pobytu (sídlo) vlastníka*	*Spoluvlastnícky podiel*
Účastník právneho vzťahu:	**Vlastník**	
1	OBEC-ZBOROV, 023 03 Zborov nad Bystricou	1 / 1
IČO :	314366	

Titul nadobudnutia	ŽIADOSŤ O ZÁPIS BYTOVÉHO DOMU - 110/03
Titul nadobudnutia	OSVEDČENIE VYHLÁSENIA O VYDRŽANÍ č. NZ 59168/03 - 114/03
Titul nadobudnutia	ŽIADOSŤ O ZÁPIS PARCELY KN 16/2 NA LV - 115/03
Titul nadobudnutia	ŽIADOSŤ O ZÁPIS PARCELY KN 6/3 NA LV + ROZHODNUTIE PPLH č.j.2003/2696/Bb - 133/03
Titul nadobudnutia	ŽIADOSŤ O ZÁPIS BUDOVY - MATERSKEJ ŠKOLY - 136/03
Titul nadobudnutia	ŽIADOSŤ O ZÁPIS ŠKOL.DIELNE - 137/03
Titul nadobudnutia	ŽÍADOSŤ O ZÁPIS DELIMITAČNÉHO PROTOKOLU - 52/04
Titul nadobudnutia	NÁVRH NA ZÁPIS BUDOVY Z 20.7.2004 - 153/04
Titul nadobudnutia	Osvedčenie vyhlásenia o vydržaní č. NZ 27233/2005 - 79/05
Titul nadobudnutia	Zmena účelu užívania stavby č.j. 157/2006 - 52/06
Titul nadobudnutia	Návrh na zápis nájomného bytového domu - 65/06
Titul nadobudnutia	Osvedčenie vyhlásenia o vydržaní NZ 17669/07 - 130/07
Titul nadobudnutia	Žiadosť o priznanie parcely na list vlastníctva - 17/10
Titul nadobudnutia	Kúpna zmluva č.V 2680/2011 z 8.8.2011 - 112/2011
Titul nadobudnutia	Návrh na zápis GP č.33/2011 - 122/2011
Titul nadobudnutia	Kúpna zmluva č. V 3037/2011 zo dňa 13.10.2011-156/11
Titul nadobudnutia	Žiadosť o zápis GP č. 43/2011 - 181/2011
Titul nadobudnutia	Žiadosť o odstránení stavby - 140/12
Titul nadobudnutia	Návrh na zápis domu smútku zo dňa 12.12.2012 - 205/2012

Informatívny výpis 1/3 Údaje platné k: **30.11.2021 18:00**

Úrad geodézie, kartografie a katastra Slovenskej republiky

VÝPIS Z KATASTRA NEHNUTEĽNOSTÍ

Vytvorené cez katastrálny portál

Okres: **Čadca**
Obec: **ZBOROV NAD BYSTRICOU**
Katastrálne územie: **Zborov nad Bystricou**

Dátum vyhotovenia **01.12.2021**
Čas vyhotovenia: **11:30:07**

ČIASTOČNÝ VÝPIS Z LISTU VLASTNÍCTVA č. 703

ČASŤ A: MAJETKOVÁ PODSTATA

PARCELY registra "C" evidované na katastrálnej mape

Parcelné číslo	*Výmera v m2*	*Druh pozemku*	*Spôsob využ. p.*	*Umiest. pozemku*	*Právny vzťah*	*Druh ch.n.*
945/ 5	61	zastavaná plocha a nádvorie	18	1		101

Legenda:
Spôsob využívania pozemku:
18 - Pozemok, na ktorom je dvor
Druh chránenej nehnuteľnosti:
101 - Chránená krajinná oblasť
Umiestnenie pozemku:
1 - Pozemok je umiestnený v zastavanom území obce
Ostatné parcely nevyžiadané

ČASŤ B: VLASTNÍCI A INÉ OPRÁVNENÉ OSOBY

Por. číslo	*Priezvisko, meno (názov), rodné priezvisko, dátum narodenia, rodné číslo (IČO) a miesto trvalého pobytu (sídlo) vlastníka*	*Spoluvlastnícky podiel*
Účastník právneho vzťahu:	**Vlastník**	
1	OBEC-ZBOROV, 023 03 Zborov nad Bystricou	1 / 1
IČO :	314366	

Titul nadobudnutia	ŽIADOSŤ O ZÁPIS BYTOVÉHO DOMU - 110/03
Titul nadobudnutia	OSVEDČENIE VYHLÁSENIA O VYDRŽANÍ č. NZ 59168/03 - 114/03
Titul nadobudnutia	ŽIADOSŤ O ZÁPIS PARCELY KN 16/2 NA LV - 115/03
Titul nadobudnutia	ŽIADOSŤ O ZÁPIS PARCELY KN 6/3 NA LV + ROZHODNUTIE PPLH č.j.2003/2696/Bb - 133/03
Titul nadobudnutia	ŽIADOSŤ O ZÁPIS BUDOVY - MATERSKEJ ŠKOLY - 136/03
Titul nadobudnutia	ŽIADOSŤ O ZÁPIS ŠKOL.DIELNE - 137/03
Titul nadobudnutia	ŽIADOSŤ O ZÁPIS DELIMITAČNÉHO PROTOKOLU - 52/04
Titul nadobudnutia	NÁVRH NA ZÁPIS BUDOVY Z 20.7.2004 - 153/04
Titul nadobudnutia	Osvedčenie vyhlásenia o vydržaní č. NZ 27233/2005 - 79/05
Titul nadobudnutia	Zmena účelu užívania stavby č.j. 157/2006 - 52/06
Titul nadobudnutia	Návrh na zápis nájomného bytového domu - 65/06
Titul nadobudnutia	Osvedčenie vyhlásenia o vydržaní NZ 17669/07 - 130/07
Titul nadobudnutia	Žiadosť o priznanie parcely na list vlastníctva - 17/10
Titul nadobudnutia	Kúpna zmluva č.V 2680/2011 z 8.8.2011 - 112/2011
Titul nadobudnutia	Návrh na zápis GP č.33/2011 - 122/2011
Titul nadobudnutia	Kúpna zmluva č. V 3037/2011 zo dňa 13.10.2011-156/11
Titul nadobudnutia	Žiadosť o zápis GP č. 43/2011 - 181/2011
Titul nadobudnutia	Žiadosť o odstránení stavby - 140/12
Titul nadobudnutia	Návrh na zápis domu smútku zo dňa 12.12.2012 - 205/2012
Titul nadobudnutia	Zápis nájomného bytového domu Z-4611/2012 - 12/13
Titul nadobudnutia	Návrh na zápis geometrického plánu č. 1/2013 - 128/13
Titul nadobudnutia	Návrh na zápis geometrického plánu č. 4/2013 - 150/13
Titul nadobudnutia	Návrh na zápis stavby, Z 2222/2014 - 165/14
Titul nadobudnutia	Návrh na zápis GP č. 27/2015, R-287/15 - 291/15
Titul nadobudnutia	Zámenná zmluva č. V-3184/2015 z 16.09.2015 - 619/15
Titul nadobudnutia	Kúpna zmluva č. V-4085/2015 z 30.11.2015 - 831/15
Titul nadobudnutia	Zámenná zmluva č. V-2516/2017 z 30.08.2017 - 451/17
Titul nadobudnutia	Návrh na zápis stavy (Zariadenie pre seniorov - Zborov nad Bystricou) , Z-3598/2017 - 453/17
Titul nadobudnutia	Kúpna zmluva č. V-2057/2018 zo dňa 01.06.2018 - 215/2018

Informatívny výpis 1/3 Údaje platné k: **30.11.2021 18:00**

Úrad geodézie, kartografie a katastra Slovenskej republiky

VÝPIS Z KATASTRA NEHNUTEĽNOSTÍ

Vytvorené cez katastrálny portál

Okres: **Čadca**
Obec: **ZBOROV NAD BYSTRICOU**
Katastrálne územie: **Zborov nad Bystricou**

Dátum vyhotovenia **15.12.2021**
Čas vyhotovenia: **09:44:10**

ČIASTOČNÝ VÝPIS Z LISTU VLASTNÍCTVA č. 703

ČASŤ A: MAJETKOVÁ PODSTATA

PARCELY registra "C" evidované na katastrálnej mape

Parcelné číslo	*Výmera v m2*	*Druh pozemku*	*Spôsob využ. p.*	*Umiest. pozemku*	*Právny vzťah*	*Druh ch.n.*
945/ 8	99	trvalý trávny porast	7	1		101

Legenda:
Spôsob využívania pozemku:
7 - Pozemok lúky a pasienku trvalo porastený trávami alebo pozemok dočasne nevyužívaný pre trvalý trávny porast
Druh chránenej nehnuteľnosti:
101 - Chránená krajinná oblasť
Umiestnenie pozemku:
1 - Pozemok je umiestnený v zastavanom území obce
Ostatné parcely nevyžiadané

ČASŤ B: VLASTNÍCI A INÉ OPRÁVNENÉ OSOBY

Por. číslo ***Priezvisko, meno (názov), rodné priezvisko, dátum narodenia, rodné číslo (IČO) a miesto trvalého pobytu (sídlo) vlastníka*** ***Spoluvlastnícky podiel***

Účastník právneho vzťahu: **Vlastník**

1 OBEC-ZBOROV, 023 03 Zborov nad Bystricou **1 / 1**
IČO : **314366**

Titul nadobudnutia	**ŽIADOSŤ O ZÁPIS BYTOVÉHO DOMU - 110/03**
Titul nadobudnutia	**OSVEDČENIE VYHLÁSENIA O VYDRŽANÍ č. NZ 59168/03 - 114/03**
Titul nadobudnutia	**ŽIADOSŤ O ZÁPIS PARCELY KN 16/2 NA LV - 115/03**
Titul nadobudnutia	**ŽIADOSŤ O ZÁPIS PARCELY KN 6/3 NA LV + ROZHODNUTIE PPLH č.j.2003/2696/Bb - 133/03**
Titul nadobudnutia	**ŽIADOSŤ O ZÁPIS BUDOVY - MATERSKEJ ŠKOLY - 136/03**
Titul nadobudnutia	**ŽIADOSŤ O ZÁPIS ŠKOL.DIELNE - 137/03**
Titul nadobudnutia	**ŽÍADOSŤ O ZÁPIS DELIMITAČNÉHO PROTOKOLU - 52/04**
Titul nadobudnutia	**NÁVRH NA ZÁPIS BUDOVY Z 20.7.2004 - 153/04**
Titul nadobudnutia	**Osvedčenie vyhlásenia o vydržaní č. NZ 27233/2005 - 79/05**
Titul nadobudnutia	**Zmena účelu užívania stavby č.j. 157/2006 - 52/06**
Titul nadobudnutia	**Návrh na zápis nájomného bytového domu - 65/06**
Titul nadobudnutia	**Osvedčenie vyhlásenia o vydržaní NZ 17669/07 - 130/07**
Titul nadobudnutia	**Žiadosť o priznanie parcely na list vlastníctva - 17/10**
Titul nadobudnutia	**Kúpna zmluva č.V 2680/2011 z 8.8.2011 - 112/2011**
Titul nadobudnutia	**Návrh na zápis GP č.33/2011 - 122/2011**
Titul nadobudnutia	**Kúpna zmluva č. V 3037/2011 zo dňa 13.10.2011-156/11**
Titul nadobudnutia	**Žiadosť o zápis GP č. 43/2011 - 181/2011**
Titul nadobudnutia	**Žiadosť o odstránení stavby - 140/12**
Titul nadobudnutia	**Návrh na zápis domu smútku zo dňa 12.12.2012 - 205/2012**
Titul nadobudnutia	**Zápis nájomného bytového domu Z-4611/2012 - 12/13**
Titul nadobudnutia	**Návrh na zápis geometrického plánu č. 1/2013 - 128/13**
Titul nadobudnutia	**Návrh na zápis geometrického plánu č. 4/2013 - 150/13**
Titul nadobudnutia	**Návrh na zápis stavby, Z 2222/2014 - 165/14**
Titul nadobudnutia	**Návrh na zápis GP č. 27/2015, R-287/15 - 291/15**
Titul nadobudnutia	**Zámenná zmluva č. V-3184/2015 z 16.09.2015 - 619/15**
Titul nadobudnutia	**Kúpna zmluva č. V-4085/2015 z 30.11.2015 - 831/15**
Titul nadobudnutia	**Zámenná zmluva č. V-2516/2017 z 30.08.2017 - 451/17**
Titul nadobudnutia	**Návrh na zápis stavy (Zariadenie pre seniorov - Zborov nad Bystricou) , Z-3598/2017 - 453/17**
Titul nadobudnutia	**Kúpna zmluva č. V-2057/2018 zo dňa 01.06.2018 - 215/2018**

Informatívny výpis 1/3 Údaje platné k: **14.12.2021 18:00**

Úrad geodézie, kartografie a katastra Slovenskej republiky

VÝPIS Z KATASTRA NEHNUTEĽNOSTÍ

Vytvorené cez katastrálny portál

Okres: **Čadca**
Obec: **ZBOROV NAD BYSTRICOU**
Katastrálne územie: **Zborov nad Bystricou**

Dátum vyhotovenia **01.12.2021**
Čas vyhotovenia: **11:31:21**

ČIASTOČNÝ VÝPIS Z LISTU VLASTNÍCTVA č. 703

ČASŤ A: MAJETKOVÁ PODSTATA

PARCELY registra "C" evidované na katastrálnej mape

Parcelné číslo	*Výmera v m2*	*Druh pozemku*	*Spôsob využ. p.*	*Umiest. pozemku*	*Právny vzťah*	*Druh ch.n.*
945/ 10	104	zastavaná plocha a nádvorie	16	1		101

Legenda:
Spôsob využívania pozemku:
16 - Pozemok, na ktorom je postavená nebytová budova označená súpisným číslom
Druh chránenej nehnuteľnosti:
101 - Chránená krajinná oblasť
Umiestnenie pozemku:
1 - Pozemok je umiestnený v zastavanom území obce
Ostatné parcely nevyžiadané

Stavby

Súpisné číslo	*na parcele číslo*	*Druh stavby*	*Popis stavby*	*Druh ch.n.*	*Umiest. stavby*
774	945/ 10	20	Prístrešok manipulačnej techniky č.s.774		1

Legenda:
Druh stavby:
20 - Iná budova
Kód umiestnenia stavby:
1 - Stavba postavená na zemskom povrchu
Ostatné stavby nevyžiadané

ČASŤ B: VLASTNÍCI A INÉ OPRÁVNENÉ OSOBY

Por. číslo	*Priezvisko, meno (názov), rodné priezvisko, dátum narodenia, rodné číslo (IČO) a miesto trvalého pobytu (sídlo) vlastníka*	*Spoluvlastnícky podiel*
Účastník právneho vzťahu:	**Vlastník**	
1	OBEC-ZBOROV, 023 03 Zborov nad Bystricou	1 / 1
IČO :	314366	

Titul nadobudnutia	ŽIADOSŤ O ZÁPIS BYTOVÉHO DOMU - 110/03
Titul nadobudnutia	OSVEDČENIE VYHLÁSENIA O VYDRŽANÍ č. NZ 59168/03 - 114/03
Titul nadobudnutia	ŽIADOSŤ O ZÁPIS PARCELY KN 16/2 NA LV - 115/03
Titul nadobudnutia	ŽIADOSŤ O ZÁPIS PARCELY KN 6/3 NA LV + ROZHODNUTIE PPLH č.j.2003/2696/Bb - 133/03
Titul nadobudnutia	ŽIADOSŤ O ZÁPIS BUDOVY - MATERSKEJ ŠKOLY - 136/03
Titul nadobudnutia	ŽIADOSŤ O ZÁPIS ŠKOL.DIELNE - 137/03
Titul nadobudnutia	ŽIADOSŤ O ZÁPIS DELIMITAČNÉHO PROTOKOLU - 52/04
Titul nadobudnutia	NÁVRH NA ZÁPIS BUDOVY Z 20.7.2004 - 153/04
Titul nadobudnutia	Osvedčenie vyhlásenia o vydržaní č. NZ 27233/2005 - 79/05
Titul nadobudnutia	Zmena účelu užívania stavby č.j. 157/2006 - 52/06
Titul nadobudnutia	Návrh na zápis nájomného bytového domu - 65/06
Titul nadobudnutia	Osvedčenie vyhlásenia o vydržaní NZ 17669/07 - 130/07
Titul nadobudnutia	Žiadosť o priznanie parcely na list vlastníctva - 17/10
Titul nadobudnutia	Kúpna zmluva č.V 2680/2011 z 8.8.2011 - 112/2011
Titul nadobudnutia	Návrh na zápis GP č.33/2011 - 122/2011
Titul nadobudnutia	Kúpna zmluva č. V 3037/2011 zo dňa 13.10.2011-156/11
Titul nadobudnutia	Žiadosť o zápis GP č. 43/2011 - 181/2011
Titul nadobudnutia	Žiadosť o odstránení stavby - 140/12
Titul nadobudnutia	Návrh na zápis domu smútku zo dňa 12.12.2012 - 205/2012

Informatívny výpis 1/3 Údaje platné k: **30.11.2021 18:00**

Úrad geodézie, kartografie a katastra Slovenskej republiky

VÝPIS Z KATASTRA NEHNUTEĽNOSTÍ

Vytvorené cez katastrálny portál

Okres: **Čadca**
Obec: **ZBOROV NAD BYSTRICOU**
Katastrálne územie: **Zborov nad Bystricou**

Dátum vyhotovenia **01.12.2021**
Čas vyhotovenia: **11:33:18**

ČIASTOČNÝ VÝPIS Z LISTU VLASTNÍCTVA č. 2227

ČASŤ A: MAJETKOVÁ PODSTATA

PARCELY registra "C" evidované na katastrálnej mape

Parcelné číslo	*Výmera v m2*	*Druh pozemku*	*Spôsob využ. p.*	*Umiest. pozemku*	*Právny vzťah*	*Druh ch.n.*
945/ 15	**961**	**trvalý trávny porast**	**7**	**1**		**101**

Legenda:
Spôsob využívania pozemku:
7 - Pozemok lúky a pasienku trvalo porastený trávami alebo pozemok dočasne nevyužívaný pre trvalý trávny porast
Druh chránenej nehnuteľnosti:
101 - Chránená krajinná oblasť
Umiestnenie pozemku:
1 - Pozemok je umiestnený v zastavanom území obce
Ostatné parcely nevyžiadané

ČASŤ B: VLASTNÍCI A INÉ OPRÁVNENÉ OSOBY

Por. číslo ***Priezvisko, meno (názov), rodné priezvisko, dátum narodenia, rodné číslo (IČO) a miesto trvalého pobytu (sídlo) vlastníka*** ***Spoluvlastnícky podiel***

Účastník právneho vzťahu: **Vlastník**

1 OBEC-ZBOROV, 023 03 Zborov nad Bystricou **1 / 1**
IČO : **314366**

Titul nadobudnutia	**čd 2653/1899**
Titul nadobudnutia	**Rozhodnutie OÚ Čadca odbor PPaLH č. 2003/3200 Z-2710/2003 - 80/03**
Titul nadobudnutia	**Návrh na zápis geometrického plánu č. 62/2015, R-529/15-607/15**
Titul nadobudnutia	**Návrh na zápis geometrického plánu č. 76/2019, R-552/2019 - 1285/19**
Titul nadobudnutia	**Návrh na zápis geometrického plánu č. 78/2019, R-543/19 - 1293/19**
Titul nadobudnutia	**Kúpna zmluva č. V-71/2020 zo dňa 23.01.2020 - 18/2020**

ČASŤ C: ŤARCHY

Por.č.:

1 Vecné bremeno -spočívajúce v povinnosti vlastníka strpieť na pozemkoch kanalizačné potrubie s technickými objektmi s pásmom ochrany, právo vstupu za účelom prevádzkovania, rekonštrukcie modernizácie alebo opravy a údržby na pozemku CKN 16/11 v rozsahu vyznačenom v GP č. 200/2019, úradne overenom pod č. 522/2020, GP č. 278/2019 úradne overenom pod č. 1326/2020, GP č. 279/2019, úradne overenom pod č. 1394/2020 v prospech Severoslovenské vodárne a kanalizácie, a.s. Bôrická cesta 1960, 010 57 Žilina, IČO: 36672297 podľa V-4546/2021 zo dňa 14.10.2021 - 425/21

Iné údaje:

1 X-292/2015 z 10.08.2015 (Protokol o oprave chyby) - 554/15
1 Zánik EKN 3065, EKN 7311 a EKN 7319 - 1285/19
1 Zrušenie EKN 7302/1, EKN 7303/1, EKN 7305/1, R-543/19 - 1293/19

Poznámka:
Bez zápisu.

Vysvetlenie: údaje v ČASTI C:ŤARCHY bez uvedenia parcelného čísla alebo poradového čísla vlastníka alebo inej oprávnenej osoby sa týkajú všetkých nehnuteľností a všetkých vlastníkov a iných oprávnených osôb na liste vlastníctva.

Informatívny výpis 1/1 Údaje platné k: **30.11.2021 18:00**

4. DOKUMENTÁCIA K ZMENE NAVRHOVANEJ ČINNOSTI

K zmene navrhovanej činnosti je spracovaná projektová dokumentácia pre vydanie stavebného povolena pre stavbu „Modernizácia zberného dvora v obci Zborov nad Bystricou“, spracoval Milan Ščury - PROJEKCIA, Kukučínova 33/16, 022 01 Čadca, september 2021.

Vyššie uvedená projektová dokumentácia je maximálne zapracovaná v predkladanom oznámení o zmene navrhovanej činnosti podľa zákona č. 24/2006 Z. z. pre činnosť „Modernizácia zberného dvora v obci Zborov nad Bystricou“ a zároveň je i k dispozícii Okresnému úradu Čadca, odbor starostlivosti o životné prostredie.

Príl. č. 1: Modernizácia zberného dvora v obci Zborov nad Bystricou, SO 01 Hala zberného dvora, pôdorys

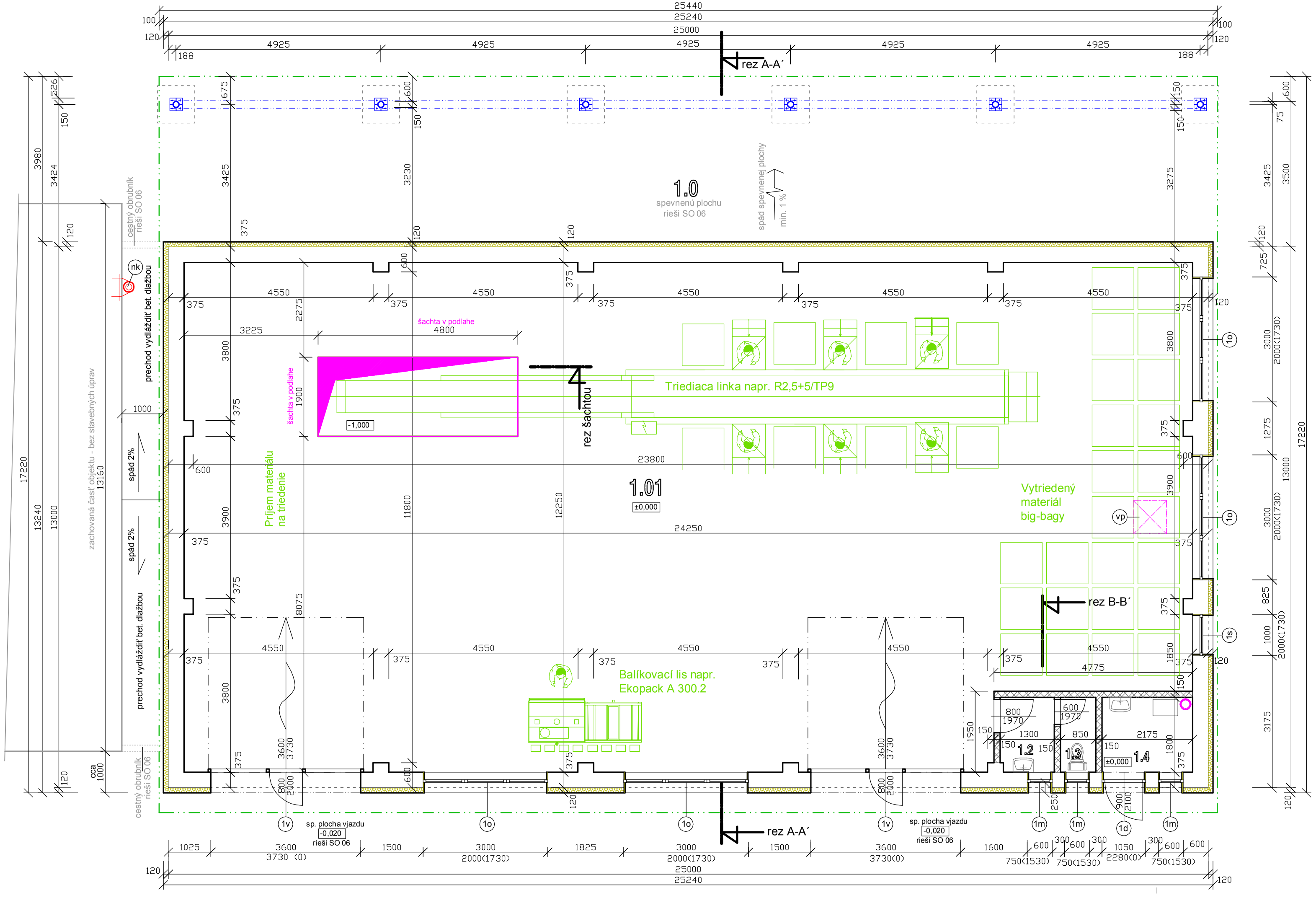

Legenda miestností

Ozn. miest.	ÚČEL MIESTNOSTI	PODLAHOVÁ PLOCHA [m²]	NÁŠLAPNÁ VRSTVA PODLAHY	Úpravy
1.0	Vonkajší zadný prístrešok	101,25	betónová spevnená plocha rieši ju SO 06	plocha v spáde 0,5 % od objektu podhľad - v rámci rímsy strechy
1.1	Hala	286,80	betónová hladená doska (priemyselná podlaha) v šachte v podlahe keramická protišmyková dlažba	vnútorné omietky, podhľad SDK šachta v podlahe hĺbka 1,0 m okraje podlahy označiť reflexným šrafovaním
1.2	Predsieň WC	2,32	keramická protišmyková dlažba	vnútorné omietky, ker. obklad stien do výšky 2,0 m nový podhľad SDK - znížený
1.3	WC	1,53		
1.4	Kotolňa	3,92	keramická protišmyková dlažba + soklík stien	vnútorné omietky, ker. obklad okolo umývadla, podhľad SDK - znížený
Podlahová plocha spolu bez vonkajšieho prístrešku		294,57 m²		

LEGENDA

- Obvodové murivo - pórobetónové tvárnice hr. 375 mm - napr. Ytong + exteriérové zateplenie minerálna vlna hr. 120 mm + fasádna omietka, vnútorné i vonkajšie ostenia a nadpražia okien a dverí minerálna vlna hr. 30 mm + omietka, sokel styrodur hr. 100 mm + marmolit
- Vnútorné murivo deliacich priečok - pórobetónové tvárnice hr. 150 mm - napr. Ytong
- (nk) - Nové komínové teleso pre neriešenú časť objektu, pre zaústenie kotla na tuhé, resp. kvapalné palivo nerezový komínový systém (napr. Schiedel a pod...), konkrétny typ komína voliť podľa skutkového typu kotla v objekte, výšku stanoviť podľa nutného presahu komínu nad strechu podľa typu kotla, komín kotviť na obvodovú stenu skutkového objektu
- Odvod spalín od plynového kotla - potrubie nad strechu, voliť systém podľa konkrétneho typu kotla, vedený nad úroveň strechy - presný presah výšky nad strechu určiť podľa konkrétneho typu kotla
- (vp) - Vlez do podstrešia 800/800 mm - zateplený poklop prístup prikladacím rebríkom protipožiarne prevedenie
- (1v) - Sekčné vráta, kovové fóliované, farba biela, zateplené, ovládané manuálne, opatrené integrovanými jednokrídkovými malými dverami pre vstup, vráta do otvoru 3600 x 3730 mm, Počet 2 ks
- (1o) - Okno, plastové, farba rámu biela, izolačné trojsklo, otvor 3000 x 2000 mm, každé okno riešiť ako združené z troch rovnakých okien rozmeru cca 1000 x 2000 mm, otváravo-sklopné pravé, kľučku osadiť maximálne možne k spodnej hrane, Počet celých veľkých združených okien 4 ks (vnútorný parapet plast, vonkajší plech)
- (1s) - Okno menšie samostatné, plastové, farba rámu biela, otváravo-sklopné pravé, kľučku osadiť maximálne možne k spodnej hrane, izolačné trojsklo, otvor 1000 x 2000 mm, Počet 1 ks (vnútorný parapet plast, vonkajší plech)
- (1m) - Okno malé, plastové, farba rámu biela, otváravo-sklopné pravé, kľučku osadiť maximálne možne k spodnej hrane, izolačné trojsklo, otvor 600 x 750 mm, Počet 2 ks (vnútorný parapet plast, vonkajší plech)
- (1d) - Nové vstupné dvere do kotolne, plastové zateplené plné jednokrídlové pravé, farba biela, dvere do otvoru 1050 x 2280 mm, svetlosť dverí cca 900 x 2100 mm, Počet 1 ks, dvere označiť príslušnými štítkami podľa predpisu pre plyn. kotolne
- Oceľová konštrukcia zadného prístrešku, kruhové stĺpy (oceľová rúra) + horné nosné pásnice, oc. konštrukcia žiarovo zinkovaná - podrobné riešenie viď statika, oc. stĺpy založené a kotvené na základových pätkách
- Obrys strechy objektu

Upozornenie

* Táto projektová dokumentácia je spracovaná v stupni pre vydanie stavebného povolenia (SP), v žiadnom prípade nenahrádza realizačnú dokumentáciu !
* Táto projektová dokumentácia je výhradným vlastníctvom jej spracovateľa, jej šírenie, editácia a kopírovanie je povolené iba na základe súhlasu jej spracovateľa !

±0,000 - úroveň čistej podlahy pôdorysu SO 01 = +0,220 od úrovne upraveného upraveného terénu pri hlavnom vstupe do objektu

spracoval: Milan Ščury	software: 4M-CAD - licencia: L1502670494		
rozsah PD: PD pre vydanie SP		ARCHITEKTÚRA	
mierka výkresu: 1:75		dátum spracovania: 09 / 2021	
investor: Obec Zborov nad Bystricou Zborov nad Bystricou č. 223, 023 03 Zborov nad Bystricou			
názov stavby: Modernizácia Zberného dvora v obci Zborov nad Bystricou - podpora triedeného zberu odpadu			
miesto stavby: areál zberného dvora v Zborove nad Bystricou, okres Čadca kat. úz. Zborov nad Bystricou KN 945/1, 945/2, 945/4, 945/5, 945/8, 945/10, 945/15			
stavebný objekt: SO 01 - Hala zberného dvora			
obsah výkresu: Pôdorys			číslo výkresu: 1.5

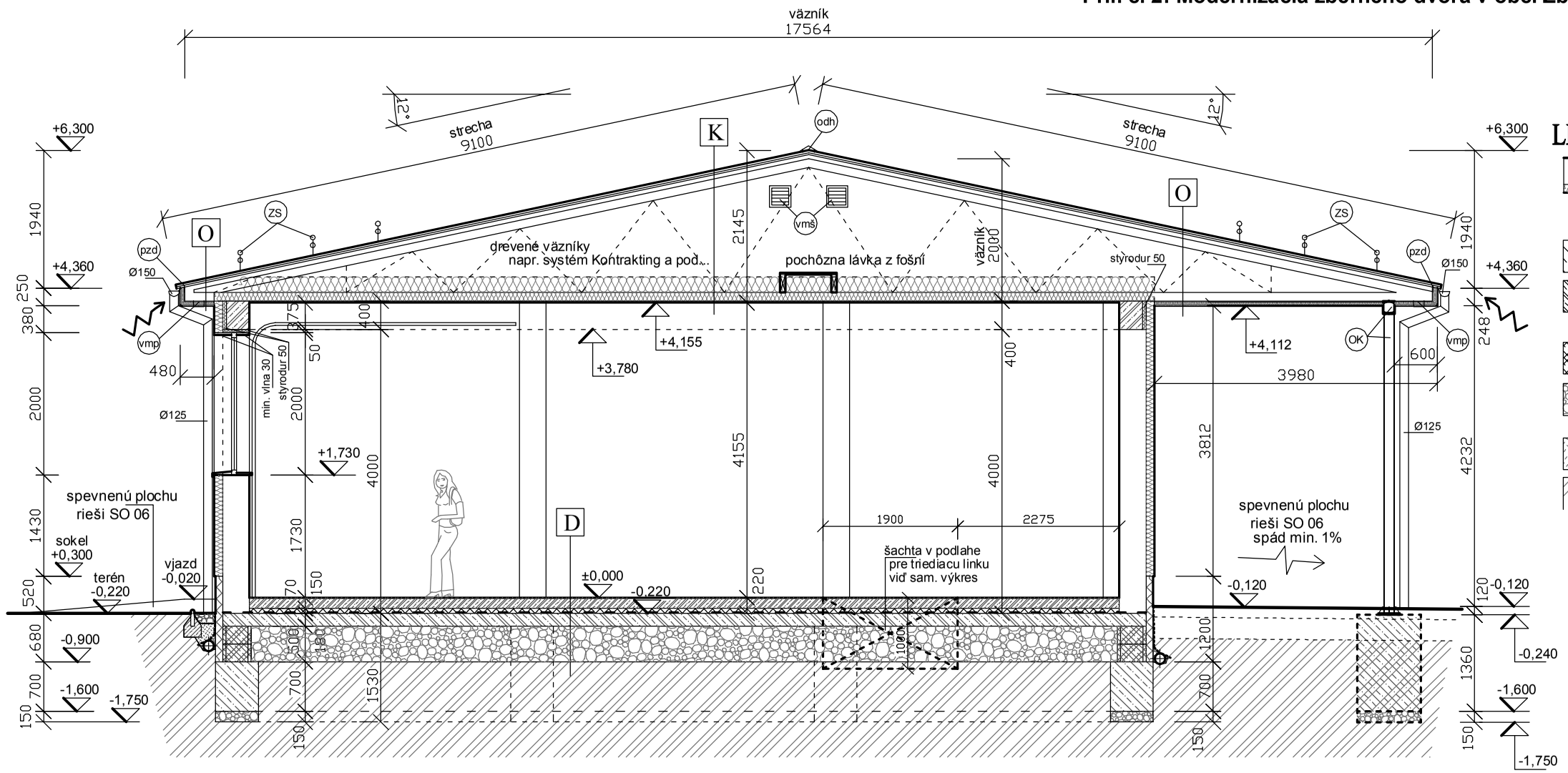

LEGENDA

- Obvodové murivo - pórobetónové tvárnice hr. 375 mm - napr. Ytong + exteriérové zateplenie minerálna vlna hr. 120 mm + fasádna omietka, vnútorné i vonkajšie ostenia a nadpražia okien a dverí minerálna vlna hr. 30 mm + omietka, sokel styrodur hr. 100 mm + marmolit
- Betón základových pásov a pätiek - spodná monolitická úroveň, betón C25/30
- ŽB konštrukcie a prvky (vence, prievlaky, preklady), betón C25/30 + výstuž podrobné riešenie viď statika, obvodový veniec z exteriérovej strany zateplený styrodurom hr. 50 mm
- Vrchná úroveň základových pásov hlavnej koštrukcie DT tvárnice hrúbky 400 mm prelievané betónom C25/30 + výstuž
- Podsypy pod konštrukciami - štrkodrva (ŠD), jednotlivé frakcie viď skladby - hutnená po vrstvách !
- Dosypaná zemina hutnená po vrstvách, nad odvodnením spodnej stavby použiť nepriepustnú zeminu
- Zemná pláň (rastlý terén) - predpoklad - dostatočná únosnosť, (v prípade nutnosti zvýšiť únosnosť násypom ŠD)
- Prúdenie vzduchu v podstreší, zabezpečené nasávaním vzduchu priebežnou vetracou mriežkovinou medzi kontralatami a medzi väznikmi v úrovni za dažďovým žľabom, mriežkami 150 x 150 mm v medzerách medzi väznikmi zo spodu odstrešia, odvetraním v hrebeni strechy - priebežný vetrací profil - (podľa použitej strešnej krytiny) a vetraním v štítovej stene mriežkami 300 x 300 mm (všetky mriežky s protihmyzovou sieťkou)
- (ZS) - Zachytávače snehu - priebežné (typ LE, alt. VLEN, alt. podľa krytiny) rozmiestnenie zachytávačov je zakreslené schématicky - určí dodávateľ strešnej krytiny podľa konkrétneho riešenia a použitej krytiny
- (vmp) - Mriežky vetrania podstrešia v medzerách medzi väznikmi zo spodu odstrešia 150 x 150 mm (mriežky s protihmyzovou sieťkou)
- (pzd) - Prevetranie strešného plášťa v úrovni za dažďovými žľabmi v medzerách medzi väznikmi a kontralatami priebežná vetracia mriežkovina
- (vmš) - Mriežky vetrania podstrešia v štítových stenách 300 x 300 mm (mriežky s protihmyzovou sieťkou)
- (OK) - Oceľová konštrukcia zadného prístrešku, kruhové stĺpy (oceľová rúra) + horné nosné pásnice, oc. konštrukcia žiarovo zinkovaná - podrobné riešenie viď statika, oc. stĺpy založené a kotvené na základových pätkách
- (odh) - Odvetranie strešného plášťa v hrebeni strechy - priebežný vetrací profil - (podľa použitej strešnej krytiny)

Skladby:

K - Strecha + podhľad

- strešná krytina - hliníkový farbený plech - hladký - falcovaný v pásoch na celú dĺžku strešnej roviny, (vodotesné falce, farba hnedá)
- alternatívne - podplechová fólia - separačná membrána (pri tejto alternatíve voliť plné debnenie)
- latovanie - z dosák hr. 25 mm, alt. plné debnenie (systém latovania zvolí dodávateľ podľa konkrétnej krytiny) (opatrené náterom proti hnilobe a škodcom)
- kontralatovanie - 60 x 60 mm (opatrené náterom proti hnilobe a škodcom)
- ochranná podstrešná fólia (vysokodifúzna - vhodná pre plech. krytiny)
- krovová konštrukcia - drevené strešné väzníky vrátane náterov a zavetrení (napr. systém Kontrakting, alt. iný komplexný systém)
- prevetrávaný čiastočne pochôzny podstrešný priestor - pochôzna plocha z fošní hr. 30 mm (prevetranie riešiť prvkami vetrania v rovine strechy v rímse v štítových stenách a v hrebeni strechy!)
- paropriepustná fólia - ochrana tepelnej izolácie (spoje prekladať + prelepiť páskou)
- tep. izolácia - minerálna vlna - na nosný rošt vešaný na krovovú konštrukciu čiastočne pomedzi spodné pásnice väznikov a čiastočne nad úroveň väznikov - minerálna vlna hrúbka 120 + 220 mm (celkom 340 mm) (minerálna vlna - U = 0,033 W/(m.K)
- konštrukcia zaveseného podhľadu - nosná konštrukcia - plechové pozinkované profily + parozábrana (fólia s prelepením spojov) + protipožiarny sádrokartón hr. 15 mm, (kotolňa a WC - protivlhkostné prevedenie - PODHĽAD ZNÍŽENÝ !)
- vykurovaný interiér objektu

O - Strecha v odstreší

- strešná krytina - hliníkový farbený plech - hladký - falcovaný v pásoch na celú dĺžku strešnej roviny, (vodotesné falce, farba hnedá)
- alternatívne - podplechová fólia - separačná membrána (pri tejto alternatíve voliť plné debnenie)
- latovanie - z dosák hr. 25 mm, alt. plné debnenie (systém latovania zvolí dodávateľ podľa konkrétnej krytiny) (opatrené náterom proti hnilobe a škodcom)
- kontralatovanie - 60 x 60 mm (opatrené náterom proti hnilobe a škodcom)
- ochranná podstrešná fólia (vysokodifúzna - vhodná pre plech. krytiny)
- krovová konštrukcia - drevené strešné väzníky vrátane náterov a zavetrení (napr. systém Kontrakting, alt. iný komplexný systém)
- prevetrávaný čiastočne pochôzny podstrešný priestor - pochôzna plocha z fošní hr. 30 mm (prevetranie riešiť prvkami vetrania v rovine strechy v rímse v štítových stenách a v hrebeni strechy!)
- pomocný nosný rošt podbitia z hranolov 60 x 60 mm (opatrený náterom proti hnilobe a škodcom)
- nosné podbitie - CETRIS doska hr. 18 mm
- fasádna minerálna vlna hr. 50 mm (lepená + kotvená)
- vonkajšia omietka (prevedenie totožné s fasádou) (v podbití osadiť prvky prevetrania podstrešia)
- exteriér

D - Podlaha hala

- nášlapná vrstva - hladený betónový poter (priemyselná podlaha) - vysokopevnostný betón + KARI sieť Ø 6,0 mm oká 100 x 100 mm, kladená v dvoch výškach (sieť prekladať min. 2 oká) + rozptýlená výstuž (podľa typu betónu) protisoľná úprava betónu - hrúbka betónu 150 mm (dilatovať narezaním + pretmelenie - systém určí dodávateľ podlahy
- ochranná fólia
- vysokopevnostný STYRODUR hr. 70 mm
- hydroizolácia (hydroizolačná fólia)
- ŽB podkladná doska, betón C25/30 + výstuž, hrúbka 180 mm
- podsyp dosky ŠD fr. 0-63 mm - hutnená na dostatočnú únosnosť, hrúbka min. 500 mm
- zemná pláň (rastlý terén) - predpoklad - dostatočná únosnosť (v prípade nutnosti zvýšiť únosnosť násypom ŠD)

Upozornenie

* Táto projektová dokumentácia je spracovaná v stupni pre vydanie stavebného povolenia (SP), v žiadnom prípade nenahrádza realizačnú dokumentáciu !
* Táto projektová dokumentácia je výhradným vlastníctvom jej spracovateľa, jej šírenie, editácia a kopírovanie je povolené iba na základe súhlasu jej spracovateľa !

±0,000 - úroveň čistej podlahy pôdorysu SO 01 = +0,220 od úrovne upraveného upraveného terénu pri hlavnom vstupe do objektu

spracoval: Milan Ščury	software: 4M-CAD - licencia: L1502670494		
rozsah PD: PD pre vydanie SP	profesia PD: ARCHITEKTÚRA		
mierka výkresu: 1:75	dátum spracovania: 09 / 2021		
investor: Obec Zborov nad Bystricou Zborov nad Bystricou č. 223, 023 03 Zborov nad Bystricou			
názov stavby: Modernizácia Zberného dvora v obci Zborov nad Bystricou - podpora triedeného zberu odpadu			
miesto stavby: areál zberného dvora v Zborove nad Bystricou, okres Čadca kat. úz. Zborov nad Bystricou KN 945/1, 945/2, 945/4, 945/5, 945/8, 945/10, 945/15			
stavebný objekt: SO 01 - Hala zberného dvora			
obsah výkresu: Rez A - A´		číslo výkresu: 1.8	

Príl. č. 3: Modernizácia zberného dvora v obci Zborov nad Bystricou, SO 01 Hala zberného dvora, Rez B - B´

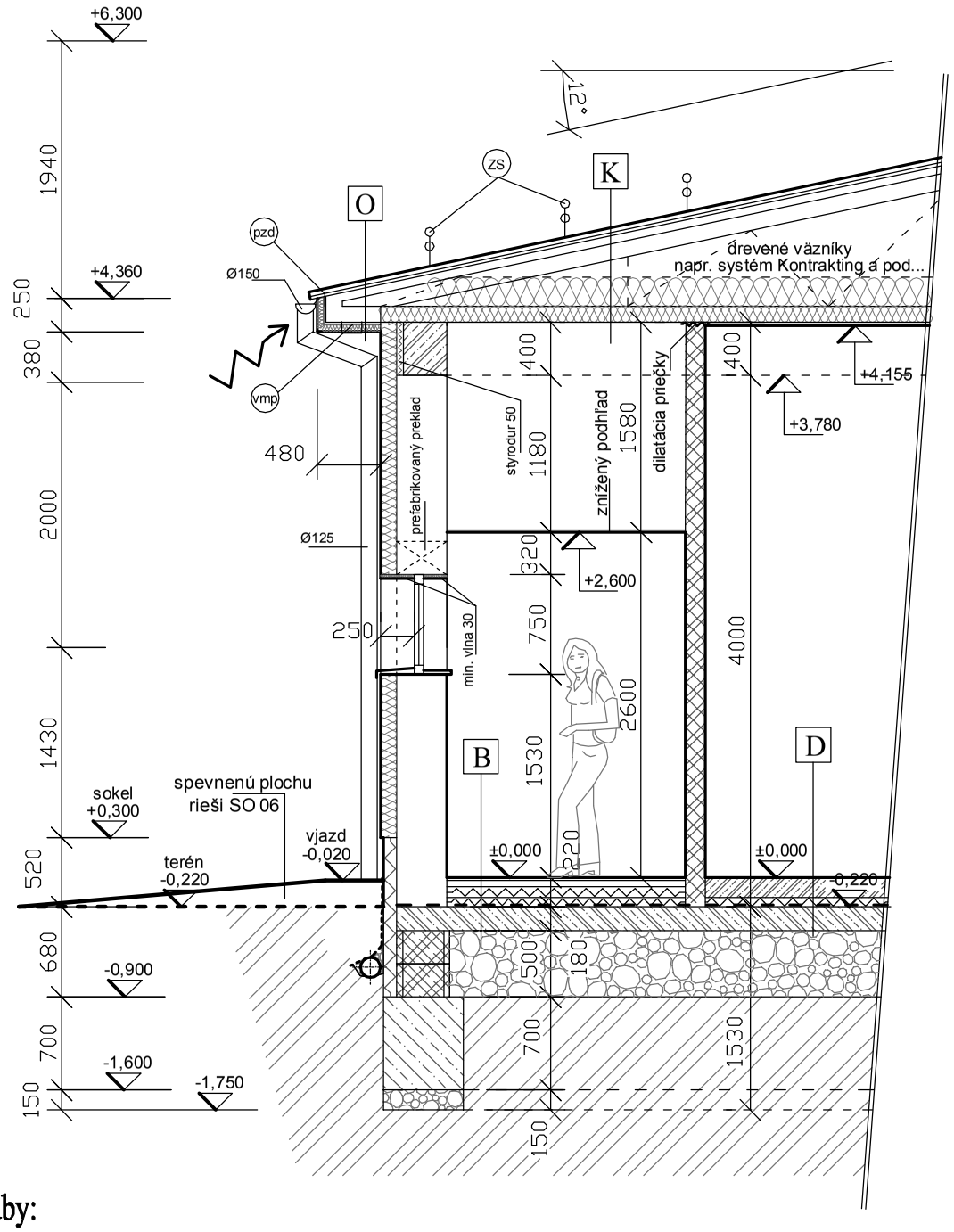

LEGENDA

- Obvodové murivo - pórobetónové tvárnice hr. 375 mm - napr. Ytong + exteriérové zateplenie minerálna vlna hr. 120 mm + fasádna omietka, vnútorné i vonkajšie ostenia a nadpražia okien a dverí minerálna vlna hr. 30 mm + omietka, sokel styrodur hr. 100 mm + marmolit
- Vnútorné murivo priečky soc. zariadenia a kotolne - pórobetónové tvárnice hr. 150 mm - napr. Ytong
- Betón základových pásov a pätiek - spodná monolitická úroveň, betón C25/30
- ŽB konštrukcie a prvky (vence, prievlaky, preklady), betón C25/30 + výstuž podrobné riešenie viď statika, obvodový veniec z exteriérovej strany zateplený styrodurom hr. 50 mm
- Vrchná úroveň základových pásov hlavnej koštrukcie DT tvárnice hrúbky 400 mm prelievané betónom C25/30 + výstuž
- Podsypy pod konštrukciami - štrkodrva (ŠD), jednotlivé frakcie viď skladby - hutnená po vrstvách !
- Dosypaná zemina hutnená po vrstvách, nad odvodnením spodnej stavby použiť nepriepustnú zeminu
- Zemná pláň (rastlý terén) - predpoklad - dostatočná únosnosť, (v prípade nutnosti zvýšiť únosnosť násypom ŠD)
- Prúdenie vzduchu v podstreší, zabezpečené nasávaním vzduchu priebežnou vetracou mriežkovinou medzi kontralatami a medzi väzníkmi v úrovni za dažďovým žľabom, mriežkami 150 x 150 mm v medzerách medzi väzníkmi zo spodu odstrešia, odvetraním v hrebeni strechy - priebežný vetrací profil - (podľa použitej strešnej krytiny) a vetraním v štítovej stene mriežkami 300 x 300 mm (všetky mriežky s protihmyzovou sieťkou)
- (ZS) - Zachytávače snehu - priebežné (typ LE, alt. VLEN, alt. podľa krytiny) rozmiestnenie zachytávačov je zakreslené schématicky - určí dodávateľ strešnej krytiny podľa konkrétneho riešenia a použitej krytiny
- (vmp) - Mriežky vetrania podstrešia v medzerách medzi väzníkmi zo spodu odstrešia 150 x 150 mm (mriežky s protihmyzovou sieťkou)
- (pzd) - Prevetranie strešného plášťa v úrovni za dažďovými žľabmi v medzerách medzi väzníkmi a kontralatami priebežná vetracia mriežkovina

Skladby:

O - Strecha v odstreší

- strešná krytina - hliníkový farbený plech - hladký - falcovaný v pásoch na celú dĺžku strešnej roviny, (vodotesné falce, farba hnedá)
- alternatívne - podplechová fólia - separačná membrána (pri tejto alternatíve voliť plné debnenie)
- latovanie - z dosák hr. 25 mm, alt. plné debnenie (systém latovania zvolí dodávateľ podľa konkrétnej krytiny) (opatrené náterom proti hmilobe a škodcom)
- kontralatovanie - 60 x 60 mm (opatrené náterom proti hmilobe a škodcom)
- ochranná podstrešná fólia (vysokodifúzna - vhodná pre plech. krytiny)
- krovová konštrukcia - drevené strešné väzníky vrátane náterov a zavetrení (napr. systém Kontrakting, alt. iný komplexný systém)
- prevetrávaný čiastočne pochôzny podstrešný priestor - pochôzna plocha z fošní hr. 30 mm (prevetranie riešiť prvkami vetrania v rovine strechy v rímse v štítových stenách a v hrebeni strechy!)
- pomocný nosný rošt podbitia z hranolov 60 x 60 mm (opatrený náterom proti hmilobe a škodcom)
- nosné podbitie - CETRIS doska hr. 18 mm
- fasádna minerálna vlna hr. 50 mm (lepená + kotvená)
- vonkajšia omietka (prevedenie totožné s fasádou) (v podbití osadiť prvky prevetrania podstrešia)
- exteriér

K - Strecha + podhľad

- strešná krytina - hliníkový farbený plech - hladký - falcovaný v pásoch na celú dĺžku strešnej roviny, (vodotesné falce, farba hnedá)
- alternatívne - podplechová fólia - separačná membrána (pri tejto alternatíve voliť plné debnenie)
- latovanie - z dosák hr. 25 mm, alt. plné debnenie (systém latovania zvolí dodávateľ podľa konkrétnej krytiny) (opatrené náterom proti hmilobe a škodcom)
- kontralatovanie - 60 x 60 mm (opatrené náterom proti hmilobe a škodcom)
- ochranná podstrešná fólia (vysokodifúzna - vhodná pre plech. krytiny)
- krovová konštrukcia - drevené strešné väzníky vrátane náterov a zavetrení (napr. systém Kontrakting, alt. iný komplexný systém)
- prevetrávaný čiastočne pochôzny podstrešný priestor - pochôzna plocha z fošní hr. 30 mm (prevetranie riešiť prvkami vetrania v rovine strechy v rímse v štítových stenách a v hrebeni strechy!)
- paropriepustná fólia - ochrana tepelnej izolácie (spoje prekladať + prelepiť páskou)
- tep. izolácia - minerálna vlna - na nosný rošt vešaný na krovovú konštrukciu čiastočne pomedzi spodné pásnice väzníkov a čiastočne nad úroveň väzníkov - minerálna vlna hrúbka 120 + 220 mm (celkom 340 mm) (minerálna vlna - U = 0,033 W/(m.K)
- konštrukcia zaveseného podhľadu - nosná konštrukcia - plechové pozinkované profily + parozábrana (fólia s prelepením spojov) + protipožiarny sádrokartón hr. 15 mm, (kotolňa a WC - protivlhkostné prevedenie - PODHĽAD ZNÍŽENÝ !)
- vykurovaný interiér objektu

D - Podlaha hala

- nášlapná vrstva - hladený betónový poter (priemyselná podlaha) - vysokopevnostný betón + KARI sieť Ø 6,0 mm oká 100 x 100 mm, kladená v dvoch výškach (sieť prekladať min. 2 oká) + rozptýlená výstuž (podľa typu betónu) protisoľná úprava betónu - hrúbka betónu 150 mm (dilatovať narezaním + pretmelenie - systém určí dodávateľ podlahy
- ochranná fólia
- vysokopevnostný STYRODUR hr. 70 mm
- hydroizolácia (hydroizolačná fólia)
- ŽB podkladná doska, betón C25/30 + výstuž, hrúbka 180 mm
- podsyp dosky ŠD fr. 0-63 mm - hutnená na dostatočnú únosnosť, hrúbka min. 500 mm
- zemná pláň (rastlý terén) - predpoklad - dostatočná únosnosť (v prípade nutnosti zvýšiť únosnosť násypom ŠD)

B - Podlaha soc. zázemie a kotoľňa

- nová nášlapná vrstva - keramická protišmyková dlažba + flexibilné lepidlo, hrúbka spolu cca 20 mm
- betónový poter, betón C25/30 + KARI sieť Ø 5,0 mm oká 100 x 100 mm, (prekladať min. 2 oká), hrúbka 50 mm
- ochranná fólia
- styrodur hrúbky 70 + 80 mm (kolmo prekladať, hrúbka spolu 150 mm)
- hydroizolácia (hydroizolačná fólia)
- ŽB podkladná doska, betón C25/30 + výstuž, hrúbka 180 mm
- podsyp dosky ŠD fr. 0-63 mm - hutnená na dostatočnú únosnosť, hrúbka min. 500 mm
- zemná pláň (rastlý terén) - predpoklad - dostatočná únosnosť (v prípade nutnosti zvýšiť únosnosť násypom ŠD)

Upozornenie

* Táto projektová dokumentácia je spracovaná v stupni pre vydanie stavebného povolenia (SP), v žiadnom prípade nenahrádza realizačnú dokumentáciu !
* Táto projektová dokumentácia je výhradným vlastníctvom jej spracovateľa, jej šírenie, editácia a kopírovanie je povolené iba na základe súhlasu jej spracovateľa !

±0,000 - úroveň čistej podlahy pôdorysu SO 01 = +0,220 od úrovne upraveného upraveného terénu pri hlavnom vstupe do objektu

spracoval: Milan Ščury	software: 4M-CAD - licencia: L1502670494		
rozsah PD: PD pre vydanie SP	profesia PD: ARCHITEKTÚRA		
mierka výkresu: 1:50	dátum spracovania: 09 / 2021		
investor: Obec Zborov nad Bystricou Zborov nad Bystricou č. 223, 023 03 Zborov nad Bystricou			
názov stavby: Modernizácia Zberného dvora v obci Zborov nad Bystricou - podpora triedeného zberu odpadu			
miesto stavby: areál zberného dvora v Zborove nad Bystricou, okres Čadca kat. úz. Zborov nad Bystricou KN 945/1, 945/2, 945/4, 945/5, 945/8, 945/10, 945/15			
stavebný objekt: SO 01 - Hala zberného dvora			
obsah výkresu: Rez B - B´			číslo výkresu: 1.9

Príl. č. 4: Modernizácia zberného dvora v obci Zborov nad Bystricou, SO 02 Prístavba kancelárie a stavebné úpravy skutkového objektu, pôdorys

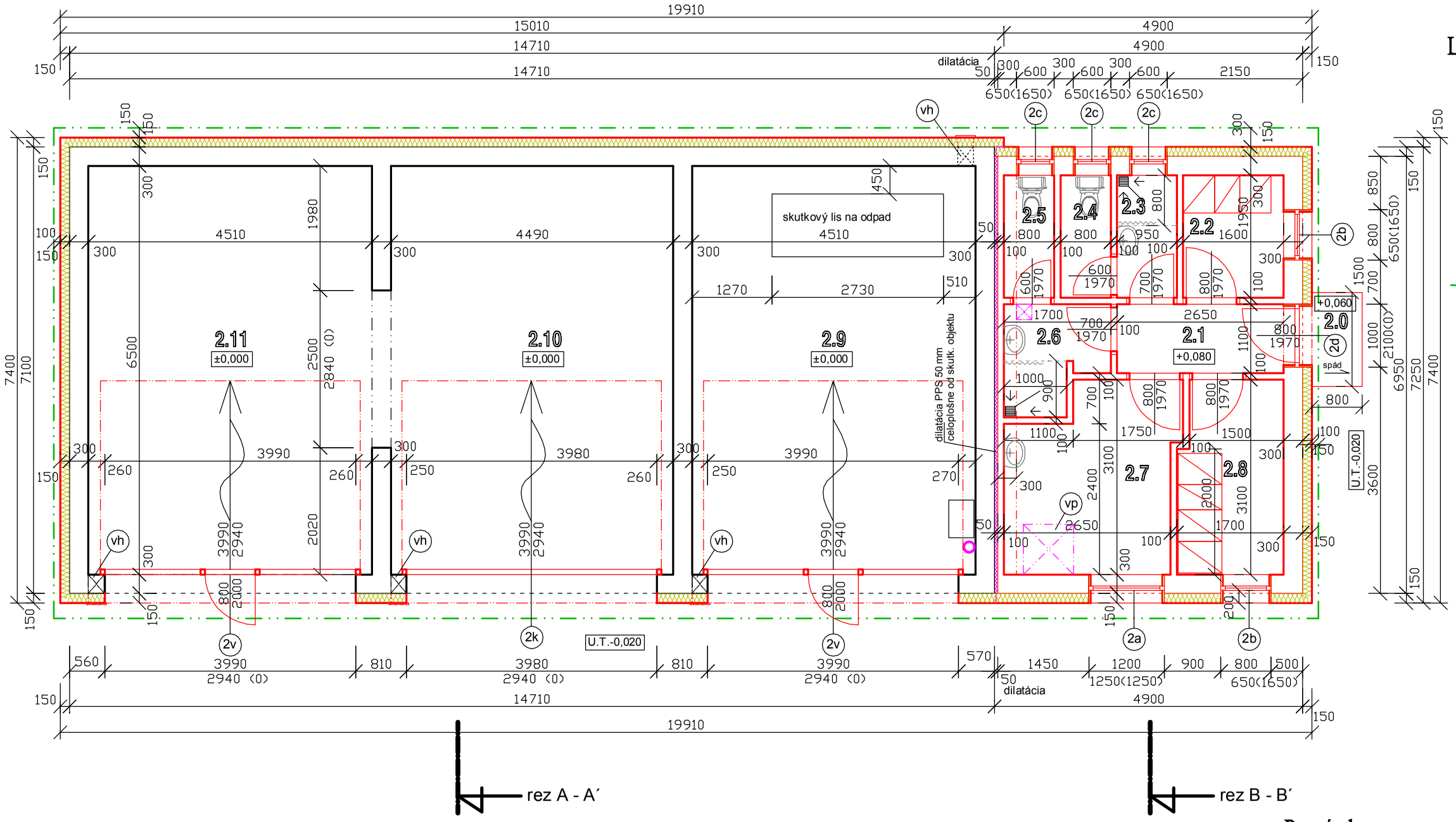

LEGENDA

- Skutkové obvodové steny - predpokladaná skladba (podrobne nesondované) - murivo z betónových DT tvárnic + bet. zálievka + nové exteriérové zateplenie minerálna vlna hr. 150 mm + fasádna omietka, sokel styrodur hr. 120 mm + marmolit
- Nové murivo - nové priečky a steny - pórobetónové tvárnice - napr. Ytong obvodová stena hr. 300 mm + exteriérové zateplenie minerálna vlna hr. 150 mm + fasádna omietka, vnútorné i vonkajšie ostenia a nadpražia okien a dverí minerálna vlna hr. 30 mm + omietka, sokel styrodur hr. 120 mm + marmolit, nové vnútorné priečky hr. 100 mm
- Odvod spalín od plynového kotla - potrubie nad strechu, voliť systém podľa konkrétneho typu kotla, vedený nad úroveň strechy - presný presah výšky nad strechu určiť podľa konkrétneho typu kotla
- Obrys strechy objektu
- (vp) - Vlez do podstrešia 800/800 mm - zateplený poklop prístup prikladacím rebríkom protipožiarne prevedenie
- (2v) - Nové sekčné vráta, kovové fóliované, farba biela, zateplené, ovládané manuálne, opatrené integrovanými jednokrídkovými malými dverami pre vstup, vráta do pôvodného otvoru, otvor cca 3990 x 2940 mm, Počet 2 ks
- (2k) - Nové sekčné vráta, kovové fóliované, farba biela, zateplené, ovládané manuálne, vráta do pôv. otvoru, otvor cca 3990 x 2940 mm, Počet 1 ks
- (2a) - Nové okno, plastové, farba rámu biela, otváravo-sklopné pravé, izolačné trojsklo, okno do otvoru 1200 x 1250 mm, Počet 1 ks (vnútorný parapet plast, vonkajší plech)
- (2b) - Nové okno, plastové, farba rámu biela, otváravo-sklopné pravé, izolačné trojsklo, kľučku osadiť maximálne možne k spodnej hrane, okno do otvoru 800 x 650 mm, Počet 2 ks (vnútorný parapet plast, vonkajší plech)
- (2b) - Nové okno, plastové, farba rámu biela, otváravo-sklopné pravé, izolačné trojsklo, kľučku osadiť maximálne možne k spodnej hrane, okno do otvoru 600 x 650 mm, Počet 3 ks (vnútorný parapet plast, vonkajší plech)
- (2d) - Nové vstupné dvere, kovové fóliované zateplené plné s presklením ľavé, farba biela, dvere do nového otvoru 1000 x 2100 mm, Počet 1 ks
- Odvetranie sprchy - potrubie pod stropom nad strechu opatrené elektrickým ventilátorom s dobehom, nad strechou osadiť vetraciu hlavicu podľa strešnej krytiny, v podstreší potrubie izolovať z dôvodu vzniku kondenzu
- (vh) - Skutkové stále vetranie priestorov garáží - vetranie predĺžiť na novú fasádu a opatriť mriežkami (vnútoré mriežky s regulačnou žalúziou)

Legenda miestností

Ozn. miest.	ÚČEL MIESTNOSTI	PODLAHOVÁ PLOCHA [m^2]	NÁŠLAPNÁ VRSTVA PODLAHY	Úpravy
2.0	Vonkajšie vstupné závetrie	1,20	betónová exteriérová dlažba (zámková)	plocha v spáde 0,5 % od objektu lem plochy minipalisády do bet. lôžka
2.1	Chodba	3,10	keramická protišmyk. dlažba + soklík stien	vnútorné omietky, oteruvzdorný náter podhľad SDK - protivlhkostný
2.2	Šatňa - ženy	3,12		
2.3	Sprcha - ženy	1,85	keramická protišmy-ková dlažba	vnútorné omietky, ker. obklad stien do výšky 2,0 m, podhľad SDK - protivlhkostný
2.4	WC - ženy	1,56		
2.5	WC - muži	1,56		
2.6	Sprcha - muži	2,55		
2.7	Kancelária	7,65	keramická protišmyk. dlažba + soklík stien	vnútorné omietky, ker. obklad pri umývadle podhľad SDK
2.8	Šatňa - muži	5,05		vnútorné omietky, oteruvzdorný náter podhľad SDK - protivlhkostný
Podlahová plocha prístavby spolu bez vonkajšieho vstupného závetria				26,44 m^2
2.9	Garáž 1	29,32	skutkový betónový poter (bez zmeny)	nové vnútorné omietky oteruzdorný umývateľný náter do vlhkého prostredia podhľad kazetový protivlhkostný osadiť stále vetranie priestorov
2.10	Garáž 2	29,19		
2.11	Garáž 3	30,07		
Podlahová plocha spolu bez vonkajšieho vstupného závetria				115,02 m^2

Poznámka

- zakreslenie skutkového stavu objektu je spracované na základe, obhliadky objektov, zamerania a fotodokumentácie skutkového stavu objektov, (september 2021)
- jednotlivé konštrukcie objektu neboli podrobne a celoplošne sondované, nie je možné určenie ich presných materiálových, statických charakteristík, taktiež nie je možné určenie technického stavu jednotlivých konštrukcií
- zakreslenie je realizované s možnou odchýlkou max. 50 mm (dôvodom je nerovnosť omietaných plôch, resp. rozmerové rozdiely zabudovaných prvkov a konštrukcií, taktiež nebolo možné realizovať dokonalé zameranie objektu (merané bez lešení, lávok, plošín a taktiež bez podrobnej sondáže skutkových konštrukcií)

Upozornenie

* Táto projektová dokumentácia je spracovaná v stupni pre vydanie stavebného povolenia (SP), v žiadnom prípade nenahrádza realizačnú dokumentáciu !
* Táto projektová dokumentácia je výhradným vlastníctvom jej spracovateľa, jej šírenie, editácia a kopírovanie je povolené iba na základe súhlasu jej spracovateľa !

±0,000 - úroveň skutkovej čistej podlahy v pôvodnej časti objektu SO 02 = +0,020 od úrovne upraveného terénu pri vstupoch do pôvodnej časti objektu

spracoval: Milan Ščury	software: 4M-CAD - licencia: L1502670494		
rozsah PD: PD pre vydanie SP	profesia PD: ARCHITEKTÚRA		
mierka výkresu: 1:75	dátum spracovania: 09 / 2021		
investor: Obec Zborov nad Bystricou Zborov nad Bystricou č. 223, 023 03 Zborov nad Bystricou			
názov stavby: Modernizácia Zberného dvora v obci Zborov nad Bystricou - podpora triedeného zberu odpadu			
miesto stavby: areál zberného dvora v Zborove nad Bystricou, okres Čadca kat. úz. Zborov nad Bystricou KN 945/1, 945/2, 945/4, 945/5, 945/8, 945/10, 945/15			
stavebný objekt: SO 02 - Prístavba kancelárie a stavebné úpravy skutkového objektu			
obsah výkresu: Pôdorys - nový stav		číslo výkresu: 2.7	

Príl. č. 5: Modernizácia zberného dvora v obci Zborov nad Bystricou, SO 02 Prístavba kancelárie a stavebné úpravy skutkového objektu, Rez A - A´

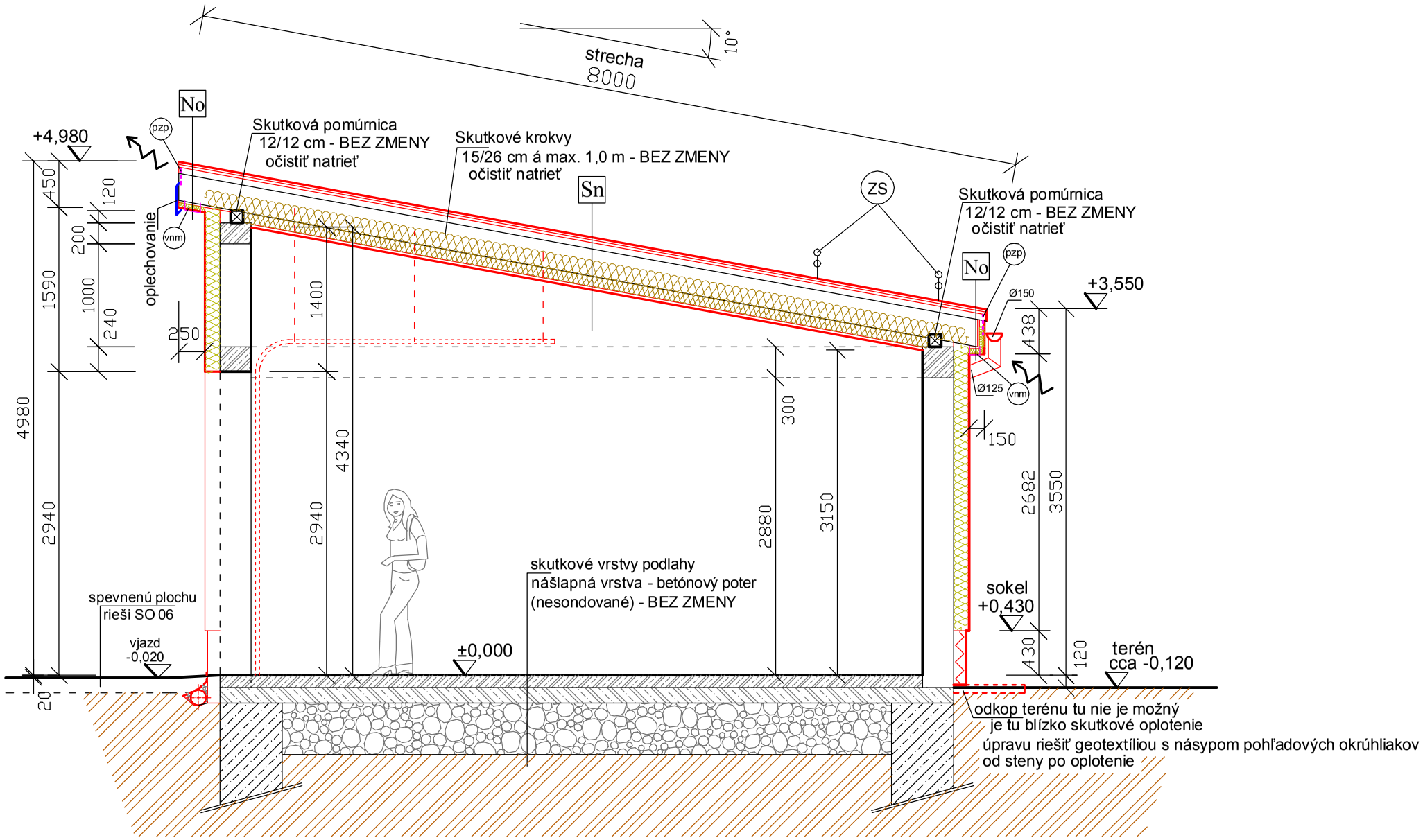

LEGENDA

- Skutkové obvodové steny - predpokladaná skladba (podrobne nesondované) - murivo z betónových DT tvárnic + bet. zálievka + nové exteriérové zateplenie minerálna vlna hr. 150 mm + fasádna omietka, sokel styrodur hr. 120 mm + marmolit
- Skutkový ŽB konštrukcie - ŽB veniec pod krovovou konštrukciou a ŽB prievlaky - podrobne nesondované
- Skutkové betónové základové konštrukcie - nesondované, hĺbka založenia nezistená
- Skutková ŽB podkladná doska (predpoklad) - nesondované, hrúbka nezistená
- Skutkový podsyp dosky - štrkodrva (predpoklad) - nesondované, hrúbka nezistená
- Zemná pláň (rastlý terén) - predpoklad - dostatočná únosnosť
- Prúdenie vzduchu v podstreší, zabezpečené nasávaním vzduchu priebežnou vetracou mriežkovinou v úrovni za dažďovým žľabom a v hornej úrovni pultu strechy, mriežkami 100 x 100 mm zo spodu odstrešia (mriežky s protihmyzovou sieťkou)
- (ZS) - Zachytávače snehu - priebežné (typ LE, alt. VLEN, alt. podľa krytiny) rozmiestnenie zachytávačov je zakreslené schématicky - určí dodávateľ strešnej krytiny podľa konkrétneho riešenia a použitej krytiny
- (vnm) - Mriežky vetrania podstrešia v medzerách medzi skutkovými krokvami zo spodu odstrešia 100 x 100 mm (mriežky s protihmyzovou sieťkou)
- (pzp) - Prevetranie strešného plášťa v úrovni za dažďovým žľabmom a v hornej úrovni pultu strechy - priebežná vetracia mriežkovina

Skladby:

No - Strecha na pôvodnom krove v odstreší

- nová strešná krytina - hliníkový farbený plech - hladký - falcovaný v pásoch na celú dĺžku strešnej roviny, (vodotesné falce, farba hnedá)
- alternatívne - podplechová fólia - separačná membrána (pri tejto alternatíve voliť plné debnenie)
- latovanie - z dosák hr. 25 mm, alt. plné debnenie (systém latovania zvolí dodávateľ podľa konkrétnej krytiny) (opatrené náterom proti hmilobe a škodcom)
- nové kontralatovanie - 60 x 60 mm (opatrené náterom proti hmilobe a škodcom)
- nová ochranná podstrešná fólia (vysokodifúzna - vhodná pre plech. krytiny)
- skutková krovová konštrukcia - krokvy prierezu 15/26 cm, á max. 1,0 m po obnažení očistiť + opatriť náterom proti hmilobe a škodcom, prípadné poškodené prvky vymeniť
- vetraná medzera podstrešia hr. 110 mm (prevetranie riešiť prvkami vetrania v odstreší strechy a v spodnej aj hornej úrovni pultu strešnej roviny !)
- nový pomocný nosný rošt podbitia z hranolov 60 x 60 mm (opatrený náterom proti hmilobe a škodcom)
- nosné podbitie - CETRIS doska hr. 18 mm
- fasádna minerálna vlna hr. 50 mm (lepená + kotvená)
- vonkajšia omietka (prevedenie totožné s fasádou) (v podbití osadiť prvky prevetrania podstrešia)
- exteriér

Sn - Strecha na pôvodnom krove + nový podhľad

- nová strešná krytina - hliníkový farbený plech - hladký - falcovaný v pásoch na celú dĺžku strešnej roviny, (vodotesné falce, farba hnedá)
- alternatívne - podplechová fólia - separačná membrána (pri tejto alternatíve voliť plné debnenie)
- latovanie - z dosák hr. 25 mm, alt. plné debnenie (systém latovania zvolí dodávateľ podľa konkrétnej krytiny) (opatrené náterom proti hmilobe a škodcom)
- nové kontralatovanie - 60 x 60 mm (opatrené náterom proti hmilobe a škodcom)
- nová ochranná podstrešná fólia (vysokodifúzna - vhodná pre plech. krytiny)
- skutková krovová konštrukcia - krokvy prierezu 15/26 cm, á max. 1,0 m po obnažení očistiť + opatriť náterom proti hmilobe a škodcom, prípadné poškodené prvky vymeniť
- vetraná medzera podstrešia hr. 110 mm (prevetranie riešiť prvkami vetrania v odstreší strechy a v spodnej aj hornej úrovni pultu strešnej roviny !)
- tep. izolácia - minerálna vlna - medzi skutkové krokvy hrúbka 150 mm a podvesená pod krokvy na podhľad hrúbka 100 mm (spolu 250 mm)
- konštrukcia zaveseného podhľadu - nosná konštrukcia + parozábrana (fólia s prelepením spojov) + kazetový hliníkový protivlhkostný podhľad vhodný do vlhkého prostredia
- nevykurovaný interiér objektu

Poznámka

- zakreslenie skutkového stavu objektu je spracované na základe, obhliadky objektov, zamerania a fotodokumentácie skutkového stavu objektov, (september 2021)
- jednotlivé konštrukcie objektu neboli podrobne a celoplošne sondované, nie je možné určenie ich presných materiálových, statických charakteristík, taktiež nie je možné určenie technického stavu jednotlivých konštrukcií
- zakreslenie je realizované s možnou odchýlkou max. 50 mm (dôvodom je nerovnosť omietaných plôch, resp. rozmerové rozdiely zabudovaných prvkov a konštrukcií, taktiež nebolo možné realizovať dokonalé zameranie objektu (merané bez lešení, lávok, plošín a taktiež bez podrobnej sondáže skutkových konštrukcií)

Upozornenie

* Táto projektová dokumentácia je spracovaná v stupni pre vydanie stavebného povolenia (SP), v žiadnom prípade nenahrádza realizačnú dokumentáciu !
* Táto projektová dokumentácia je výhradným vlastníctvom jej spracovateľa, jej šírenie, editácia a kopírovanie je povolené iba na základe súhlasu jej spracovateľa !

±0,000 - úroveň skutkovej čistej podlahy v pôvodnej časti objektu SO 02 = +0,020 od úrovne upraveného terénu pri vstupoch do pôvodnej časti objektu

spracoval: Milan Ščury	software: 4M-CAD - licencia: L1502670494		
rozsah PD: PD pre vydanie SP	profesia PD: ARCHITEKTÚRA		
mierka výkresu: 1:50	dátum spracovania: 09 / 2021		
investor: Obec Zborov nad Bystricou Zborov nad Bystricou č. 223, 023 03 Zborov nad Bystricou			
názov stavby: Modernizácia Zberného dvora v obci Zborov nad Bystricou - podpora triedeného zberu odpadu			
miesto stavby: areál zberného dvora v Zborove nad Bystricou, okres Čadca kat. úz. Zborov nad Bystricou KN 945/1, 945/2, 945/4, 945/5, 945/8, 945/10, 945/15			
stavebný objekt: SO 02 - Prístavba kancelárie a stavebné úpravy skutkového objektu			
obsah výkresu: Rez A - A´ - nový stav			číslo výkresu: 2.10

Príl. č. 6: Modernizácia zberného dvora v obci Zborov nad Bystricou, SO 02 Prístavba kancelárie a stavebné úpravy skutkového objektu, Rez B - B´

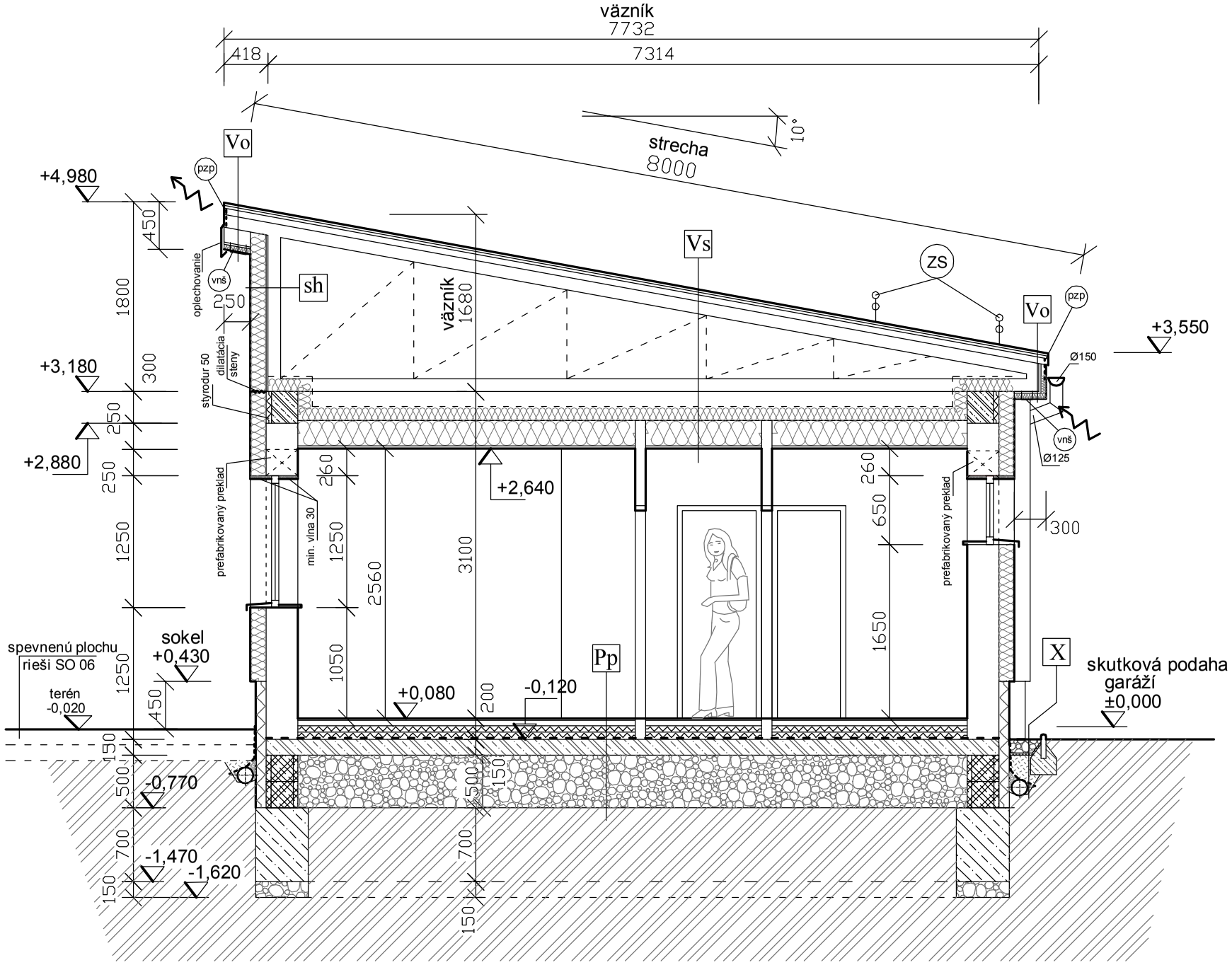

LEGENDA

- Nové murivo - nové priečky a steny - pórobetónové tvárnice - napr. Ytong obvodová stena hr. 300 mm + exteriérové zateplenie minerálna vlna hr. 150 mm + fasádna omietka, vnútorné i vonkajšie ostenia a nadpražia okien a dverí minerálna vlna hr. 30 mm + omietka, sokel styrodur hr. 120 mm + marmolit, nové vnútorné priečky hr. 100 mm
- Betón základových pásov - spodná monolitická úroveň, betón C25/30
- ŽB konštrukcie a prvky (vence, prievlaky, preklady), betón C25/30 + výstuž podrobné riešenie viď statika, obvodový veniec z exteriérovej strany zateplený styrodurom hr. 50 mm
- Vrchná úroveň základových pásov DT tvárnice hrúbky 300 mm, prelievané betónom C25/30 + výstuž
- Podsypy pod konštrukciami - štrkodrva (ŠD), jednotlivé frakcie viď skladby - hutnená po vrstvách !
- Dosypaná zemina hutnená po vrstvách, nad odvodnením spodnej stavby použiť nepriepustnú zeminu
- Zemná pláň (rastlý terén) - predpoklad - dostatočná únosnosť, (v prípade nutnosti zvýšiť únosnosť násypom ŠD)
- Prúdenie vzduchu v podstreší, zabezpečené nasávaním vzduchu priebežnou vetracou mriežkovinou v úrovni za dažďovým žľabom a v hornej úrovni pultu strechy, mriežkami 100 x 100 mm zo spodu odstrešia (mriežky s protihmyzovou sieťkou)

ZS - Zachytávače snehu - priebežné (typ LE, alt. VLEN, alt. podľa krytiny) rozmiestnenie zachytávačov je zakreslené schématicky - určí dodávateľ strešnej krytiny podľa konkrétneho riešenia a použitej krytiny

vnš - Mriežky vetrania podstrešia v medzerách medzi väzníkmi zo spodu odstrešia 100 x 100 mm (mriežky s protihmyzovou sieťkou)

pzp - Prevetranie strešného plášťa v úrovni za dažďovým žľabmom a v hornej úrovni pultu strechy - priebežná vetracia mriežkovina

Pp - Podlaha prístavby
- nášlapná vrstva - keramická protišmyková dlažba + flexibilné lepidlo, hrúbka spolu cca 20 mm
- betónový poter, betón C25/30 + KARI sieť Ø 5,0 mm oká 100 x 100 mm, (prekladať min. 2 oká), hrúbka 50 mm
- ochranná fólia
- styrodur hrúbky 60 + 70 mm (kolmo prekladať, hrúbka spolu 130 mm)
- hydroizolácia (hydroizolačná fólia)
- ŽB podkladná doska, betón C25/30 + výstuž, hrúbka 150 mm
- podsyp dosky ŠD fr. 0-63 mm - hutnená na dostatočnú únosnosť, hrúbka min. 500 mm
- zemná pláň (rastlý terén) - predpoklad - dostatočná únosnosť (v prípade nutnosti zvýšiť únosnosť násypom ŠD)

sh - Stena podstrešia
- prevetrávaný prístupný nepochôdzny podstrešný priestor (prevetranie riešiť prvkami vetrania v odstreší strechy v spodnej aj hornej úrovni pultu strešnej roviny a v štítovej stene !)
- krovová konštrukcia - drevené strešné väzníky vrátane náterov a zavetrení (napr. systém Kontrakting, alt. iný systém)
- pomocný nosný rošt debnenia steny z hranolov 60 x 60 mm kotvených medzi väzníky (opatrený náterom proti hnilobe a škodcom)
- nosné podbitie - CETRIS doska hr. 18 mm
- fasádna minerálna vlna hr. 150 mm (lepená + kotvená)
- vonkajšia omietka (prevedenie totožné s fasádou)
- exteriér

Poznámka

- zakreslenie skutkového stavu objektu je spracované na základe, obhliadky objektov, zamerania a fotodokumentácie skutkového stavu objektov, (september 2021)
- jednotlivé konštrukcie objektu neboli podrobne a celoplošne sondované, nie je možné určenie ich presných materiálových, statických charakteristík, taktiež nie je možné určenie technického stavu jednotlivých konštrukcií
- zakreslenie je realizované s možnou odchýlkou max. 50 mm (dôvodom je nerovnosť omietaných plôch, resp. rozmerové rozdiely zabudovaných prvkov a konštrukcií, taktiež nebolo možné realizovať dokonalé zameranie objektu (merané bez lešení, lávok, plošín a taktiež bez podrobnej sondáže skutkových konštrukcií)

Upozornenie

* Táto projektová dokumentácia je spracovaná v stupni pre vydanie stavebného povolenia (SP), v žiadnom prípade nenahrádza realizačnú dokumentáciu !

* Táto projektová dokumentácia je výhradným vlastníctvom jej spracovateľa, jej šírenie, editácia a kopírovanie je povolené iba na základe súhlasu jej spracovateľa !

±0,000 - úroveň skutkovej čistej podlahy v pôvodnej časti objektu SO 02 = +0,020 od úrovne upraveného terénu pri vstupoch do pôvodnej časti objektu

Skladby:

X - Úprava okolo sokla + odvodnenie spodnej stavby (v mieste kde spevnená plocha nezasahuje až k stenám)
- pohľadový obsyp - pohľadové kamenné okruhliaky, vrstva hr. 100 mm
- geotextília

ODVODNENIE SPODNEJ STAVBY - rieš. pre všetky strany !
- zásyp nepriepustnou zeminou - hutnený po vrstvách
- fólia TEFOND (štupľová) - vedená popri stene až nad úroveň sp. plochy resp. do plochy pohľadových okruhliakov (vetranie)
- štrkodrvové drenážne lôžko
- perforovaná drenážna rúra FLEXIBIL min. Ø 150 mm dno lôžka vystlať geotextíliou, rúra spádovaná okolo stavby v spáde vždy min. 2%, na potrubí v rohoch objektu zhotoviť zvislé vývody nad terén pre prepláchnutie a vetranie potrubia odvodnenie zaústené cez dažďovú kanalizáciu až do trativodnej šachty
- zemná pláň (rastlý terén) - predpoklad - dostatočná únosnosť (v prípade nutnosti zvýšiť únosnosť násypom ŠD)

Vs - Strecha + podhľad prístavba
- strešná krytina - hliníkový farbený plech - hladký - falcovaný v pásoch na celú dĺžku strešnej roviny, (vodotesné falce, farba hnedá)
- alternatívne - podplechová fólia - separačná membrána (pri tejto alternatíve voliť plné debnenie)
- latovanie - z dosák hr. 25 mm, alt. plné debnenie (systém latovania zvolí dodávateľ podľa konkrétnej krytiny) (opatrené náterom proti hnilobe a škodcom)
- kontralatovanie - 60 x 60 mm (opatrené náterom proti hnilobe a škodcom)
- ochranná podstrešná fólia (vysokodifúzna - vhodná pre plech. krytiny)
- krovová konštrukcia - drevené strešné väzníky vrátane náterov a zavetrení (napr. systém Kontrakting, alt. iný komplexný systém)
- prevetrávaný prístupný nepochôdzny podstrešný priestor (prevetranie riešiť prvkami vetrania v odstreší strechy, v spodnej aj hornej úrovni pultu strešnej roviny a v štítovej stene !)
- paropriepustná fólia - ochrana tepelnej izolácie (spoje prekladať + prelepiť páskou)
- tep. izolácia - minerálna vlna - na nosný rošt vešaný na krovovú konštrukciu pod úroveň väzníkov - minerálna vlna hrúbka 120 + 220 mm (celkom 340 mm) (minerálna vlna - U = 0,033 W/(m.K)
- konštrukcia zaveseného podhľadu - nosná konštrukcia - plechové pozinkované profily + parozábrana (fólia s prelepením spojov) + protipožiarny sádrokartón hr. 15 mm, (kotolňa a WC - protivlhkostné prevedenie - PODHĽAD ZNÍŽENÝ !)
- vykurovaný interiér objektu

Vo - Strecha prístavby v odstreší
- strešná krytina - hliníkový farbený plech - hladký - falcovaný v pásoch na celú dĺžku strešnej roviny, (vodotesné falce, farba hnedá)
- alternatívne - podplechová fólia - separačná membrána (pri tejto alternatíve voliť plné debnenie)
- latovanie - z dosák hr. 25 mm, alt. plné debnenie (systém latovania zvolí dodávateľ podľa konkrétnej krytiny) (opatrené náterom proti hnilobe a škodcom)
- kontralatovanie - 60 x 60 mm (opatrené náterom proti hnilobe a škodcom)
- ochranná podstrešná fólia (vysokodifúzna - vhodná pre plech. krytiny)
- krovová konštrukcia - drevené strešné väzníky vrátane náterov a zavetrení (napr. systém Kontrakting, alt. iný komplexný systém)
- prevetrávaný prístupný nepochôdzny podstrešný priestor (prevetranie riešiť prvkami vetrania v odstreší strechy, v spodnej aj hornej úrovni pultu strešnej roviny a v štítovej stene !)
- pomocný nosný rošt podbitia z hranolov 60 x 60 mm - v hornom pulte spustiť na úroveň rímsy skutkového krovu (opatrený náterom proti hnilobe a škodcom)
- nosné podbitie - CETRIS doska hr. 18 mm
- fasádna minerálna vlna hr. 50 mm (lepená + kotvená)
- vonkajšia omietka (prevedenie totožné s fasádou) (v podbití osadiť prvky prevetrania podstrešia)
- exteriér

spracoval: Milan Ščury	software: 4M-CAD - licencia: L1502670494		
rozsah PD: PD pre vydanie SP	profesia PD: ARCHITEKTÚRA		
mierka výkresu: 1:50	dátum spracovania: 09 / 2021		
investor: Obec Zborov nad Bystricou Zborov nad Bystricou č. 223, 023 03 Zborov nad Bystricou			
názov stavby: Modernizácia Zberného dvora v obci Zborov nad Bystricou - podpora triedeného zberu odpadu			
miesto stavby: areál zberného dvora v Zborove nad Bystricou, okres Čadca kat. úz. Zborov nad Bystricou KN 945/1, 945/2, 945/4, 945/5, 945/8, 945/10, 945/15			
stavebný objekt: SO 02 - Prístavba kancelárie a stavebné úpravy skutkového objektu			
obsah výkresu: Rez B - B´		číslo výkresu: 2.11	

Príl. č. 7: Modernizácia zberného dvora v obci Zborov nad Bystricou, SO 03 Sklady odpadového materiálu, pôdorys

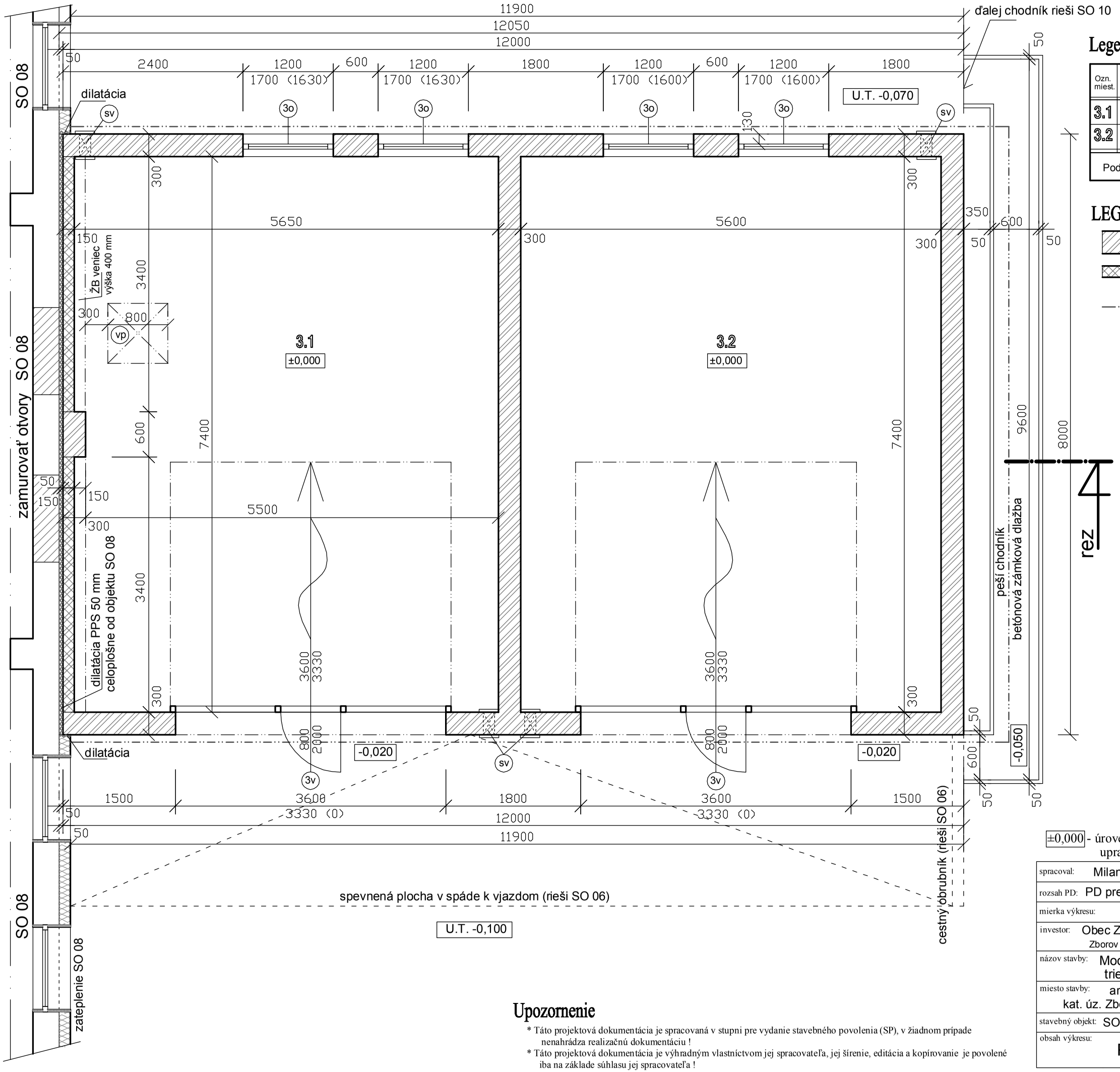

Legenda miestností

Ozn. miest.	ÚČEL MIESTNOSTI	PODLAHOVÁ PLOCHA [m²]	NÁŠLAPNÁ VRSTVA PODLAHY	Úpravy
3.1	Sklad 1	41,72	betónová hladená doska (priemyselná podlaha)	vnútorné omietky, oteruzdorný umývateľný náter do vlhkého prostredia podhľad kazetový protivlhkostný osadiť stále vetranie priestorov
3.2	Sklad 2	41,44		
Podlahová plocha spolu				83,16 m²

LEGENDA

- Obvodové murivo - pórobetónové tvárnice hr. 300 mm - napr. Ytong (bez zateplenia)
- Vnútorné murivo steny v styku s objektom SO 08 - pórobetónové tvárnice hr. 150 mm - napr. Ytong, celý objekt celoplošne dilatovať od steny objektu SO 08
- Obrys strechy objektu
- (sv) - Stále vetranie priestoru - otvor cez fasádu Ø150 mm v rohoch miestnosti krížom (predná strana pri podlahe, zadná strana hore pri strope), osadiť ochranné mriežky vnútorná mriežka s regulovateľnou žalúziou
- (3v) - Sekčné vráta, kovové fóliované, farba biela, zateplené, ovládané manuálne, opatrené integrovanými jednokrídkovými malými dverami pre vstup, vráta do otvoru 3600 x 3330 mm, Počet 2 ks
- (3o) - Okno, plastové, farba rámu biela, otváravo-sklopné pravé, kľučku osadiť maximálne možne k spodnej hrane, izolačné trojsklo, otvor 1200 x 1700 mm, Počet 4 ks (vnútorný parapet plast, vonkajší plech)
- (vp) - Vlez do podstrešia 800/800 mm - zateplený poklop prístup prikladacím rebríkom protipožiarne prevedenie

±0,000 - úroveň čistej podlahy pôdorysu SO 03 = +0,100 m od úrovne upraveného terénu pred objektom

Upozornenie

* Táto projektová dokumentácia je spracovaná v stupni pre vydanie stavebného povolenia (SP), v žiadnom prípade nenahrádza realizačnú dokumentáciu !
* Táto projektová dokumentácia je výhradným vlastníctvom jej spracovateľa, jej šírenie, editácia a kopírovanie je povolené iba na základe súhlasu jej spracovateľa !

spracoval: Milan Ščury	software: 4M-CAD - licencia: L1502670494		
rozsah PD: PD pre vydanie SP	profesia PD: ARCHITEKTÚRA		
mierka výkresu: 1:50	dátum spracovania: 09 / 2021		
investor: Obec Zborov nad Bystricou Zborov nad Bystricou č. 223, 023 03 Zborov nad Bystricou			
názov stavby: Modernizácia Zberného dvora v obci Zborov nad Bystricou - podpora triedeného zberu odpadu			
miesto stavby: areál zberného dvora v Zborove nad Bystricou, okres Čadca kat. úz. Zborov nad Bystricou KN 945/1, 945/2, 945/4, 945/5, 945/8, 945/10, 945/15			
stavebný objekt: SO 03 - Sklady odpadového materiálu			
obsah výkresu: Pôdorys		číslo výkresu: 3.2	

Príl. č. 8: Modernizácia zberného dvora v obci Zborov nad Bystricou, SO 03 Sklady odpadového materiálu, Rez

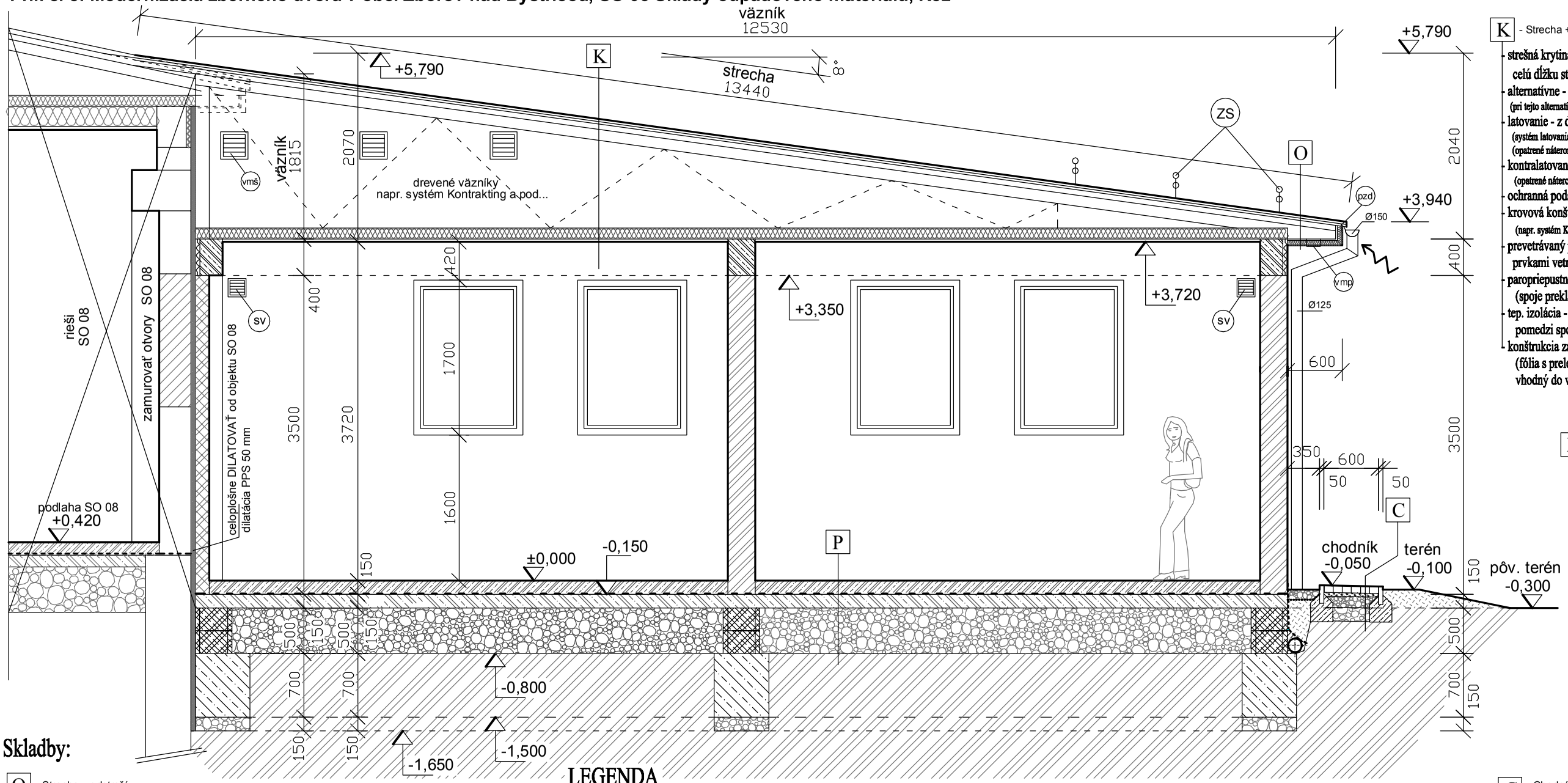

Skladby:

O - Strecha v odstreší

- strešná krytina - hliníkový farbený plech - hladký - falcovaný v pásoch na celú dĺžku strešnej roviny, (vodotesné falce, farba hnedá)
- alternatívne - podplechová fólia - separačná membrána (pri tejto alternatíve voliť plné debnenie)
- latovanie - z dosák hr. 25 mm, alt. plné debnenie (systém latovania zvolí dodávateľ podľa konkrétnej krytiny) (opatrené náterom proti hmlobe a škodcom)
- kontralatovanie - 60 x 60 mm (opatrené náterom proti hmlobe a škodcom)
- ochranná podstrešná fólia (vysokodifúzna - vhodná pre plech. krytiny)
- krovová konštrukcia - drevené strešné väzníky vrátane náterov a zavetrení (napr. systém Kontrakting, alt. iný komplexný systém)
- prevetrávaný prístupný nepochôzny podstrešný priestor (prevetranie riešiť prvkami vetrania v rovine strechy v rímse strechy a v štítových stenách !)
- pomocný nosný rošt podbitia z hranolov 60 x 60 mm (opatrený náterom proti hmlobe a škodcom)
- nosné podbitie - CETRIS doska hr. 18 mm
- fasádna minerálna vlna hr. 50 mm (lepená + kotvená)
- vonkajšia omietka (prevedenie totožné s fasádou) (v podbití osadiť prvky prevetrania podstrešia)
- exteriér

P - Podlaha

- nášlapná vrstva - hladený betónový poter (priemyselná podlaha) - vysokopevnostný betón + KARI sieť Ø 6,0 mm oká 100 x 100 mm, kladená v dvoch výškach (sieť prekladať min. 2 oká) + rozptýlená výstuž (podľa typu betónu) protisoľná úprava betónu - hrúbka betónu 150 mm (dilatovať narezaním + pretmelenie - systém určí dodávateľ podlahy)
- hydroizolácia (hydroizolačná fólia)
- ŽB podkladná doska, betón C25/30 + výstuž, hrúbka 150 mm
- podsyp dosky ŠD fr. 0-63 mm - hutnená na dostatočnú únosnosť, hrúbka min. 500 mm
- zemná pláň (rastlý terén) - predpoklad - dostatočná únosnosť (v prípade nutnosti zvýšiť únosnosť násypom ŠD)

LEGENDA

- Obvodové murivo - pórobetónové tvárnice hr. 300 mm - napr. Ytong (bez zateplenia)
- Vnútorné murivo steny v styku s objektom SO 08 - pórobetónové tvárnice hr. 150 mm - napr. Ytong, celý objekt celoplošne dilatovať od steny objektu SO 08
- (SV) - Stále vetranie priestoru - otvor cez fasádu Ø150 mm v rohoch miestnosti krížom (predná strana pri podlahe, zadná strana hore pri strope), osadiť ochranné mriežky vnútorná mriežka s regulovateľnou žalúziou
- Betón základových pásov a stredovej pätky - spodná monolitická úroveň, betón C25/30
- ŽB konštrukcie a prvky (vence, prievlaky, preklady), betón C25/30 + výstuž podrobné riešenie viď statika, obvodový veniec z exteriérovej strany zateplený styrodurom hr. 50 mm
- Vrchná úroveň základových pásov DT tvárnice hrúbky 400 mm, prelievané betónom C25/30 + výstuž
- Podsypy pod konštrukciami - štrkodrva (ŠD), jednotlivé frakcie viď skladby - hutnená po vrstvách !
- Dosypaná zemina hutnená po vrstvách, nad odvodnením spodnej stavby použiť nepriepustnú zeminu
- Zemná pláň (rastlý terén) - predpoklad - dostatočná únosnosť, (v prípade nutnosti zvýšiť únosnosť násypom ŠD)
- Prúdenie vzduchu v podstreší, zabezpečené nasávaním vzduchu priebežnou vetracou mriežkovinou medzi kontralatami a medzi väzníkmi v úrovni za dažďovým žľabom, mriežkami 150 x 150 mm v medzerách medzi väzníkmi zo spodu odstrešia a vetraním v štítových stenách mriežkami 300 x 300 mm (všetky mriežky s protihmyzovou sieťkou)
- (ZS) - Zachytávače snehu - priebežné (typ LE, alt. VLEN, alt. podľa krytiny) rozmiestnenie zachytávačov je zakreslené schématicky - určí dodávateľ strešnej krytiny podľa konkrétneho riešenia a použitej krytiny
- (vmp) - Mriežky vetrania podstrešia v medzerách medzi väzníkmi zo spodu odstrešia 150 x 150 mm (mriežky s protihmyzovou sieťkou)
- (pzd) - Prevetranie strešného plášťa v úrovni za dažďovými žľabmi v medzerách medzi väzníkmi a kontralatami priebežná vetracia mriežkovina
- (vmš) - Mriežky vetrania podstrešia v štítových stenách 300 x 300 mm (mriežky s protihmyzovou sieťkou)

K - Strecha + podhľad

- strešná krytina - hliníkový farbený plech - hladký - falcovaný v pásoch na celú dĺžku strešnej roviny, (vodotesné falce, farba hnedá)
- alternatívne - podplechová fólia - separačná membrána (pri tejto alternatíve voliť plné debnenie)
- latovanie - z dosák hr. 25 mm, alt. plné debnenie (systém latovania zvolí dodávateľ podľa konkrétnej krytiny) (opatrené náterom proti hmlobe a škodcom)
- kontralatovanie - 60 x 60 mm (opatrené náterom proti hmlobe a škodcom)
- ochranná podstrešná fólia (vysokodifúzna - vhodná pre plech. krytiny)
- krovová konštrukcia - drevené strešné väzníky vrátane náterov a zavetrení (napr. systém Kontrakting, alt. iný komplexný systém)
- prevetrávaný prístupný nepochôzny podstrešný priestor (prevetranie riešiť prvkami vetrania v rovine strechy v rímse strechy a v štítových stenách !)
- paropriepustná fólia - ochrana tepelnej izolácie (spoje prekladať + prelepiť páskou)
- tep. izolácia - minerálna vlna - na nosný rošt vešaný na krovovú konštrukciu pomedzi spodné pásnice väzníkov - minerálna vlna hrúbka 120
- konštrukcia zaveseného podhľadu - nosná konštrukcia + parozábrana (fólia s prelepením spojov) + kazetový hliníkový protivlhkostný podhľad vhodný do vlhkého prostredia

X - Úprava okolo sokla + odvodnenie spodnej stavby (v mieste kde spevnená plocha nezasahuje až k stenám)

- pohľadový obsyp - pohľadové kamenné okruhliaky, vrstva hr. 100 mm
- geotextília

ODVODNENIE SPODNEJ STAVBY - rieš. pre všetky strany !

- zásyp nepriepustnou zeminou - hutnený po vrstvách
- fólia TEFOND (štupľová) - vedená popri stene až nad úroveň sp. plochy resp. do plochy pohľadových okruhliakov (vetranie)
- štrkodrvové drenážne lôžko
- perforovaná drenážna rúra FLEXIBIL min. Ø 150 mm dno lôžka vystlať geotextíliou, rúra spádovaná okolo stavby v spáde vždy min. 2%, na potrubí v rohoch objektu zhotoviť zvislé vývody nad terén pre prepláchnutie a vetranie potrubia odvodnenie zaústené cez dažďovú kanalizáciu až do trativodnej šachty
- zemná pláň (rastlý terén) - predpoklad - dostatočná únosnosť (v prípade nutnosti zvýšiť únosnosť násypom ŠD)

C - Chodník pre peších (nepojazdný, lem - parkový obrubník do bet. lôžka)

- BETÓNOVÁ DLAŽBA DRENÁŽNA 80 mm (STN 73 6131-1)
- PODKLADNÉ LÔŽKO Z DRTE frakcia 4 - 8 mm 40 mm (STN 73 6131-1)
- KAMENIVO SPEVNENÉ CEMENTOM 120 mm (STN EN 14227-1)
- ŠTRKODRVINA ŠD frakcia 0-63 mm (60 MPa) 150 mm (STN EN 13285)
- UPRAVENÁ PLÁŇ E def, 2 min. 45 MPa

Spolu 390 mm

Upozornenie

* Táto projektová dokumentácia je spracovaná v stupni pre vydanie stavebného povolenia (SP), v žiadnom prípade nenahrádza realizačnú dokumentáciu !
* Táto projektová dokumentácia je výhradným vlastníctvom jej spracovateľa, jej šírenie, editácia a kopírovanie je povolené iba na základe súhlasu jej spracovateľa !

±0,000 - úroveň čistej podlahy pôdorysu SO 03 = +0,100 m od úrovne upraveného terénu pred objektom

spracoval: Milan Ščury	software: 4M-CAD - licencia: L1502670494		
rozsah PD: PD pre vydanie SP	profesia PD: ARCHITEKTÚRA		
mierka výkresu: 1:50	dátum spracovania: 09 / 2021		
investor: Obec Zborov nad Bystricou Zborov nad Bystricou č. 223, 023 03 Zborov nad Bystricou			
názov stavby: Modernizácia Zberného dvora v obci Zborov nad Bystricou - podpora triedeného zberu odpadu			
miesto stavby: areál zberného dvora v Zborove nad Bystricou, okres Čadca kat. úz. Zborov nad Bystricou KN 945/1, 945/2, 945/4, 945/5, 945/8, 945/10, 945/15			
stavebný objekt: SO 03 - Sklady odpadového materiálu			
obsah výkresu: Rez		číslo výkresu: 3.5	

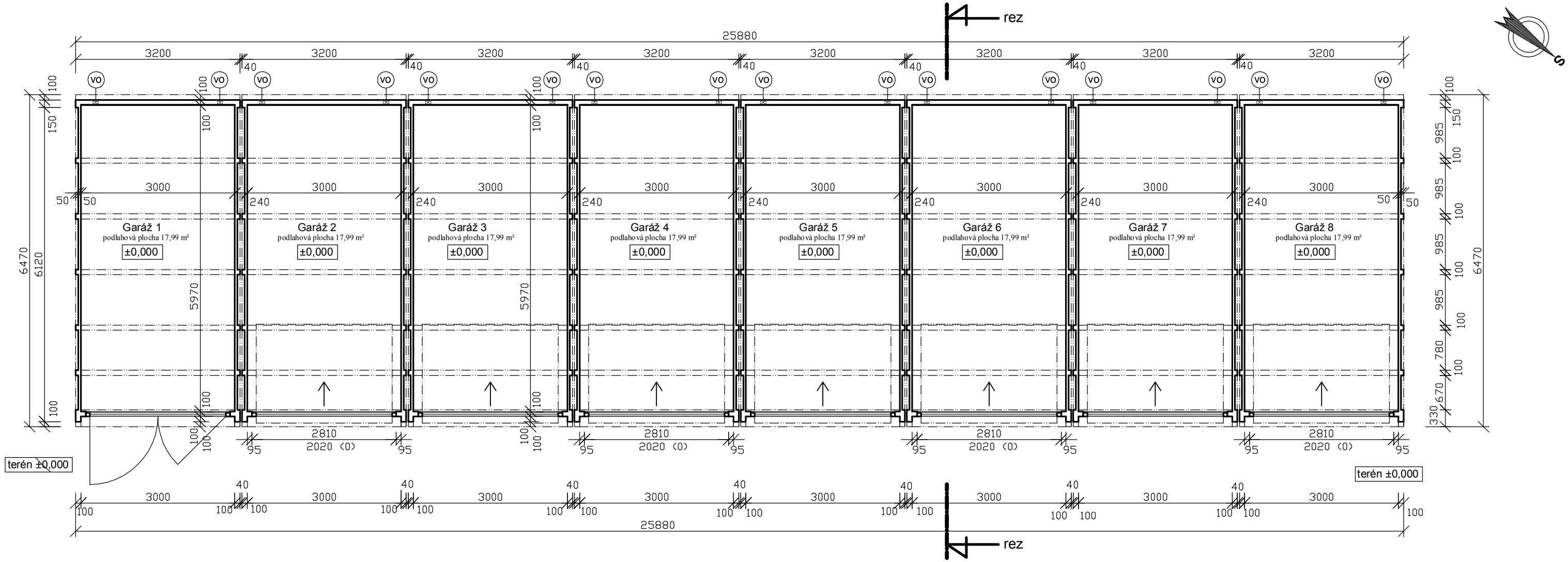

LEGENDA

- Skutková konštrukcia prefabrikovaných garáží - ŽB odliatok - podrobne nesondované

VO - Vetracie otvory pod stropom - Ø 100 mm

Poznámka

- zakreslenie skutkového stavu objektu je spracované na základe, obhliadky objektov, zamerania a fotodokumentácie skutkového stavu objektov, (september 2021)
- jednotlivé konštrukcie objektu neboli podrobne a celoplošne sondované, nie je možné určenie ich presných materiálových, statických charakteristík, taktiež nie je možné určenie technického stavu jednotlivých konštrukcií
- zakreslenie je realizované s možnou odchýlkou max. 50 mm (dôvodom je nerovnosť omietaných plôch, resp. rozmerové rozdiely zabudovaných prvkov a konštrukcií, taktiež nebolo možné realizovať dokonalé zameranie objektu (merané bez lešení, lávok, plošín a taktiež bez podrobnej sondáže skutkových konštrukcií)

Upozornenie

* Táto projektová dokumentácia je spracovaná v stupni pre vydanie stavebného povolenia (SP), v žiadnom prípade nenahrádza realizačnú dokumentáciu !
* Táto projektová dokumentácia je výhradným vlastníctvom jej spracovateľa, jej šírenie, editácia a kopírovanie je povolené iba na základe súhlasu jej spracovateľa !

±0,000 - úroveň skutkovej čistej podlahy garáží SO 04 = úroveň upraveného terénu terénu pred objektom

spracoval: Milan Ščury	software: 4M-CAD - licencia: L1502670494		
rozsah PD: PD pre vydanie SP	profesia PD: ARCHITEKTÚRA		
mierka výkresu: 1:75	dátum spracovania: 09 / 2021		
investor: Obec Zborov nad Bystricou Zborov nad Bystricou č. 223, 023 03 Zborov nad Bystricou			
názov stavby: Modernizácia Zberného dvora v obci Zborov nad Bystricou - podpora triedeného zberu odpadu			
miesto stavby: areál zberného dvora v Zborove nad Bystricou, okres Čadca kat. úz. Zborov nad Bystricou KN 945/1, 945/2, 945/4, 945/5, 945/8, 945/10, 945/15			
stavebný objekt: SO 04 - Nadstavba strechy skutkových garáží			
obsah výkresu: Pôdorys garáží - skutkový stav			číslo výkresu: 4.1

Príl. č. 9: Modernizácia zberného dvora v obci Zborov nad Bystricou, SO 04 Nadstavba strechy skutkových garáží, pôdorys

Príl. č. 10: Modernizácia zberného dvora v obci Zborov nad Bystricou, SO 04 Nadstavba strechy skutkových garáží, Rez

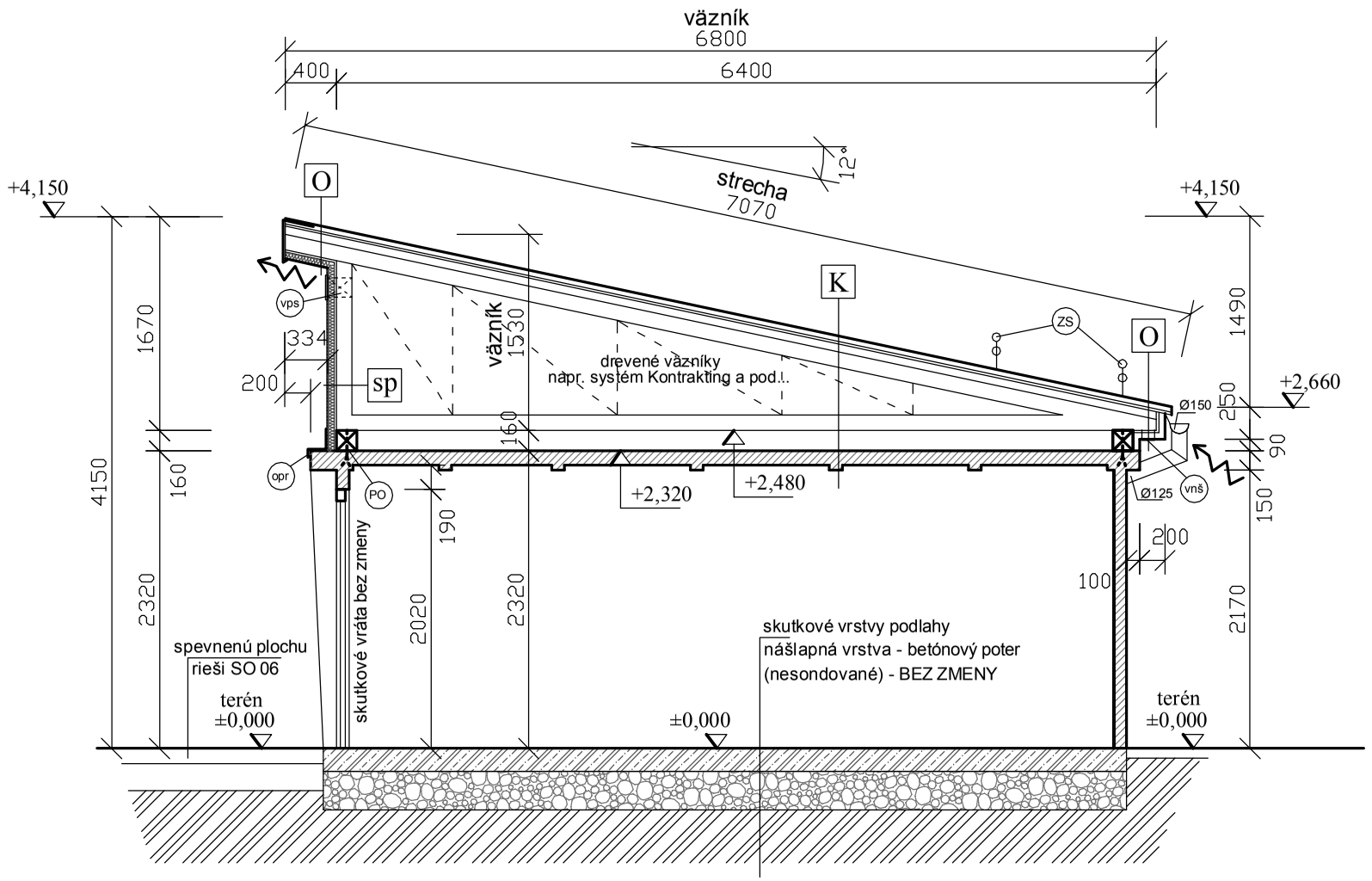

LEGENDA

- Skutková konštrukcia prefabrikovaných garáží - ŽB odliatok - podrobne nesondované konštrukcia garáží ostáva bez zmeny
- (PO) - Nová drevená pomúrnica pre zrovnanie roviny strešných väzníkov, profil 16/16 cm, kotvená chemickými kotvami á 0,9 m do konštrukcie garáží
- (opr) - Oplechovanie rímsy skutkových garáží - plech podľa plechu strešnej krytiny
- Prúdenie vzduchu v podstreší, zabezpečené nasávaním vzduchu mriežkami 100 x 100 mm zo spodu odstrešia a mriežkami 150 x 150 mm v prednej stene podstrešia (mriežky s protihmyzovou sieťkou)
- (ZS) - Zachytávače snehu - priebežné (typ LE, alt. VLEN, alt. podľa krytiny) rozmiestnenie zachytávačov je zakreslené schématicky - určí dodávateľ strešnej krytiny podľa konkrétneho riešenia a použitej krytiny
- (vnš) - Mriežky vetrania podstrešia v medzerách medzi väzníkmi zo spodu odstrešia 100 x 100 mm (mriežky s protihmyzovou sieťkou)
- (vps) - Mriežky vetrania podstrešia v medzerách medzi väzníkmi v prednej stene podstrešia 150 x 150 mm (mriežky s protihmyzovou sieťkou)
- Skutková ŽB doska garáží - nesondované, hrúbka nezistená - ostáva bez zmeny
- Skutkový podsyp dosky - štrkodrva (predpoklad) - nesondované, hrúbka nezistená
- Zemná pláň (rastlý terén) - predpoklad - dostatočná únosnosť

Skladby:

O - Nová strecha garáží v odstreší

- strešná krytina - hliníkový farbený plech - hladký - falcovaný v pásoch na celú dĺžku strešnej roviny, (vodotesné falce, farba hnedá)
- alternatívne - podplechová fólia - separačná membrána (pri tejto alternatíve voliť plné debnenie)
- latovanie - z dosák hr. 25 mm, alt. plné debnenie (systém latovania zvolí dodávateľ podľa konkrétnej krytiny) (opatrené náterom proti hnilobe a škodcom)
- kontralatovanie - 60 x 60 mm (opatrené náterom proti hnilobe a škodcom)
- ochranná podstrešná fólia (vysokodifúzna - vhodná pre plech. krytiny)
- krovová konštrukcia - drevené strešné väzníky vrátane náterov a zavetrení (napr. systém Kontrakting, alt. iný komplexný systém)
- prevetrávaný neprístupný nepochôzny podstrešný priestor (prevetranie riešiť mriežkami vetrania)
- pomocný nosný rošt podbitia z hranolov 60 x 60 mm (opatrený náterom proti hnilobe a škodcom)
- nosné podbitie - CETRIS doska hr. 18 mm
- fasádna minerálna vlna hr. 50 mm (lepená + kotvená)
- vonkajšia fasádna omietka (v podbití osadiť prvky prevetrania podstrešia)
- exteriér

K - Nová strecha garáží

- strešná krytina - hliníkový farbený plech - hladký - falcovaný v pásoch na celú dĺžku strešnej roviny, (vodotesné falce, farba hnedá)
- alternatívne - podplechová fólia - separačná membrána (pri tejto alternatíve voliť plné debnenie)
- latovanie - z dosák hr. 25 mm, alt. plné debnenie (systém latovania zvolí dodávateľ podľa konkrétnej krytiny) (opatrené náterom proti hnilobe a škodcom)
- kontralatovanie - 60 x 60 mm (opatrené náterom proti hnilobe a škodcom)
- ochranná podstrešná fólia (vysokodifúzna - vhodná pre plech. krytiny)
- krovová konštrukcia - drevené strešné väzníky vrátane náterov a zavetrení (napr. systém Kontrakting, alt. iný komplexný systém)
- prevetrávaný neprístupný nepochôzny podstrešný priestor (prevetranie riešiť mriežkami vetrania)
- konštrukcia skutkových prefabrikovaných garáží - vyčistenie povrchu, na časti kde je zhotovená krytina z bituménových pásov - odstrániť na pôvodný povrch (garáže nevykurované)

sp - Stena podstrešia

- prevetrávaný neprístupný nepochôzny podstrešný priestor (prevetranie riešiť mriežkami vetrania)
- krovová konštrukcia - drevené strešné väzníky vrátane náterov a zavetrení (napr. systém Kontrakting, alt. iný komplexný systém)
- pomocný nosný rošt debnenia steny z hranolov 60 x 60 mm kotvených medzi väzníky (opatrený náterom proti hnilobe a škodcom)
- nosné podbitie - CETRIS doska hr. 18 mm
- fasádna minerálna vlna hr. 50 mm (lepená + kotvená) (v čelnej stene osadiť mriežky prevetrania podstrešia v každej mezdere väzníka)
- exteriér

Poznámka

- zakreslenie skutkového stavu objektu je spracované na základe, obhliadky objektov, zamerania a fotodokumentácie skutkového stavu objektov, (september 2021)
- jednotlivé konštrukcie objektu neboli podrobne a celoplošne sondované, nie je možné určenie ich presných materiálových, statických charakteristík, taktiež nie je možné určenie technického stavu jednotlivých konštrukcií
- zakreslenie je realizované s možnou odchýlkou max. 50 mm (dôvodom je nerovnosť omietaných plôch, resp. rozmerové rozdiely zabudovaných prvkov a konštrukcií, taktiež nebolo možné realizovať dokonalé zameranie objektu (merané bez lešení, lávok, plošín a taktiež bez podrobnej sondáže skutkových konštrukcií)

Upozornenie

* Táto projektová dokumentácia je spracovaná v stupni pre vydanie stavebného povolenia (SP), v žiadnom prípade nenahrádza realizačnú dokumentáciu !
* Táto projektová dokumentácia je výhradným vlastníctvom jej spracovateľa, jej šírenie, editácia a kopírovanie je povolené iba na základe súhlasu jej spracovateľa !

±0,000 - úroveň skutkovej čistej podlahy garáží SO 04 = úroveň upraveného terénu terénu pred objektom

spracoval: Milan Ščury	software: 4M-CAD - licencia: L1502670494		
rozsah PD: PD pre vydanie SP	profesia PD: ARCHITEKTÚRA		
mierka výkresu: 1:50	dátum spracovania: 09 / 2021		
investor: Obec Zborov nad Bystricou Zborov nad Bystricou č. 223, 023 03 Zborov nad Bystricou			
názov stavby: Modernizácia Zberného dvora v obci Zborov nad Bystricou - podpora triedeného zberu odpadu			
miesto stavby: areál zberného dvora v Zborove nad Bystricou, okres Čadca kat. úz. Zborov nad Bystricou KN 945/1, 945/2, 945/4, 945/5, 945/8, 945/10, 945/15			
stavebný objekt: SO 04 - Nadstavba strechy skutkových garáží			
obsah výkresu: Rez		číslo výkresu: 4.6	

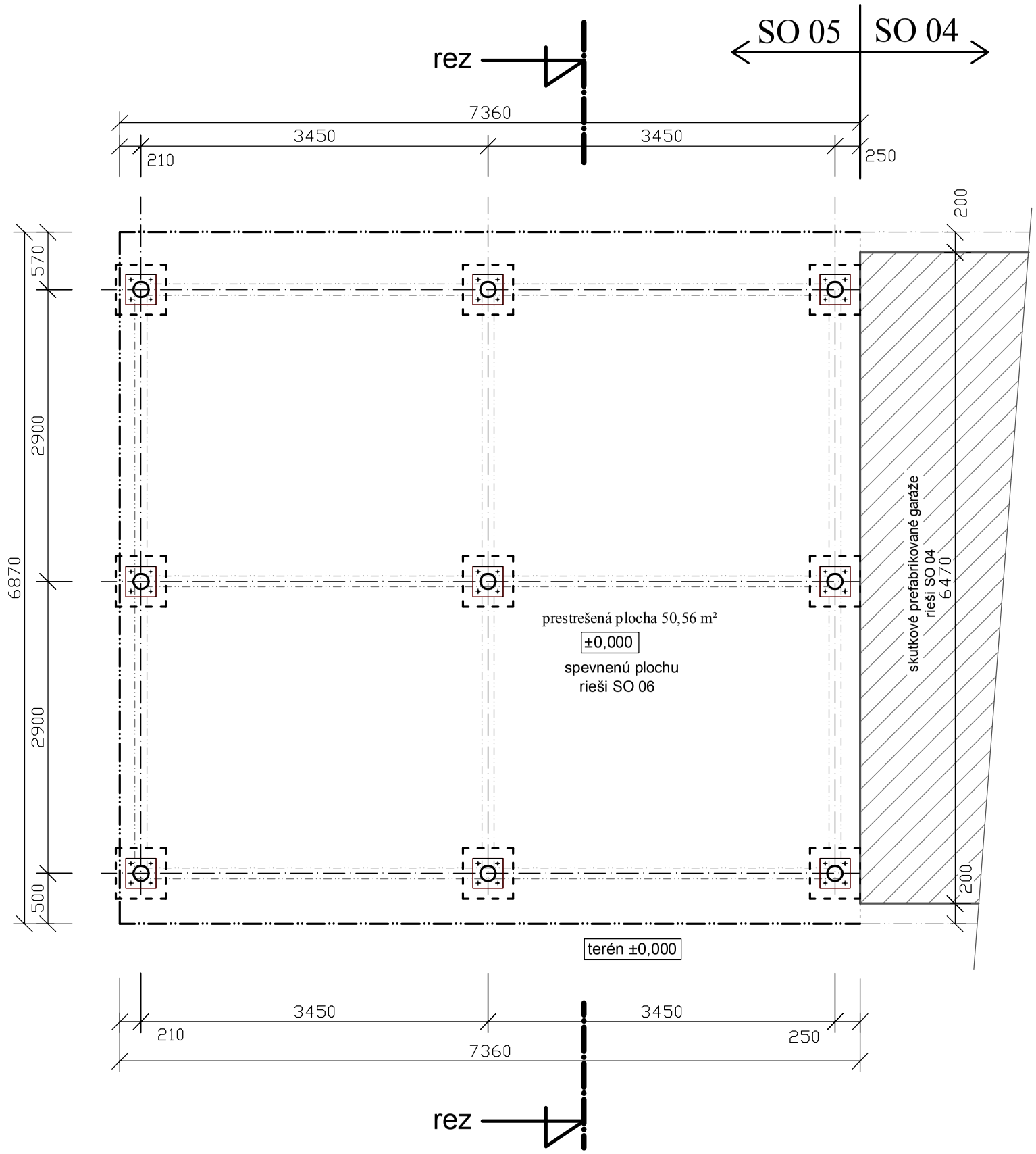

LEGENDA

- Oceľová konštrukcia prístrešku, kruhové stĺpy (oceľová rúra) + horné nosné pásnice, oc. konštrukcia žiarovo zinkovaná - podrobné riešenie viď statika, oc. stĺpy založené a kotvené na základových pätkách
- Základové pätky 500 x 500 mm, hĺbka založenia -1,25 m od úrovne terénu - betón C25/30 pätky pri garáži celoplošne dilatovať od skutkových konštrukcií
- Obrys strechy prístrešku

Poznámka

- zakreslenie skutkového stavu objektu je spracované na základe, obhliadky objektov, zamerania a fotodokumentácie skutkového stavu objektov, (september 2021)
- jednotlivé konštrukcie objektu neboli podrobne a celoplošne sondované, nie je možné určenie ich presných materiálových, statických charakteristík, taktiež nie je možné určenie technického stavu jednotlivých konštrukcií
- zakreslenie je realizované s možnou odchýlkou max. 50 mm (dôvodom je nerovnosť omietaných plôch, resp. rozmerové rozdiely zabudovaných prvkov a konštrukcií, taktiež nebolo možné realizovať dokonalé zameranie objektu (merané bez lešení, lávok, plošín a taktiež bez podrobnej sondáže skutkových konštrukcií)

Upozornenie

* Táto projektová dokumentácia je spracovaná v stupni pre vydanie stavebného povolenia (SP), v žiadnom prípade nenahrádza realizačnú dokumentáciu !
* Táto projektová dokumentácia je výhradným vlastníctvom jej spracovateľa, jej šírenie, editácia a kopírovanie je povolené iba na základe súhlasu jej spracovateľa !

±0,000 - úroveň terénu pod prístreškom SO 05

spracoval: Milan Ščury	software: 4M-CAD - licencia: L1502670494	
rozsah PD: PD pre vydanie SP	profesia PD: ARCHITEKTÚRA	
mierka výkresu: 1:50	dátum spracovania: 09 / 2021	
investor: Obec Zborov nad Bystricou Zborov nad Bystricou č. 223, 023 03 Zborov nad Bystricou		
názov stavby: Modernizácia Zberného dvora v obci Zborov nad Bystricou - podpora triedeného zberu odpadu		
miesto stavby: areál zberného dvora v Zborove nad Bystricou, okres Čadca kat. úz. Zborov nad Bystricou KN 945/1, 945/2, 945/4, 945/5, 945/8, 945/10, 945/15		
stavebný objekt: SO 05 - Prístrešok vedľa garáží		
obsah výkresu: Pôdorys prístrešku		číslo výkresu: 5.2

Príl. č. 11: Modernizácia zberného dvora v obci Zborov nad Bystricou, SO 05 Prístrešok vedľa garáží, pôdorys

Príl. č. 12: Modernizácia zberného dvora v obci Zborov nad Bystricou, SO 05 Prístrešok vedľa garáží, Rez

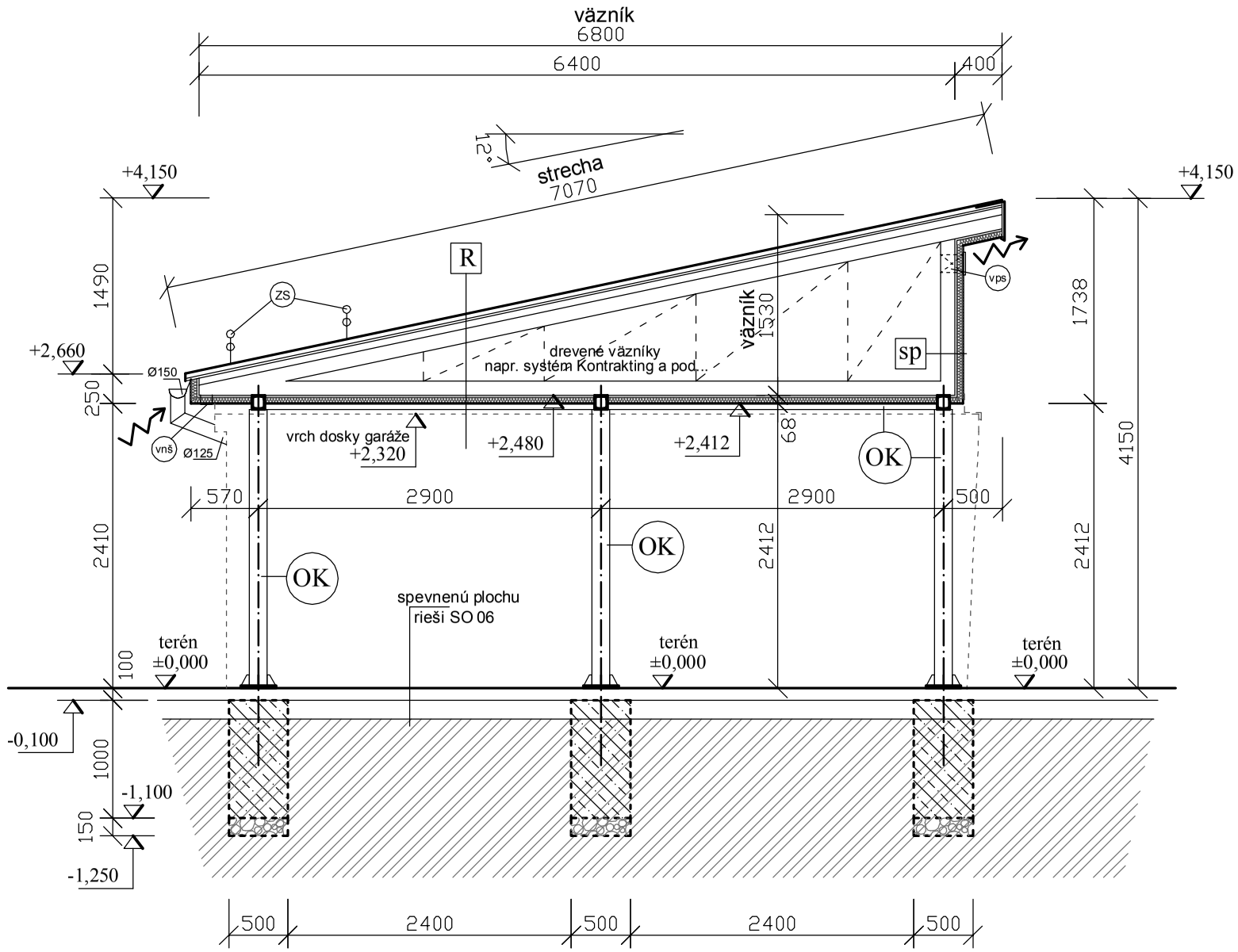

LEGENDA

OK - Oceľová konštrukcia prístrešku, kruhové stĺpy (oceľová rúra) + horné nosné pásnice, oc. konštrukcia žiarovo zinkovaná - podrobné riešenie viď statika, oc. stĺpy založené a kotvené na základových pätkách

- Prúdenie vzduchu v podstreší, zabezpečené nasávaním vzduchu mriežkami 100 x 100 mm zo spodu odstrešia a mriežkami 150 x 150 mm v prednej stene podstrešia (mriežky s protihmyzovou sieťkou)

ZS - Zachytávače snehu - priebežné (typ LE, alt. VLEN, alt. podľa krytiny) rozmiestnenie zachytávačov je zakreslené schématicky - určí dodávateľ strešnej krytiny podľa konkrétneho riešenia a použitej krytiny

vnš - Mriežky vetrania podstrešia v medzerách medzi väzníkmi zo spodu odstrešia 100 x 100 mm (mriežky s protihmyzovou sieťkou)

vps - Mriežky vetrania podstrešia v medzerách medzi väzníkmi v prednej stene podstrešia 150 x 150 mm (mriežky s protihmyzovou sieťkou)

- Betón základových pätiek - betón C25/30

- Podsypy pod konštrukciami - štrkodrva (ŠD), jednotlivé frakcie viď skladby - hutnená po vrstvách !

- Zemná pláň (rastlý terén) - predpoklad - dostatočná únosnosť, (v prípade nutnosti zvýšiť únosnosť násypom ŠD)

Poznámka

- zakreslenie skutkového stavu objektu je spracované na základe, obhliadky objektov, zamerania a fotodokumentácie skutkového stavu objektov, (september 2021)
- jednotlivé konštrukcie objektu neboli podrobne a celoplošne sondované, nie je možné určenie ich presných materiálových, statických charakteristík, taktiež nie je možné určenie technického stavu jednotlivých konštrukcií
- zakreslenie je realizované s možnou odchýlkou max. 50 mm (dôvodom je nerovnosť omietaných plôch, resp. rozmerové rozdiely zabudovaných prvkov a konštrukcií, taktiež nebolo možné realizovať dokonalé zameranie objektu (merané bez lešení, lávok, plošín a taktiež bez podrobnej sondáže skutkových konštrukcií)

Upozornenie

* Táto projektová dokumentácia je spracovaná v stupni pre vydanie stavebného povolenia (SP), v žiadnom prípade nenahrádza realizačnú dokumentáciu !

* Táto projektová dokumentácia je výhradným vlastníctvom jej spracovateľa, jej šírenie, editácia a kopírovanie je povolené iba na základe súhlasu jej spracovateľa !

±0,000 - úroveň terénu pod prístreškom SO 05

Skladby:

R - Strecha nad prístreškom

- strešná krytina - hliníkový farbený plech - hladký - falcovaný v pásoch na celú dĺžku strešnej roviny, (vodotesné falce, farba hnedá)
- alternatívne - podplechová fólia - separačná membrána (pri tejto alternatíve voliť plné debnenie)
- latovanie - z dosák hr. 25 mm, alt. plné debnenie (systém latovania zvolí dodávateľ podľa konkrétnej krytiny) (opatrené náterom proti hnilobe a škodcom)
- kontralatovanie - 60 x 60 mm (opatrené náterom proti hnilobe a škodcom)
- ochranná podstrešná fólia (vysokodifúzna - vhodná pre plech. krytiny)
- krovová konštrukcia - drevené strešné väzníky vrátane náterov a zavetrení (napr. systém Kontrakting, alt. iný komplexný systém)
- prevetrávaný neprístupný nepochôzny podstrešný priestor (prevetranie riešiť mriežkami vetrania)
- pomocný nosný rošt podbitia z hranolov 60 x 60 mm (opatrený náterom proti hnilobe a škodcom)
- nosné podbitie - CETRIS doska hr. 18 mm
- fasádna minerálna vlna hr. 50 mm (lepená + kotvená)
- vonkajšia fasádna omietka (v podbití osadiť prvky prevetrania podstrešia)
- exteriér

sp - Stena podstrešia

- prevetrávaný neprístupný nepochôzny podstrešný priestor (prevetranie riešiť mriežkami vetrania)
- krovová konštrukcia - drevené strešné väzníky vrátane náterov a zavetrení (napr. systém Kontrakting, alt. iný komplexný systém)
- pomocný nosný rošt debnenia steny z hranolov 60 x 60 mm kotvených medzi väzníky (opatrený náterom proti hnilobe a škodcom)
- nosné podbitie - CETRIS doska hr. 18 mm
- fasádna minerálna vlna hr. 50 mm (lepená + kotvená)
- vonkajšia fasádna omietka (v čelnej stene osadiť mriežky prevetrania podstrešia v každej mezdere väzníka)
- exteriér

spracoval: Milan Ščury	software: 4M-CAD - licencia: L1502670494		
rozsah PD: PD pre vydanie SP	profesia PD: ARCHITEKTÚRA		
mierka výkresu: 1:50	dátum spracovania: 09 / 2021		
investor: Obec Zborov nad Bystricou Zborov nad Bystricou č. 223, 023 03 Zborov nad Bystricou			
názov stavby: Modernizácia Zberného dvora v obci Zborov nad Bystricou - podpora triedeného zberu odpadu			
miesto stavby: areál zberného dvora v Zborove nad Bystricou, okres Čadca kat. úz. Zborov nad Bystricou KN 945/1, 945/2, 945/4, 945/5, 945/8, 945/10, 945/15			
stavebný objekt: SO 05 - Prístrešok vedľa garáží			
obsah výkresu: Rez prístreškom		číslo výkresu: 5.5	

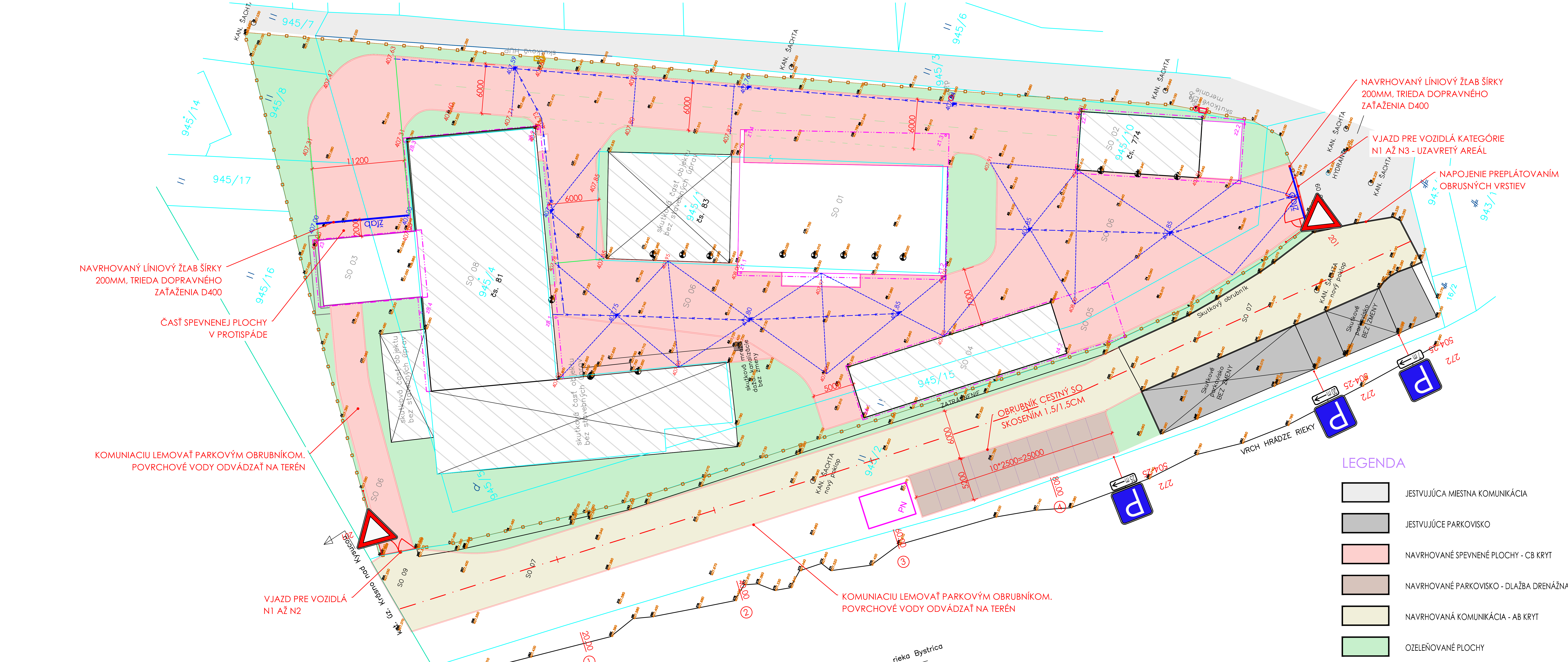

LEGENDA

	JESTVUJÚCA MIESTNA KOMUNIKÁCIA
	JESTVUJÚCE PARKOVISKO
	NAVRHOVANÉ SPEVNENÉ PLOCHY - CB KRYT
	NAVRHOVANÉ PARKOVISKO - DLAŽBA DRENÁŽNA / VEGETAČNÁ
	NAVRHOVANÁ KOMUNIKÁCIA - AB KRYT
	OZELEŇOVANÉ PLOCHY
	POZDĹŽNA DRENÁŽ

Príl. č. 13: Modernizácia zberného dvora v obci Zborov nad Bystricou, SO 06 Spevnené plochy v areáli + areálové rozvody, SO 07 Spevnené plochy mimo areálu, situácia

Poznámky:

Pred zahájením stavebných prác je nutné presne vytýčiť všetky jestvujúce inžinierske siete za prítomnosti správcov jednotlivých sietí tak, aby nedošlo k ich poškodeniu. Všetky jestvujúce a navrhované inžinierske siete pod spevnenými plochami musia byť v chráničkách. Ochranu inžinierskych sietí je potrebné realizovať podľa požiadaviek správcov sietí. Všetky rozmery je nutné overiť na stavbe pred realizáciou.

Projektant nezodpovedá za vady spôsobené použitím iných materiálov, iným prevedením a použitím detailov, alebo použitím iných technologických postupov, ako je uvedené v projektovej dokumentácii.
Výkresová dokumentácia súčasného stavu nenahrádza geodetické zameranie. Projektová dokumentácie pre stavebné povolenie nenahrádza realizačnú, výrobnú ani dielenskú dokumentáciu.

Pred realizáciou preveriť rozmery a množstvá, nezrovnalosti konzultovať s projektantom.
Pri realizácií je potrebné dodržať všetky predpisy a špecifikácie podľa technických listov výrobcov stavebných materiálov a prvkov, ktoré nie sú v projekte bližšie špecifikované.
Táto dokumentácia je duševným vlastníctvom autorov a jej použitie podlieha autorskému zákonu.

SO 06 - Spevnené plochy v areáli + areálové rozvody
SO 07 - Spevnené plochy mimo areálu

spracoval: Ing. Michal Löffler	autor projektu: Milan Ščury
rozsah PD: PD pre vydanie SP	profesia PD: DOP. STAVBY
mierka výkresu: 1:300	dátum spracovania: 09 / 2021
investor: Obec Zborov nad Bystricou, Zborov nad Bystricou č. 223, 023 03 Zborov nad Bystricou	
názov stavby: Modernizácia Zberného dvora v obci Zborov nad Bystricou - podpora triedeného zberu odpadu	
miesto stavby: areál zberného dvora v Zborove nad Bystricou, okres Čadca; kat. úz. Zborov nad Bystricou KN 945/1, 945/2, 945/4, 945/5, 945/8, 945/10, 945/15	
obsah výkresu: Situácia	číslo výkresu: 1.

SO 07 - Spevnené plochy mimo areálu

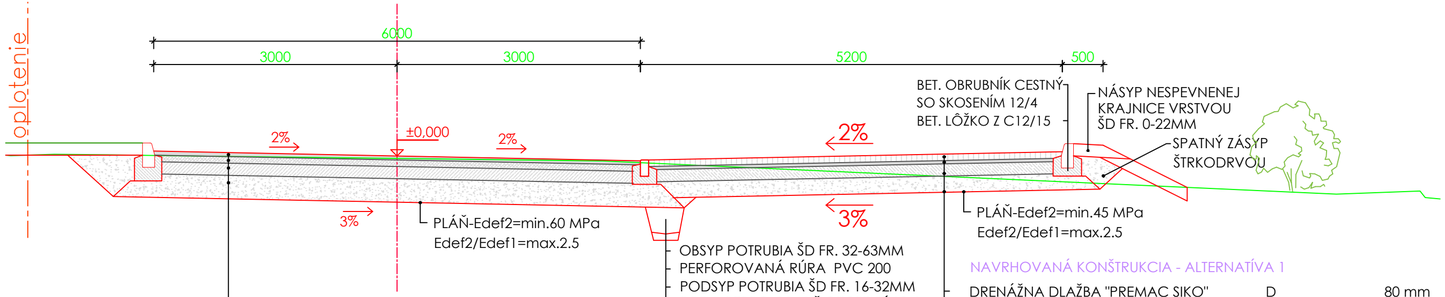

NAVRHOVANÁ KONŠTRUKCIA - KOMUNIKÁCIA

ASFALTOVÝ BETÓN	ACo11-I	HR. 50 mm	STN EN 13108-5
ASFALTOVÝ SPOJOVACÍ POSTREK	PS; A0,5 kg/m2		STN 73 6129
OBAĽOVANÉ KAMENIVO	ACP 22-I	HR. 80 mm	STN EN 13108-1
ASFALTOVÝ INFILTRAČNÝ POSTREK	PS; I0,5 kg/m2		STN 73 6129
KAMENIVO SPEVNENÉ CEMENTOM	CBGM C8/10	HR. 150 mm	STN 73 6124
ŠTRKODRVINA fr.0/63	ŠD	HR. 220 mm	STN 73 6126
spolu		HR. 500 mm	

ÚPRAVA PODLOŽIA - ALT. 1
- ŠTRKOVÝ PODSYP DO VEĽKOSTI ZRNA 50MM (HUTNIŤ PO VRSTVÁCH 250MM) — 400MM
- NETKANÁ TEXTÍLIA
- ŠTRKODRVA FR. 63-125MM — 300MM

ÚPRAVA PODLOŽIA - ALT. 2
- PODLOŽIE HUTNENÉ A ZLEPŠENÉ VÁPENNO - CEMENTOVOU ZMESOU — 400MM

NAVRHOVANÁ KONŠTRUKCIA - ALTERNATÍVA 1

DRENÁŽNA DLAŽBA "PREMAC SIKO"	D	80 mm	STN 73 6131-1
PODKLADNÉ LÔŽKO Z DRTE FR. 4-8mm	DDK	40 mm	STN 73 6131-1
NETKANÁ TEXTÍLIA NA ZACHYTÁVANIE ROP. LÁTOK "REO Fb"			
ŠTRKODRVINA ŠD 0-32	ŠD	150 mm	STN EN 13285
ŠTRKODRVINA ŠD 0-63 (60 MPa)	ŠD	200 mm	STN EN 13285
spolu		470 mm	

NAVRHOVANÁ KONŠTRUKCIA - ALTERNATÍVA 2

BETÓNOVÁ DLAŽBA VEGETAČNÁ "PREMAC VEGA"		80 mm	STN 73 6131-1
PODKLADNÉ LÔŽKO Z DRTE FR. 4-8mm	DDK	40 mm	STN 73 6131-1
NETKANÁ TEXTÍLIA NA ZACHYTÁVANIE ROP. LÁTOK "REO Fb"			STN EN 13285
ŠTRKODRVINA ŠD 0-32	ŠD	150 mm	STN EN 13285
ŠTRKODRVINA ŠD 0-63 (60 MPa)	ŠD	200 mm	
spolu		470 mm	

SO 06 - Spevnené plochy v areáli + areálové rozvody

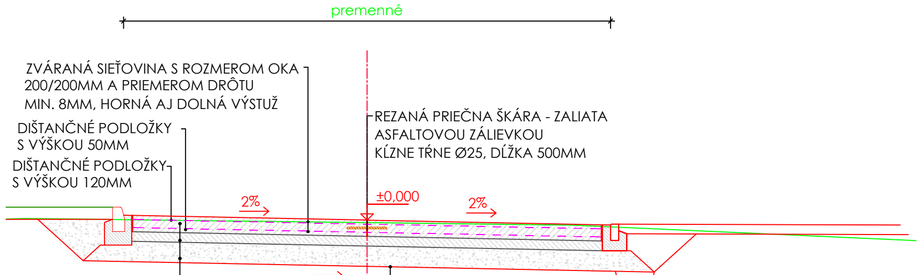

2*IMPREGNAČNÝ NÁTER		
CEMENTOBETÓNOVÝ KRYT VYSTUŽENÝ (2 krát KARI ROHOŽOU)	STN 73 6123 CBIII	200MM
FÓLIA PE	STN EN 14227-1	
KAMENIVO SPEVNENÉ CEMENTOM	CBGM $C_{8/10}$	130MM
ŠTRKODRVA FR. 0-63MM		250MM

ÚPRAVA PODLOŽIA - ALT. 1
- ŠTRKOVÝ PODSYP DO VEĽKOSTI ZRNA 50MM (HUTNIŤ PO VRSTVÁCH 250MM) — 400MM
- NETKANÁ TEXTÍLIA
- ŠTRKODRVA FR. 63-125MM — 300MM

ÚPRAVA PODLOŽIA - ALT. 2
- PODLOŽIE HUTNENÉ A ZLEPŠENÉ VÁPENNO - CEMENTOVOU ZMESOU — 400MM

SO 06 - Spevnené plochy v areáli + areálové rozvody
SO 07 - Spevnené plochy mimo areálu

spracoval: Ing. Michal Löffler	autor projektu: Milan Ščury		
rozsah PD: PD pre vydanie SP	profesia PD: DOP. STAVBY		
mierka výkresu: 1:50	dátum spracovania: 09 / 2021		
investor: Obec Zborov nad Bystricou Zborov nad Bystricou č. 223, 023 03 Zborov nad Bystricou			
názov stavby: Modernizácia Zberného dvora v obci Zborov nad Bystricou - podpora triedeného zberu odpadu			
miesto stavby: areál zberného dvora v Zborove nad Bystricou, okres Čadca kat. úz. Zborov nad Bystricou KN 945/1, 945/2, 945/4, 945/5, 945/8, 945/10, 945/15			
obsah výkresu: Vzorové priečne rezy		číslo výkresu: 2.	

Príl. č. 14: Modernizácia zberného dvora v obci Zborov nad Bystricou, SO 06 Spevnené plochy v areáli + areálové rozvody a SO 07 Spevnené plochy mimo areálu, vzorové priečne rezy

Príl. č. 15: Modernizácia zberného dvora v obci Zborov nad Bystricou, SO 08 Výrobná hala - stavebné úpravy, pôdorys

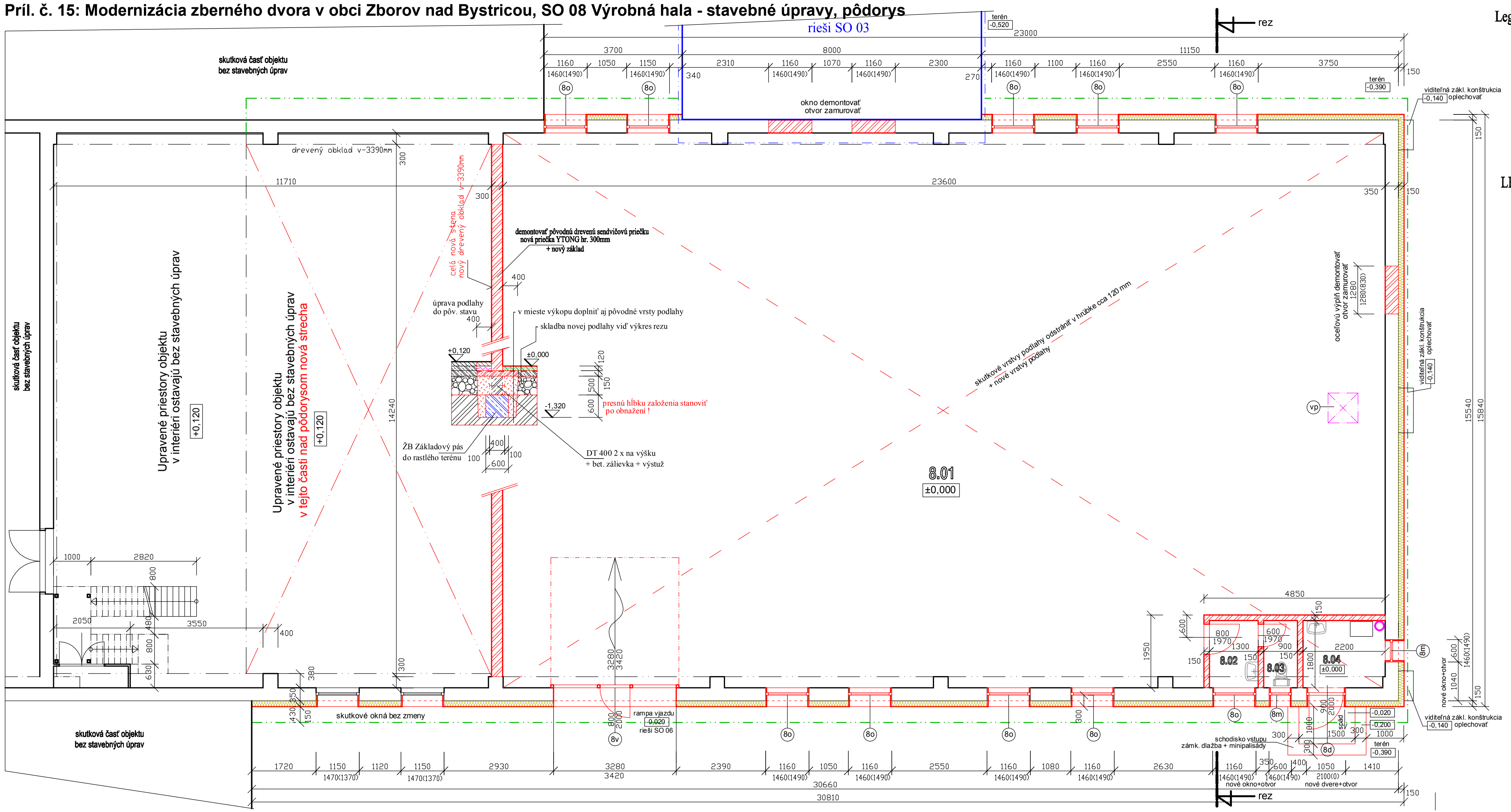

Legenda miestností

Ozn. miest.	ÚČEL MIESTNOSTI	PODLAHOVÁ PLOCHA [m²]	NÁŠLAPNÁ VRSTVA PODLAHY	Úpravy
8.0	Vonkajšie vstupné schodisko kotolne	2,73	betónová exteriérová dlažba (zámková)	plocha v spáde 0,5 % od objektu lem schodov minipalisády do bet. lôžka
8.1	Hala	340,01	betónová hladená doska (priemyselná podlaha)	nové vnútorné omietky nový podhľad SDK
8.2	Predsieň WC	2,34	keramická protišmyková dlažba	nové vnútorné omietky, ker. obklad stien do výšky 2,0 m nový podhľad SDK - znížený
8.3	WC	1,62		
8.4	Kotoľňa	3,94	keramická protišmyková dlažba + soklik stien	nové vnútorné omietky, ker. obklad okolo umývadla, nový podhľad SDK - znížený
Podlahová plocha spolu bez vonkajšieho vstupného schodiska kotolne		347,91 m²		

LEGENDA

- Skutkové obvodové steny - predpokladaná skladba (podrobne nesondované) - nosný ŽB skelet + výplňové zmiešané murivo (pórobetónové tvárnice + pálené tehly), nové exteriérové zateplenie minerálna vlna hr. 150 mm + fasádna omietka, vnútorné i vonkajšie ostenia a nadpražia okien a dverí minerálna vlna hr. 30 mm + omietka, soklel styrodur hr. 120 mm + marmolit
- Nové murivo - nadmúrovka, domúrovky otvorov, nové priečky a steny - pórobetónové tvárnice - napr. Ytong nadmurovka pod nový ŽB veniec hr. 375 mm, domúrovky v skutkovej obvodovej stene hr. 300 mm, nová vnútorná stena v mieste asanovanej pôvodnej drevenej sendvičovej priečky hr. 250 mm, nové vnútorné priečky hr. 150 mm
- (8v) - Nové sekčné vráta , kovové fóliované, farba z exteriéru zlatý dub, zateplené, ovládané manuálne, opatrené integrovanými jednokrídkovými malými dverami pre vstup, vráta do pôvodného otvoru, otvor cca 3280 x 3240 mm, Počet 1 ks
- (8o) - Nové okno, plastové, farba z exteriéru zlatý dub, otváravo-sklopné pravé, kľučku osadiť maximálne možne k spodnej hrane, izolačné trojsklo, okno do pôvodného otvoru, otvor cca 1160 x 1490 mm, Počet 10 ks, (vnútorný parapet plast, vonkajší plech)
- (8m) - Nové okno, plastové, farba z exteriéru zlatý dub, otváravo-sklopné pravé, kľučku osadiť maximálne možne k spodnej hrane, izolačné trojsklo, okno do nového otvoru, nad otvorom zhotoviť pred búraním otvoru nový dodatočný preklad (prefabrikovaný) nový otvor 600 x 1460 mm, Počet 2 ks, (vnútorný parapet plast, vonkajší plech)
- (8d) - Nové vstupné dvere do kotolne, plastové zateplené plné jednokrídlové ľavé, farba z exteriéru zlatý dub, dvere do nového otvoru, nad otvorom zhotoviť pred búraním otvoru nový dodatočný preklad (prefabrikovaný), nový otvor 1050 x 2100 mm, svetlosť dverí cca 900 x 2000 mm, Počet 1 ks, dvere označiť príslušnými štítkami podľa predpisu pre plyn. kotolne, pred dverami zhotoviť nové vstupné schodisko
- Odvod spalín od plynového kotla - potrubie nad strechu, voliť systém podľa konkrétneho typu kotla, vedený nad úroveň strechy - presný presah výšky nad strechu určiť podľa konkrétneho typu kotla
- (vp) - Vlez do podstrešia 800/800 mm - zateplený poklop prístup prikladacím rebríkom protipožiarne prevedenie
- Obrys strechy objektu

Poznámka

- zakreslenie skutkového stavu objektu je spracované na základe, obhliadky objektov, zamerania a fotodokumentácie skutkového stavu objektov, (september 2021)
- jednotlivé konštrukcie objektu neboli podrobne a celoplošne sondované, nie je možné určenie ich presných materiálových, statických charakteristík, taktiež nie je možné určenie technického stavu jednotlivých konštrukcií
- zakreslenie je realizované s možnou odchýlkou max. 50 mm (dôvodom je nerovnosť omietaných plôch, resp. rozmerové rozdiely zabudovaných prvkov a konštrukcií, taktiež nebolo možné realizovať dokonalé zameranie objektu (merané bez lešení, lávok, plošín a taktiež bez podrobnej sondáže skutkových konštrukcií)

Upozornenie

* Táto projektová dokumentácia je spracovaná v stupni pre vydanie stavebného povolenia (SP), v žiadnom prípade nenahráďza realizačnú dokumentáciu !
* Táto projektová dokumentácia je výhradným vlastníctvom jej spracovateľa, jej šírenie, editácia a kopírovanie je povolené iba na základe súhlasu jej spracovateľa !

±0,000 - úroveň čistej podlahy pôdorysu SO 08 = +0,390 m od úrovne upraveného terénu pri hlavnom vstupe do objektu

spracoval: Milan Ščury	software: 4M-CAD - licencia: L1502670494		
rozsah PD: PD pre vydanie SP	profesia PD: ARCHITEKTÚRA		
mierka výkresu: 1:75	dátum spracovania: 09 / 2021		
investor: Obec Zborov nad Bystricou Zborov nad Bystricou č. 223, 023 03 Zborov nad Bystricou			
názov stavby: Modernizácia Zberného dvora v obci Zborov nad Bystricou - podpora triedeného zberu odpadu			
miesto stavby: areál zberného dvora v Zborove nad Bystricou, okres Čadca kat. úz. Zborov nad Bystricou KN 945/1, 945/2, 945/4, 945/5, 945/8, 945/10, 945/15			
stavebný objekt: SO 08 - Výrobná hala - stavebné úpravy			
obsah výkresu: Pôdorys - nový stav		číslo výkresu: 8.4	

Príl. č. 16: Modernizácia zberného dvora v obci Zborov nad Bystricou, SO 08 Výrobná hala - stavebné úpravy, Rez

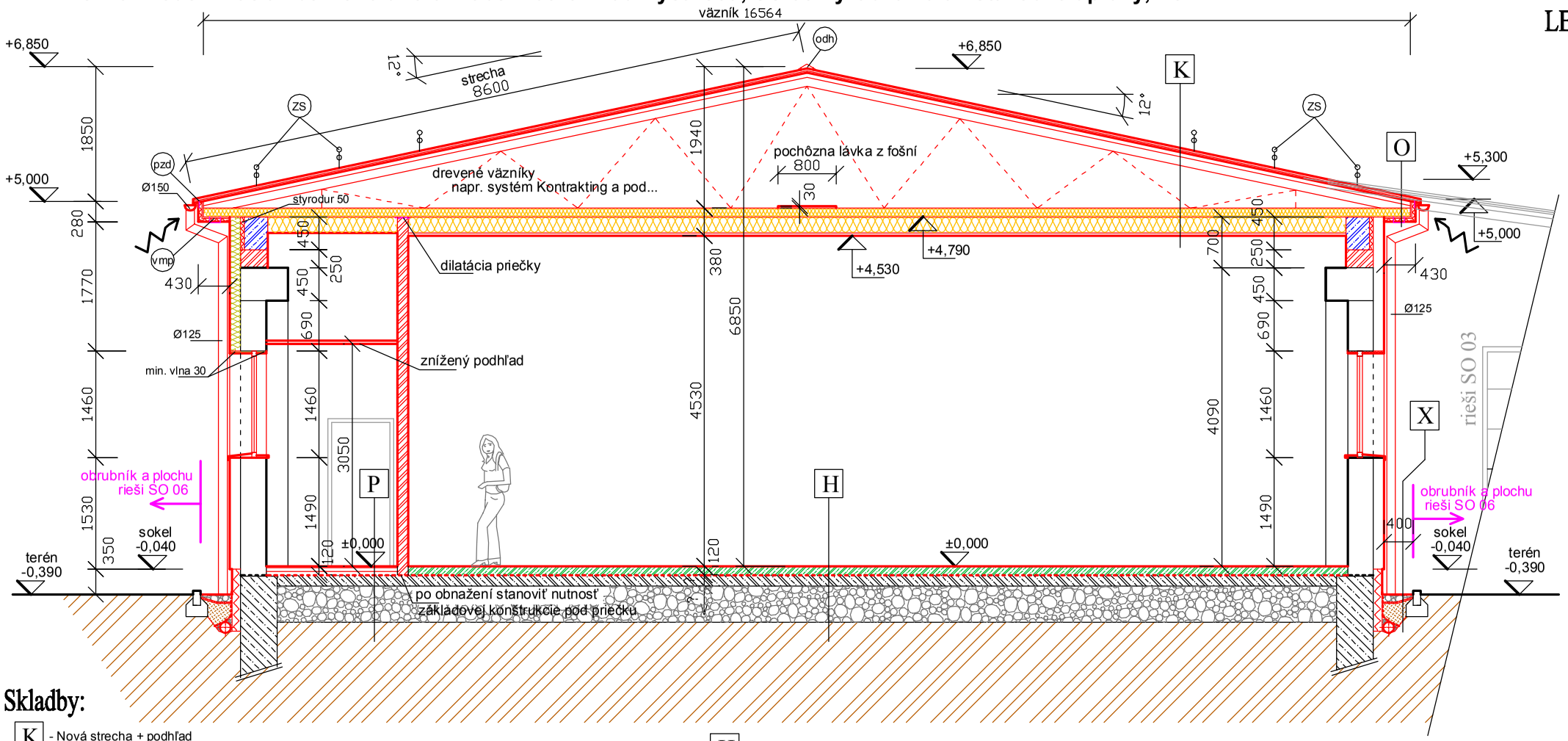

LEGENDA

- Skutkové obvodové steny - predpokladaná skladba (podrobne nesondované) - nosný ŽB skelet + výplňové zmiešané murivo (pórobetónové tvárnice + pálené tehly), nové exteriérové zateplenie minerálna vlna hr. 150 mm + fasádna omietka, vnútorné i vonkajšie ostenia a nadpražia okien a dverí minerálna vlna hr. 30 mm + omietka, sokel styrodur hr. 120 mm + marmolit
- Nové murivo - nadmúrovka, domúrovky otvorov, nové priečky a steny - pórobetónové tvárnice - napr. Ytong, nadmurovka pod nový ŽB veniec hr. 375 mm, domúrovky v skutkovej obvodovej stene hr. 300 mm, nová vnútorná stena v mieste asanovanej pôvodnej drevenej sendvičovej priečky hr. 250 mm, nové vnútorné priečky hr. 150 mm
- Nový ŽB veniec pod krovovou konštrukciou , nad rámec zateplenia fasády z exteriérovej strany zateplený styrodurom hr. 50 mm - veniec podrobne rieši časť statika celkový rozmer vrátane styroduru 375 x 450 mm
- Skutkové betónové základové konštrukcie - nesondované, hĺbka založenia nezistená
- Skutková ŽB podkladná doska (predpoklad) - nesondované, hrúbka nezistená
- Skutkový podsyp dosky - štrkodrva (predpoklad) - nesondované, hrúbka nezistená
- Zemná pláň (rastlý terén) - predpoklad - dostatočná únosnosť
- Prúdenie vzduchu v podstreší, zabezpečené nasávaním vzduchu priebežnou vetracou mriežkovinou medzi kontralatami a medzi väznikmi v úrovni za dažďovým žľabom, mriežkami 150 x 150 mm v medzerách medzi väznikmi zo spodu odstrešia, odvetraním v hrebeni strechy - priebežný vetrací profil - (podľa použitej strešnej krytiny) a vetraním v štítovej stene mriežkami 300 x 300 mm (všetky mriežky s protihmyzovou sieťkou)
- (ZS) - Zachytávače snehu - priebežné (typ LE, alt. VLEN, alt. podľa krytiny) rozmiestnenie zachytávačov je zakreslené schématicky - určí dodávateľ strešnej krytiny podľa konkrétneho riešenia a použitej krytiny
- (vmp) - Mriežky vetrania podstrešia v medzerách medzi väznikmi zo spodu odstrešia 150 x 150 mm (mriežky s protihmyzovou sieťkou)
- (pzd) - Prevetranie strešného plášťa v úrovni za dažďovými žľabmi v medzerách medzi väznikmi a kontralatami priebežná vetracia mriežkovina
- (odh) - Odvetranie strešného plášťa v hrebeni strechy - priebežný vetrací profil - (podľa použitej strešnej krytiny)

Skladby:

K - Nová strecha + podhľad

- strešná krytina - hliníkový farbený plech - hladký - falcovaný v pásoch na celú dĺžku strešnej roviny, (vodotesné falce, farba hnedá)
- alternatívne - podplechová fólia - separačná membrána (pri tejto alternatíve voliť plné debnenie)
- latovanie - z dosák hr. 25 mm, alt. plné debnenie (systém latovania zvolí dodávateľ podľa konkrétnej krytiny) (opatrené náterom proti hnilobe a škodcom)
- kontralatovanie - 60 x 60 mm (opatrené náterom proti hnilobe a škodcom)
- ochranná podstrešná fólia (vysokodifúzna - vhodná pre plech. krytiny)
- krovová konštrukcia - drevené strešné väzníky vrátane náterov a zavetrení (napr. systém Kontrakting, alt. iný komplexný systém)
- prevetrávaný čiastočne pochôzny podstrešný priestor - pochôzna plocha z fošní hr. 30 mm (prevetranie riešiť prvkami vetrania v rovine strechy v rímse, v štítovej stene a v hrebeni strechy!)
- paropriepustná fólia - ochrana tepelnej izolácie (spoje prekladať + prelepiť páskou)
- tep. izolácia - minerálna vlna - na nosný rošt vešaný na krovovú konštrukciu čiastočne pomedzi spodné pásnice väznikov a čiastočne podvesiť popod väzníky - minerálna vlna hrúbka 120 + 220 mm (celkom 340 mm) (minerálna vlna - U = 0,033 W/(m.K)
- konštrukcia zaveseného podhľadu - nosná konštrukcia - plechové pozinkované profily + parozábrana (fólia s prelepením spojov) + protipožiarny sádrokartón hr. 15 mm, (kotolňa a WC - protivlhkostné prevedenie - ZNÍŽENÝ !)
- vykurovaný interiér objektu

O - Nová strecha v odstreší

- strešná krytina - hliníkový farbený plech - hladký - falcovaný v pásoch na celú dĺžku strešnej roviny, (vodotesné falce, farba hnedá)
- alternatívne - podplechová fólia - separačná membrána (pri tejto alternatíve voliť plné debnenie)
- latovanie - z dosák hr. 25 mm, alt. plné debnenie (systém latovania zvolí dodávateľ podľa konkrétnej krytiny) (opatrené náterom proti hnilobe a škodcom)
- kontralatovanie - 60 x 60 mm (opatrené náterom proti hnilobe a škodcom)
- ochranná podstrešná fólia (vysokodifúzna - vhodná pre plech. krytiny)
- krovová konštrukcia - drevené strešné väzníky vrátane náterov a zavetrení (napr. systém Kontrakting, alt. iný komplexný systém)
- prevetrávaný čiastočne pochôzny podstrešný priestor - pochôzna plocha z fošní hr. 30 mm (prevetranie riešiť prvkami vetrania v rovine strechy v rímse, v štítovej stene a v hrebeni strechy!)
- pomocný nosný rošt podbitia z hranolov 60 x 60 mm (opatrený náterom proti hnilobe a škodcom)
- nosné podbitie - CETRIS doska hr. 18 mm
- fasádna minerálna vlna hr. 50 mm (lepená + kotvená)
- vonkajšia omietka (prevedenie totožné s fasádou) (v podbití osadiť prvky prevetrania podstrešia)
- exteriér

H - Nová podlaha v hale

- nová nášlapná vrstva - hladený betónový poter (priemyselná podlaha) - vysokopevnostný betón + KARI sieť Ø 6,0 mm oká 100 x 100 mm, kladená v dvoch výškach (sieť prekladať min. 2 oká) + rozptýlená výstuž (podľa typu betónu) protisoľná úprava betónu - hrúbka betónu 120 mm (dilatovať narezaním + pretmelenie - systém určí dodávateľ podlahy)
- nová hydroizolácia - typ stanoviť po obnažení pôv. vrstiev podľa skutkovej hydroizolácie novú hydroizoláciu prepojiť s pôvodnou hydroizoláciou (pôvodný podklad vyspraviť a penetrovať)
- skutková ŽB podkladná doska - predpoklad (nesondované), hrúbka nezistená predpoklad 150 mm
- skutkový podsyp dosky - štrkodrva (predpoklad) - hrúbka nezistená predpoklad 500 mm
- zemná pláň (rastlý terén) - predpoklad - dostatočná únosnosť

P - Nová podlaha soc. zázemie a kotolňa

- nová nášlapná vrstva - keramická protišmyková dlažba + flexibilné lepidlo, hrúbka spolu cca 20 mm
- betónový poter, betón C25/30 + KARI sieť Ø 5,0 mm oká 100 x 100 mm, (prekladať min. 2 oká), hrúbka 50 mm
- ochranná fólia
- styrodur hrúbky 50 mm
- nová hydroizolácia - typ stanoviť po obnažení pôv. vrstiev podľa skutkovej hydroizolácie novú hydroizoláciu prepojiť s pôvodnou hydroizoláciou (pôvodný podklad vyspraviť a penetrovať)
- skutková ŽB podkladná doska - predpoklad (nesondované), hrúbka nezistená predpoklad 150 mm
- skutkový podsyp dosky - štrkodrva (predpoklad) - hrúbka nezistená predpoklad 500 mm
- zemná pláň (rastlý terén) - predpoklad - dostatočná únosnosť

X - Úprava okolo sokla + odvodnenie spodnej stavby (v mieste kde spevnená plocha nezasahuje až k stenám objektu)

- pohľadový obsyp - pohľadové kamenné okruhliaky, vrstva hr. 100 mm
- geotextília

ODVODNENIE SPODNEJ STAVBY - riešenie pre všetky strany !

- zásyp nepriepustnou zeminou - hutnený po vrstvách
- fólia TEFOND (štupľová) - vedená popri stene až nad úroveň spevnenenej plochy, resp. do plochy pohľadových okruhliakov (vetranie)
- štrkodrvové drenážne lôžko
- perforovaná drenážna rúra FLEXIBIL min. Ø 150 mm dno lôžka vystlať geotextíliou, rúra spádovaná okolo stavby v spáde vždy min. 2%, na potrubí v rohoch objektu zhotoviť zvislé vývody nad terén pre prepláchnutie a vetranie potrubia odvodnenie zaústené cez dažďovú kanalizáciu až do trativodnej šachty
- zemná pláň (rastlý terén) - predpoklad - dostatočná únosnosť (v prípade nutnosti zvýšiť únosnosť násypom ŠD)

Poznámka

- zakreslenie skutkového stavu objektu je spracované na základe, obhliadky objektov, zamerania a fotodokumentácie skutkového stavu objektov, (september 2021)
- jednotlivé konštrukcie objektu neboli podrobne a celoplošne sondované, nie je možné určenie ich presných materiálových, statických charakteristík, taktiež nie je možné určenie technického stavu jednotlivých konštrukcií
- zakreslenie je realizované s možnou odchýlkou max. 50 mm (dôvodom je nerovnosť omietaných plôch, resp. rozmerové rozdiely zabudovaných prvkov a konštrukcií, taktiež nebolo možné realizovať dokonalé zameranie objektu (merané bez lešení, lávok, plošín a taktiež bez podrobnej sondáže skutkových konštrukcií)

Upozornenie

* Táto projektová dokumentácia je spracovaná v stupni pre vydanie stavebného povolenia (SP), v žiadnom prípade nenahrádza realizačnú dokumentáciu !
* Táto projektová dokumentácia je výhradným vlastníctvom jej spracovateľa, jej šírenie, editácia a kopírovanie je povolené iba na základe súhlasu jej spracovateľa !

±0,000 - úroveň čistej podlahy pôdorysu SO 08 = +0,390 m od úrovne upraveného terénu pri hlavnom vstupe do objektu

spracoval: Milan Ščury	software: 4M-CAD - licencia: L1502670494		
rozsah PD: PD pre vydanie SP	profesia PD: ARCHITEKTÚRA		
mierka výkresu: 1:75	dátum spracovania: 09 / 2021		
investor: Obec Zborov nad Bystricou Zborov nad Bystricou č. 223, 023 03 Zborov nad Bystricou			
názov stavby: Modernizácia Zberného dvora v obci Zborov nad Bystricou - podpora triedeného zberu odpadu			
miesto stavby: areál zberného dvora v Zborove nad Bystricou, okres Čadca kat. úz. Zborov nad Bystricou KN 945/1, 945/2, 945/4, 945/5, 945/8, 945/10, 945/15			
stavebný objekt: SO 08 - Výrobná hala - stavebné úpravy			
obsah výkresu: Rez - nový stav		číslo výkresu: 8.7	

Príl. č. 17: Modernizácia zberného dvora v obci Zborov nad Bystricou, SO 09 Výmena brán - hlavný vstup, Pôdorys, pohľad

pôdorys

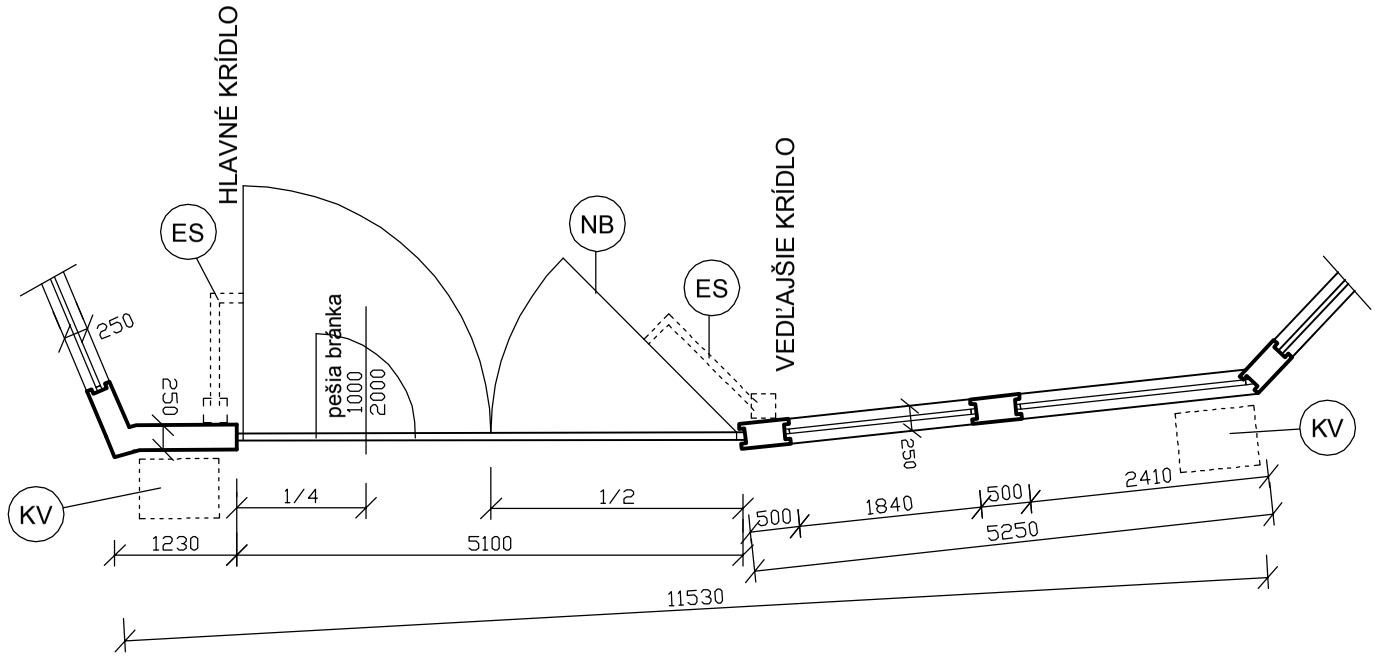

pohľad

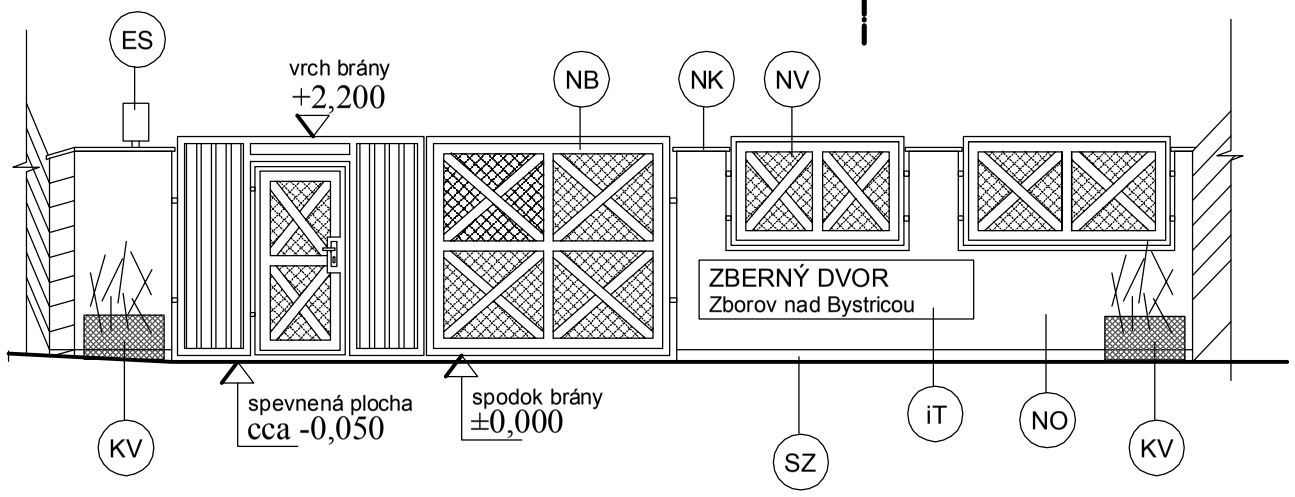

rez

rez

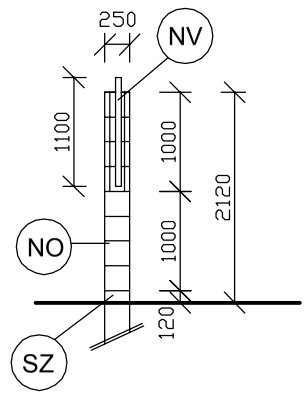

LEGENDA

NB - nová brána - dvojkrídlová otváravá, ľavé krídlo (pri pohľade z vonka oplotenia) hlavné, šírka celej brány cca 5100 mm - zamerať pred výrobou, výška 2200 mm, dolná špára max. 50 mm s integrovanou pešiou bránkou v hlavnom krídle šírky 1000 mm, výšky 1950 mm bez spodného prechodového rámu
konštrukcia oceľová z jaklov, žiarovo zinkovaná s výplňou hladká sitovina oká max. 80 mm vložená diagonálne, z prednej strany pohľadový obklad "krížový motív, resp. zvislé dosky" z kompozitných dosiek šírky 100 mm farba hnedá tmavá (imitácia dreva)
brána s elektrickým diaľkovým ovládaním s možnosťou manuálneho otvorenia (v prípade výpadku elektrickej energie)

NV - nová výplň prednej strany oplotenia - oceľový rámik z jaklov žiarovo zinkovaný s výplňou hladká sitovina oká max. 80 mm vložená diagonálne, z prednej strany pohľadový obklad "krížový motív" z kompozitných dosiek šírky 100 mm farba hnedá tmavá (imitácia dreva)

NO - nová omietka muriva prednej strany oplotenia - vonkajšia sanačná vhodná do vlhkého prostredia a na murivo vystavené vlhkosti - farba biela (podklad dokonale zrovnať, očistiť, penetrovať)

NK - nové zákrytové betónové čapice betónového oplotenia prednej strany - prefabrikované, krycia šírka 35 cm + ochranný vonkajší transparentný náter

SZ - skutkový viditeľný betónový základ (výška max. 150 mm) - očistiť a opatriť ochranným protivlhkostným transparentným exteriérovým náterom

iT - informačná tabuľa rozmer cca 2,7 x 0,6 m - riešiť grafickým návrhom

- nové zákrytové betónové čapice oplotenia - prefabrikované, krycia šírka 32 cm + ochranný transparentný náter

KV - nové vonkajšie kvetináče pre osadenie nízkej zelene pred oplotením - betónová konštrukcia rozmer cca 600 x 800 mm, výška cca 450 mm (2 ks)

ES - nové elektrické diaľkové ovládanie brány so signalizáciou otvárania majáčikom na vrchu oplotenia s možnosťou manuálneho otvorenia (v prípade výpadku elektrickej energie), ovládanie a mechanizmus otvárania inštalovať z vnútornej strany v areáli, el. napájanie rieši samostatná časť PD

POZOR

- **BRÁNU PRED ZADANÍM DO VÝROBY ZAMERAŤ !**
- **Nové závesy brány kotviť do skutkového muriva oplotenia chemickými kotvami**
- **El. napájanie brány rieši samostatná časť PD**

Poznámka

- zakreslenie skutkového stavu objektu je spracované na základe, obhliadky objektov, zamerania a fotodokumentácie skutkového stavu objektov, (september 2021)
- jednotlivé konštrukcie objektu neboli podrobne a celoplošne sondované, nie je možné určenie ich presných materiálových, statických charakteristík, taktiež nie je možné určenie technického stavu jednotlivých konštrukcií
- zakreslenie je realizované s možnou odchýlkou max. 50 mm (dôvodom je nerovnosť omietaných plôch, resp. rozmerové rozdiely zabudovaných prvkov a konštrukcií, taktiež nebolo možné realizovať dokonalé zameranie objektu (merané bez lešení, lávok, plošín a taktiež bez podrobnej sondáže skutkových konštrukcií)

Upozornenie

* Táto projektová dokumentácia je spracovaná v stupni pre vydanie stavebného povolenia (SP), v žiadnom prípade nenahrádza realizačnú dokumentáciu !
* Táto projektová dokumentácia je výhradným vlastníctvom jej spracovateľa, jej šírenie, editácia a kopírovanie je povolené iba na základe súhlasu jej spracovateľa !

±0,000 - úroveň skutkovej čistej podlahy v pôvodnej časti objektu SO 02 = +0,020 od úrovne upraveného terénu pri vstupoch do pôvodnej časti objektu

spracoval: Milan Ščury	software: 4M-CAD - licencia: L1502670494		
rozsah PD: PD pre vydanie SP	profesia PD: ARCHITEKTÚRA		
mierka výkresu: 1:75	dátum spracovania: 09 / 2021		
investor: Obec Zborov nad Bystricou Zborov nad Bystricou č. 223, 023 03 Zborov nad Bystricou			
názov stavby: Modernizácia Zberného dvora v obci Zborov nad Bystricou - podpora triedeného zberu odpadu			
miesto stavby: areál zberného dvora v Zborove nad Bystricou, okres Čadca kat. úz. Zborov nad Bystricou KN 945/1, 945/2, 945/4, 945/5, 945/8, 945/10, 945/15			
stavebný objekt: SO 09 - Výmena brán			
obsah výkresu: Hlavný vstup - nová brána			číslo výkresu: 9.3

Príl. č. 18: Modernizácia zberného dvora v obci Zborov nad Bystricou, SO 09 Výmena brán - zadný vstup, Pôdorys, pohľad

pôdorys

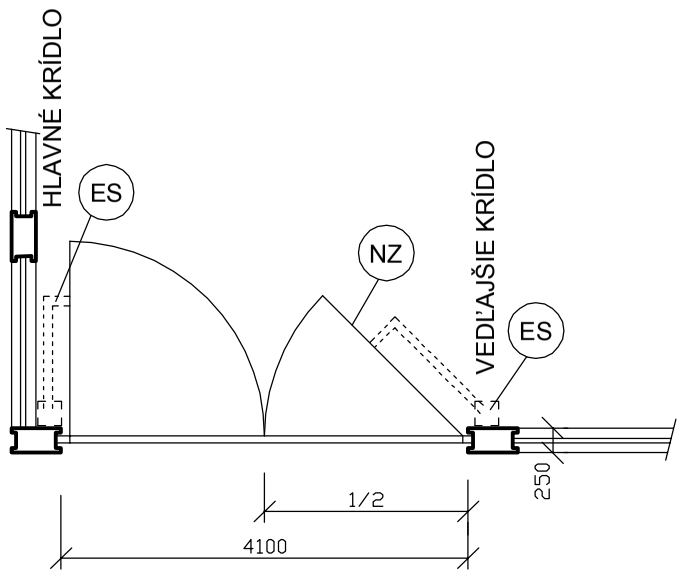

pohľad

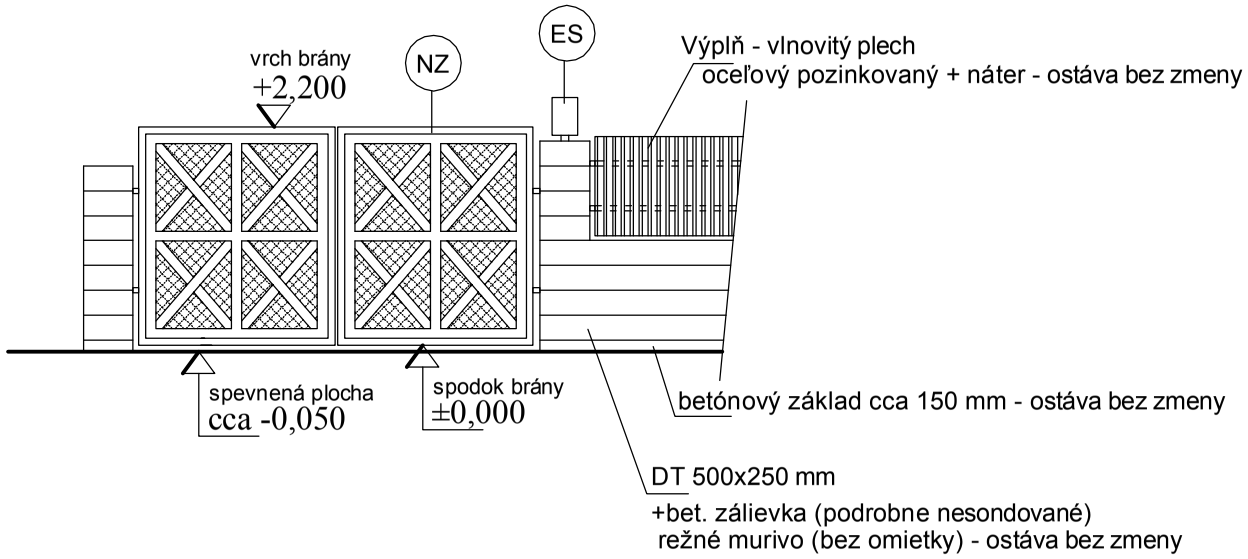

LEGENDA

NZ - nová zadná brána - dvojkrídlová otváravá, ľavé krídlo (pri pohľade z vonka oplotenia) hlavné,
šírka celej brány cca 4100 mm - zamerať pred výrobou, výška 2200 mm, dolná špára max. 50 mm
konštrukcia oceľová z jaklov, žiarovo zinkovaná s výplňou hladká sitovina oká max. 80 mm
vložená diagonálne, z prednej strany pohľadový obklad "krížový motív" z kompozitných dosiek
šírky 100 mm farba hnedá tmavá (imitácia dreva)
brána s elektrickým diaľkovým ovládaním s možnosťou manuálneho otvorenia (v prípade
výpadku elektrickej energie)

ES - nové elektrické diaľkové ovládanie brány so signalizáciou otvárania majáčikom na vrchu oplotenia
s možnosťou manuálneho otvorenia (v prípade výpadku elektrickej energie), ovládanie a mechanizmus
otvárania inštalovať z vnútornej strany v areáli, el. napájanie rieši samostatná časť PD

POZOR

- **BRÁNU PRED ZADANÍM DO VÝROBY ZAMERAŤ !**
- **Skutkové oplotenie pri bráne ostáva bez zmeny**
- **Nové závesy brány kotviť do skutkového muriva oplotenia chemickými kotvami**
- **El. napájanie brány rieši samostatná časť PD**

Poznámka

- zakreslenie skutkového stavu objektu je spracované na základe, obhliadky objektov, zamerania a fotodokumentácie skutkového stavu objektov, (september 2021)
- jednotlivé konštrukcie objektu neboli podrobne a celoplošne sondované, nie je možné určenie ich presných materiálových, statických charakteristík, taktiež nie je možné určenie technického stavu jednotlivých konštrukcií
- zakreslenie je realizované s možnou odchýlkou max. 50 mm (dôvodom je nerovnosť omietaných plôch, resp. rozmerové rozdiely zabudovaných prvkov a konštrukcií, taktiež nebolo možné realizovať dokonalé zameranie objektu (merané bez lešení, lávok, plošín a taktiež bez podrobnej sondáže skutkových konštrukcií)

Upozornenie

* Táto projektová dokumentácia je spracovaná v stupni pre vydanie stavebného povolenia (SP), v žiadnom prípade nenahrádza realizačnú dokumentáciu !

* Táto projektová dokumentácia je výhradným vlastníctvom jej spracovateľa, jej šírenie, editácia a kopírovanie je povolené iba na základe súhlasu jej spracovateľa !

±0,000 - úroveň skutkovej čistej podlahy v pôvodnej časti objektu SO 02 = +0,020 od úrovne upraveného terénu pri vstupoch do pôvodnej časti objektu

spracoval: Milan Ščury	software: 4M-CAD - licencia: L1502670494		
rozsah PD: PD pre vydanie SP		profesia PD: ARCHITEKTÚRA	
mierka výkresu: 1:75		dátum spracovania: 09 / 2021	
investor: Obec Zborov nad Bystricou Zborov nad Bystricou č. 223, 023 03 Zborov nad Bystricou			
názov stavby: Modernizácia Zberného dvora v obci Zborov nad Bystricou - podpora triedeného zberu odpadu			
miesto stavby: areál zberného dvora v Zborove nad Bystricou, okres Čadca kat. úz. Zborov nad Bystricou KN 945/1, 945/2, 945/4, 945/5, 945/8, 945/10, 945/15			
stavebný objekt: SO 09 - Výmena brán			
obsah výkresu: Zadný vstup			číslo výkresu: 9.4

VII. DÁTUM SPRACOVANIA

Žilina, 14. marca 2022

VIII. MENO, PRIEZVISKO, ADRESA A PODPIS SPRACOVATEĽA OZNÁMENIA

RNDr. Miloslav Badík
ENVI-EKO, s. r. o.
Platanová 3225/2
010 07 Žilina

V Žiline, 14. marca 2022

.....
RNDr. Miloslav Badík
spracovateľ oznámenia o zmene navrhovanej činnosti

IX. PODPIS OPRÁVNENÉHO ZÁSTUPCU NAVRHOVATEĽA

V Zborove nad Bystricou, 14. marca 2022

.....
PaedDr. Juraj Hlavatý
starosta obce