Tranovského , s.r.o.
Vrančovičova 2
841 03 Bratislava

Rekultivácia Tomášov

Obec Tomášov, k.ú. Tomášov , okr. Senec

investor: **T2AM, a. s.**

na parcele: 1308/15

Projekt pre územné rozhodnutie

A.

Sprievodná správa

Bratislava
August 2021
číslo zákazky: 5/2021

OBSAH:

1. Identifikačné údaje stavby
2. Základné údaje charakterizujúce stavbu a jej budúcu prevádzku
3. Prehľad východiskových podkladov
4. Členenie stavby na prevádzkové súbory a stavebné objekty
5. Vecné a časové väzby stavby na okolitú výstavbu, súvisiace investície
6. Prehľad užívateľov a prevádzkovateľov
7. Termíny začatia a dokončenia stavby
8. Skúšobná prevádzka a doba jej trvania vo vzťahu k dokončeniu, kolaudácii a užívaniu stavby
9. Celkové náklady stavby

1. Identifikačné údaje stavby

Názov stavby:	Rekultivácia Tomášov
Druh a účel stavby:	Novostavba – rekultivácia
Miesto stavby:	Tomášov okr. Senec k.ú. Tomášov , parc. číslo: 1308/15
Investor:	T2AM, a.s.
Spracovateľ:	Tranovského s.r.o., Vrančovičova 2 841 03 Bratislava
Stupeň dokumentácie:	Projekt pre územné rozhodnutie
Hlavný projektant:	Ing. Richard Packa
Stavebná časť:	Ing. Richard Packa

2. Základné údaje charakterizujúce stavbu a jej budúcu prevádzku

Charakteristika objektu :

Daný objekt jamy po vyťažení je samostatne stojaci v obci Tomášov okr. Senec. Hlavný vstup do areálu je riešený zo strany jestvujúcej príjazdovej poľnej cesty. Pri vstupe na pozemok bude umiestnená mobilná váha. Objekt administratívy je umiestnený mimo riešeného územia v blízkosti mobilnej váhy - riešený je ako obytný kontajner so solárnym kolektorom na účel zriadenia kancelárie (dodávka firmy CONTAINEX). V rámci areálu sa nachádza suché WC pre účely pracovníkov stavby (dodávka firmy TOITOI).
Z architektonického hľadiska objekty nebudú mať negatívny vplyv na riešené územie.

Charakteristika prevádzky:

Pri prevádzke (obytný kontajner) bude osadený suchý WC slúžiaci pre pracovníkov stavby. Daný areál nebude napojený na vodovod. Pitná voda bude na stavbu dovážaná formou minerálok resp. dodávkou vody v bandaskách. Umývanie rúk bude riešené z bandasiek na vodu.
Rekultivácia bude zabezpečovaná bežnými mechanizmami pre zemné práce – čelným nakladačom, lyžicovým rýpadlom a nákladnými samosklápacími vozidlami. Pri realizácii stavby budú použité mechanizmy dodávateľských organizácií.
V uvedenom areáli sa neuvažuje s uskladňovaním pohonných hmôt. Tankovanie mechanizmov bude riešené každodenným dovozom pohonných látok v bandaskách – riešenie aj kvôli kontrole zamestnancov.

3. Prehľad východiskových podkladov

Pre spracovanie dokumentácie boli použité nasledovné podklady:

- geodetické zameranie
- Hydrogeologický posudok – RNDr. Ján Antal
- vizuálna obhliadka
- Hydrogeologický posudok – Vodné zdroje Slovakia s.r.o. – Tomášov – materiálová jama – RNDr. M. Némethyová a kol. 9/2019

4. Členenie stavby na prevádzkové súbory a stavebné objekty

Objektová skladba projektu stavby prikladaného k žiadosti o vydanie územného rozhodnutia:

SO- 01	Vyťažená jama
SO- 02	Mobilný kontajner + suché WC
SO- 03	Mobilná váha
SO- 04	Mobilné oplotenie

5. Vecné a časové väzby stavby na okolitú výstavbu, súvisiace investície

Plánované práce budú prebiehať na pozemku parcela č. 1308/15 na ktorom bude realizovaná vlastná rekultivácia.
Súčasťou rekultivačných prác je aj zariadenie staveniska, umiestnené na pozemku.

6. Prehľad užívateľov a prevádzkovateľov

Daná stavba má jediného užívateľa a prevádzkovateľa, ktorým je firma T2AM, a.s. Po ukončení rekultivácie a odstránení dočasného oplotenia bude celá plocha opätovne používaná pre poľnohospodárske účely.

7. Termíny začatia a dokončenia stavby

Predpokladaný termín výstavby:

Zahájenie:	11/2021
Ukončenie:	8/2024
Doba výstavby:	3 roky

8. Skúšobná prevádzka a doba jej trvania vo vzťahu k dokončeniu, kolaudácii a užívaniu stavby

Vzhľadom na charakter stavby sa neuvažuje so skúšobnou prevádzkou, objekt bude ihneď po dokončení rekultivácie odovzdaný budúcemu prevádzkovateľovi do užívania.

9. Celkové náklady stavby

V čase spracovania projektovej dokumentácie je predpokladaný investičný náklad stavby cca 180.000 Eur.

V Bratislave, august 2021

Ing. Richard Packa
autorizovaný stavebný inžinier

Tranovského , s.r.o.
Vrančovičova 2
841 03 Bratislava

Rekultivácia Tomášov

Obec Tomášov, k.ú. Tomášov, okr. Senec

investor: T2AM, a. s.

na parcele: 1308/15

Projekt pre územné rozhodnutie

B.

Súhrnná technická správa

Bratislava
August 2021
číslo zákazky: 5/2021

Obsah technickej správy:

1. Účel objektu, účelové jednotky, kapacita, zastavaná plocha

2. Architektonické, výtvarné a funkčné riešenie

3. Orientácia na svetové strany

4. Charakteristika územia stavby

4.1 Zhodnotenie polohy a stavu staveniska

4.2 Vykonané prieskumy a použité podklady

4.3 Príprava na realizáciu

5. Urbanistické, architektonické a stavebno-technické riešenie stavby

5.1 Zdôvodnenie urbanistického, architektonického, výtvarného a stavebno-technického riešenia stavby so zreteľom na účel stavby

5.2 Údaje o technickom zariadení

5.3 Riešenie dopravy

5.4 Úpravy plôch a zariadenie staveniska

6. Opis technického riešenia

7. Terénne a sadové úpravy

8. Manipulácia s odpadom

9. Ochrana zdravia a životného prostredia

10. Záver

1. Účel objektu, účelové jednotky, kapacita, zastavaná plocha

Plánované práce budú prebiehať na ploche 49 719 m2 .

Základné údaje

Rekultivovaná plocha:	49 719 m2
Číslo parcely:	1308/15

Prístupová cesta bude po existujúcej poľnej ceste nachádzajúcej sa v severnej časti pozemku

2. Architektonické, výtvarné a funkčné riešenie

Charakteristika objektu:

Daný objekt jamy po vyťažení je samostatne stojaci v obci Tomášov okres Senec. Hlavný vstup do areálu je riešený zo strany jestvujúcej príjazdovej poľnej cesty. Pri vstupe na pozemok bude umiestnená mobilná váha. Objekt administratívy je umiestnený mimo riešeného územia v blízkosti mobilnej váhy - riešený je ako obytný kontajner so solárnym kolektorom na účel zriadenia kancelárie (dodávka firmy CONTAINEX s.r.o.). V rámci areálu sa nachádza suché WC pre účely pracovníkov stavby (dodávka firmy TOITOI) .
Z architektonického hľadiska objekty nebudú mať negatívny vplyv na riešené územie.

Charakteristika prevádzky:

Pri prevádzke (obytný kontajner) bude osadený suchý WC slúžiaci pre pracovníkov stavby. Daný areál nebude napojený na vodovod. Pitná voda bude na stavbu dovážaná formou minerálok resp. dodávkou vody v bandaskách. Umývanie rúk bude riešené z bandasiek na vodu.
Rekultivácia bude zabezpečovaná bežnými mechanizmami pre zemné práce - čelným nakladačom, lyžicovým rýpadlom a nákladnými samosklápacími vozidlami. Pri realizácii stavby budú použité mechanizmy dodávateľských organizácií.
V uvedenom areáli sa neuvažuje s uskladňovaním pohonných hmôt. Tankovanie mechanizmov bude riešené každodenným dovozom pohonných látok v bandaskách – riešenie aj kvôli kontrole zamestnancov.

3. Orientácia na svetové strany

Objekt vyťaženej jamy je umiestnený na značnej časti p.č. 1308/15. Hlavný vstup na pozemok p.č. 1308/15 sa nachádza v severnej časti pozemku.

4. Charakteristika územia stavby

4.1 Zhodnotenie polohy a stavu staveniska

Predmetný objekt sa nachádza pri obci Tomášov okres Senec (cca 1300 m od zastavaného územia obce). Pozemok je orientovaný pozdĺžnou osou v smere sever – juh. Do areálu je pomerne ľahký prístup, ktorý nie je ničím obmedzený.

Geomorfologické a hydrologické pomery

Jama sa nachádza v oblasti Podunajskej nížiny v kat. území obce Tomášov. Podľa geomorfologického členenia Slovenska patrí do celku Západné Karpaty, ide o súčasť Podunajskej panvy – Gabčíkovskej panvy. Oblasť je odvodňovaná riekou Dunaj, ktorá preteká v blízkosti. Hydrologicky patrí posudzovaná materiálová jama do povodia rieky Dunaj. Severne od riešeného územia tečie Malý Dunaj, Severovýchodne sa nachádza melioračný kanál Malinovo-Blahová a východne sa nachádza melioračný kanál Tomášov – Lehnice.
Územie má rovinatý charakter s nepatrným úklonom k juhu a juhovýchodu. Nadmorská výška terénu sa pohybuje okolo 128 m n.m. BpV.
Areál vyťaženej jamy má dobré komunikačné spojenie upravenými poľnými cestami na štátnu cestu do Bratislavy.

4.2 Vykonané prieskumy a použité podklady

- geodetické zameranie
- Hydrogeologický posudok - RNDr. Ján Antal
- vizuálna obhliadka
- Hydrogeologický posudok - Vodné zdroje Slovakia s.r.o. - Tomášov - materiálová jama - RNDr. M. Némethyová a kol. 9/2019

4.3 Príprava pre realizáciu

Záujmová oblasť má tvar trojuholníka pričom vyťažená jama je o výmere cca 4,97 ha.
Návrat p.č. 1308/15 do pôvodného stavu je definovaný nasledujúcimi parametrami:

- požadovaná hrúbka obnoveného humusového horizontu v zmysle posudku pôdnej služby je 40 cm
- materiál použitý na rekonštrukciu humusového horizontu nesmie obsahovať skelet
- hrúbka subhumózneho pôdotvorného substrátu bude 60 cm
- materiál pod subhumóznym substrátom až po hĺbku 6m bude len inertný odpad, ktorého vlastnosti garantujú požadovanú bezpečnosť priesakových dažďových vôd na kvalitu podzemných a povrchových vôd v riešenom území

Rekultivačné práce sa budú vykonávať pomocou hydraulického bagra a lyžicových nakladačov. Zásypové materiály budú privážané nákladnými autami na miesto zabudovania.
Elektrickú prípojku nie je potrebné budovať.

Na mieste stavby bude vybudovaná nájazdová rampa, po nej budú nákladné autá voziť zásypový materiál, ktorý bol vopred overený. Po zevezení celej plochy jamy sa táto vrstva zhutní a pripraví sa na zásyp ďalšej vrstvy, pričom každá vrstva bude mať max. 1,5 m. Zásyp bude pod stálym dohľadom OGD – odborný geologický dohľad.

Na zásyp jamy je možné použiť tieto odpady :

01 04 08 odpadový štrk a drvené horniny iné ako uvedené v 01 04 07,
01 04 09 odpadový piesok a íly,
02 04 01 zemina z čistenia a prania repy,
17 01 03 škridly a obkladový materiál a keramika,
17 01 07 zmesi betónu, tehál, škridiel, obkladového materiálu a keramiky iné ako uvedené v 17 01 06,
17 05 04 zemina a kamenivo iné ako uvedené v 17 05 03,
17 05 06 výkopová zemina iná ako uvedená v 17 05 05

Aby bol celý proces navrhovaných úprav bez negatívneho vplyvu na životné prostredie bude pred zahájením prac vybudovaný funkčný monitorovací systém kvality podzemných vôd (vrty T-1 a T-2).

5. Urbanistické, architektonické a stavebno-technické riešenie stavby

5.1 Zdôvodnenie urbanistického, architektonického, výtvarného a stavebno-technického riešenia stavby so zreteľom na účel stavby

Z urbanistického hľadiska je objekt umiestnený tak, že vytvorí vnútroblokový priestor. Hlavný vstup do objektu je riešený z prednej strany areálu – od poľnej cesty. Výškovo je osadený tak, že neprevyšuje okolité prostredie.

5.2 Údaje o technickom zariadení

Rekultivačné práce (rozprestieranie dovezenej zeminy) budú zabezpečované lyžicovým rýpadlom a nakladanie bude realizované čelným nakladačom. Dovoz materiálu bude realizovaný nákladnými samosklápacími vozidlami s nosnosťou do 40 t.
Daný objekt vzhľadom na jednoduchosť jeho riešenia nepožaduje žiadne špeciálne technologické zariadenia.

5.3 Riešenie dopravy

Prístup do areálu je riešený cez poľnú cestu na miestnu komunikáciu, ktorá je v tesnej blízkosti riešeného územia.
Pred vlastným užívaním poľných ciest bude zrealizovaná úprava ich povrchu zavezením štrkodrvou (v úsekoch s nespevneným povrchom) a zriadenie čistiacich stanovíšť vozidiel, na zamedzenie znečisťovania pozemných komunikácií pri vjazde na cestu. Dĺžka trasy v úseku poľnej cesty je cca 2,0 km.

5.4 Úpravy plôch a zariadenie staveniska

Komplexná rekultivácia zahŕňa tieto etapy:

- odstránenie jestvujúcej vegetačnej masy z biologicky oživenej pôdy na dne a svahoch vyťaženej jamy
- zavezenie vyťaženej jamy vhodným materiálom z nekontaminovaných miest podľa zonácie navrhnutej v odbornom hydrogeologickom posudku
- vlastná technická rekultivácia v zmysle vyhlášky – podľa požiadaviek definovaných v odbornom stanovisku NPPC VÚPOP Bratislava
- biologická rekultivácia

6. Opis technického riešenia

Napojenie na verejný vodovod si predmetná stavba nevyžaduje. Pitná voda bude na stavbu dovážaná formou minerálok, sociálne bunky EKO-WC nepotrebujú vodu. Umývanie bude zabezpečené z bandasiek na vodu - pracovníci budú z blízkeho okolia.
Pri plánovanej činnosti rekultivácie predmetnej jamy, budú dodržiavané všeobecne platné zásady ochrany pôdneho fondu, ochrany podzemných a povrchových vôd , ochrany prírody a krajiny.
Všetky používané mechanizmy budú udržiavané v dobrom technickom stave, aby boli zabezpečené proti úniku látok škodiacim vodám a ovzdušiu.

7. Terénne a sadové úpravy

Cieľom záverečnej etapy rekultivácie poľnohospodárskych pozemkov je obnoviť produkčný potenciál pôdy, jej humusového horizontu tak, aby sa maximálnou mierou priblížil pôvodným vlastnostiam ako sú:
- hrúbka humusového horizontu
- obsah humusu
- obsah makroživín najmä fosforu a draslíka
- pH pôdy

Optimalizácia uvedených parametrov v pôde vytvorí predpoklady pre vytvorenie priaznivého humusovoílovitého sorbčného komplexu pre ďalšie poľnohospodárske použitie.

8. Manipulácia s odpadom

Komunálny odpad

Vzhľadom na funkciu a charakter objektov bude pri prevádzke vznikať bežný komunálny odpad. Tento bude zhromažďovaný v normalizovaných kontajneroch, situovaných na samostatnom stanovisku mimo objekt. Stanovisko kontajneru je priamo prístupné z komunikácie. Odvoz odpadu bude zabezpečený majiteľom pozemku.

9. Ochrana zdravia , životného prostredia a ovzdušia

Daná stavba svojou prevádzkou nebude negatívne vplývať na životné prostredie. Nebude vyvodzovať nadmerný hluk, ani exhaláty. Z hľadiska hygieny nebude spôsobovať tienenie okolitých objektov.
Projekt pre územné konanie uplatňuje v technickom riešení konštrukcii, vo výrobe materiálov, prvkov a zariadení atestované výrobky. Tieto sú navrhované v súlade s technickými podmienkami výrobcu a s ohľadom na požadované zdravotné a bezpečnostné parametre, ako aj tepelno-technické a zvukovo izolačné hodnoty vo vzťahu k vonkajšiemu a vnútornému prostrediu objektov.
Znižovanie koncentrácie prachu v ovzduší bude realizované účinným spôsobom - skrápaním alebo filtráciou. Za účelom dosiahnutia čistoty pracovného ovzdušia sa musí zabraňovať uvoľňovaniu prachu do ovzdušia vhodnou technológiou. Spôsob likvidácie prachu zametaním nie je povolený.

V priestore realizovanej rekultivácie sa vyskytujú škodliviny pracovného prostredia a sú teda aj jeho súčasťou. Ide najmä o prach, hluk, vibrácie a plynné škodliviny . Na pracovisku sa bude tento stav monitorovať a pri prekročení najvyšších prípustných koncentrácií, alebo hodnôt neodkladne vykonať opatrenia na odstránenie tohto stavu.

Starostlivosť o bezpečnosť práce

Pre dodávateľské firmy platia predpisy a poučenie zamestnancov o bezpečnosti práce. Všetky ostatné zásady bezpečnosti a pohybu osôb v rámci objektu budú v súlade s STN (výšky zábradlí schodísk, protišmykové dlažby v mokrých prevádzkach, atď...). Taktiež je nutné dodržiavať hygienické predpisy a používať ochranné pracovné pomôcky a prostriedky potrebné na zabezpečenie bezpečnosti a hygieny práce . Je nutné dodržiavať bezpečnostné predpisy a vyhlášky Ministerstva Zdravotníctva SR a s nimi súvisiace predpisy a vyhlášky.

OCHRANA OVZDUŠIA

9.1. Znečisťujúce látky

Pri rekultivačných prácach môžu vznikať zanedbateľné tuhé znečisťujúce látky (TZL) – pieskový prach.

9.2. Komplexnosť ochrany ovzdušia

Pri realizácii rekultivačných prác bude zabezpečená v plnom rozsahu požadovaná komplexná ochrana ovzdušia. Toto bude zabezpečené tým, že pri vlhkosti materiálu 2,0 – 2,1 % bude dochádzať k tvorbe prašnosti – bude zabezpečené kropenie. Príjazdová a výjazdová komunikácia nákladných automobilov sa budú pravidelne čistiť a v suchých najmä letných dňoch sa budú aj kropiť vodou, aby nevznikali fugitívne emisie.

9.3. Podmienky zabezpečenia rozptylu emisií

Pri rekultivačných prácach budú dodržané všeobecné podmienky na zabezpečenie rozptylu emisií znečisťujúcich látok. Prípadnej tvorbe fugitívnych emisií najmä v suchých letných dňoch sa zabráni pravidelným čistením ciest a ich postrekom vodou a postrekom vodou rozprestieraného materiálu vo vyťaženej jame.

10. Záver

Všetky podrobnosti technického vybavenia objektov sú popísané vo výkresoch projektových častí.
Každú zmenu materiálu, alebo iné nejasnosti je potrebné konzultovať s hlavným projektantom, resp. zodpovednými projektantami príslušných odborných profesií.
Počas všetkých stavebno-montážnych prác je nutné v plnom rozsahu dodržiavať všetky bezpečnostné opatrenia súvisiace s danými stavebno-montážnymi činnosťami. Taktiež je nutné dodržiavať hygienické predpisy a používať ochranné pracovné pomôcky a prostriedky, ktoré sú potrebné na zabezpečenie bezpečnosti a hygieny práce.
Je nutné dodržiavať bezpečnostné predpisy a vyhlášky Ministerstva Zdravotníctva SR a s nimi súvisiace predpisy a vyhlášky.
Zváračské práce smú vykonávať iba pracovníci so štátnymi zváračskými skúškami a platným zváračským preukazom.

V Bratislave, august 2021

Ing. Richard Packa
autorizovaný stavebný inžinier

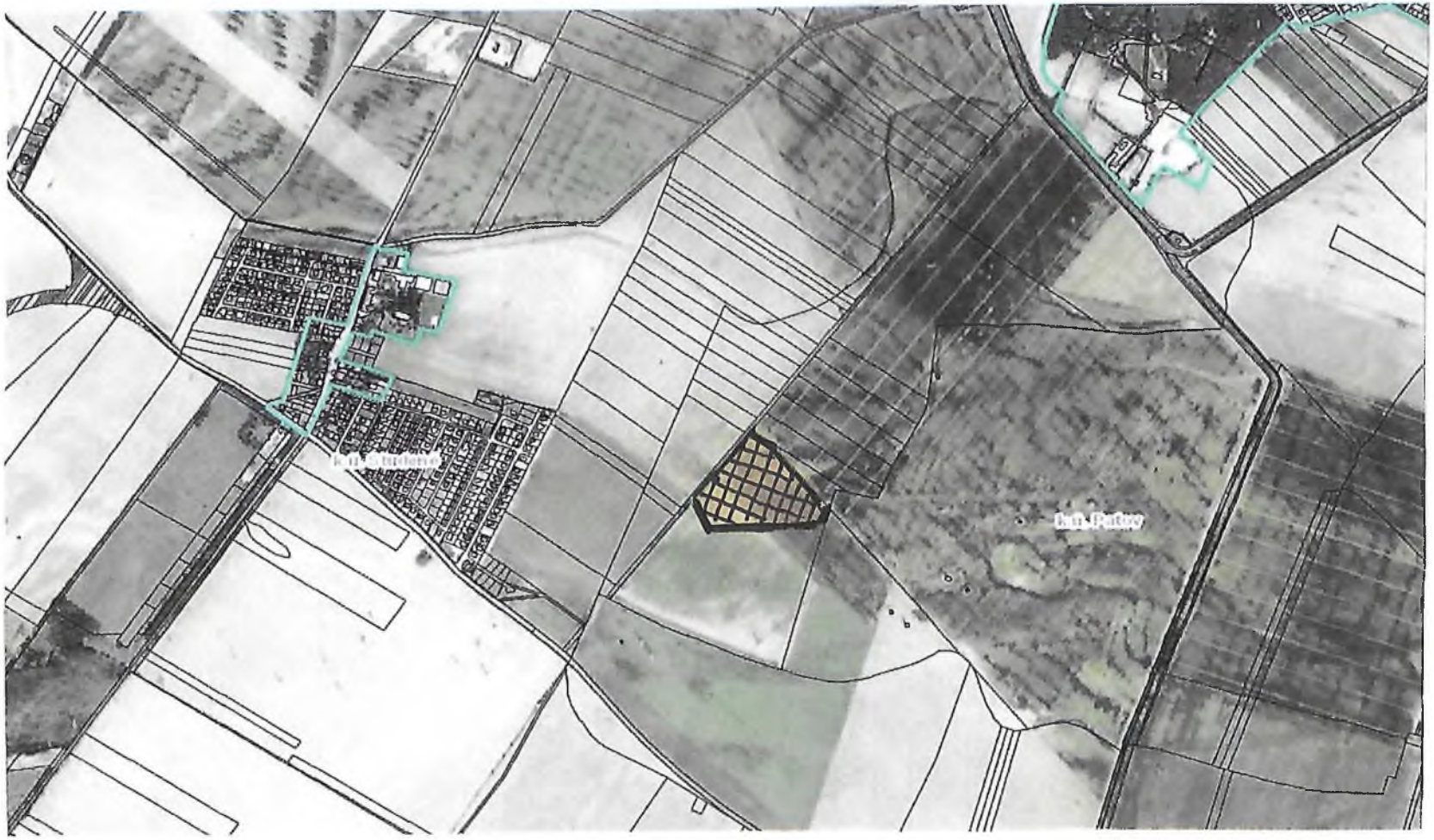

SITUACIA - SIRSIE VZTAHY

NAZOV STAVBY	REKULTIVÁCIA - TOMÁŠOV	TRANOVSKÉHO, s.r.o. Vrančovičova 2 841 03 Bratislava
MIESTO STAVBY	TOMASOV, okr. SENEC - p.c. 1308/15	
STUPEN DOKUMENTACIE	PROJEKT PRE UZEMNE ROZHODNUTIE	
OBJEDNAVATEL	Three o'clock flower c.s., Bratislava	
SPRACOVATEL	TRANOVSKEHO s.r.o., VRANCOVICOVA 2, 841 03 BRATISLAVA	
HLAVNY PROJEKTANT	ING. RICHARD PACKA | OPRAVNENIE 2288-A-1	Ing. Richard PACKA autorizovaný stavebný inžinier 2288 * A * 1 Pozemné stavby
ZODP. PROJEKTANT	ING. RICHARD PACKA	
NAZOV VYKRESU	SITUÁCIA - ŠIRŠIE VZŤAHY	
DATUM	AUGUST 2021	MIERKA | VYKR. C.
AKCIA	5 / 2021	1

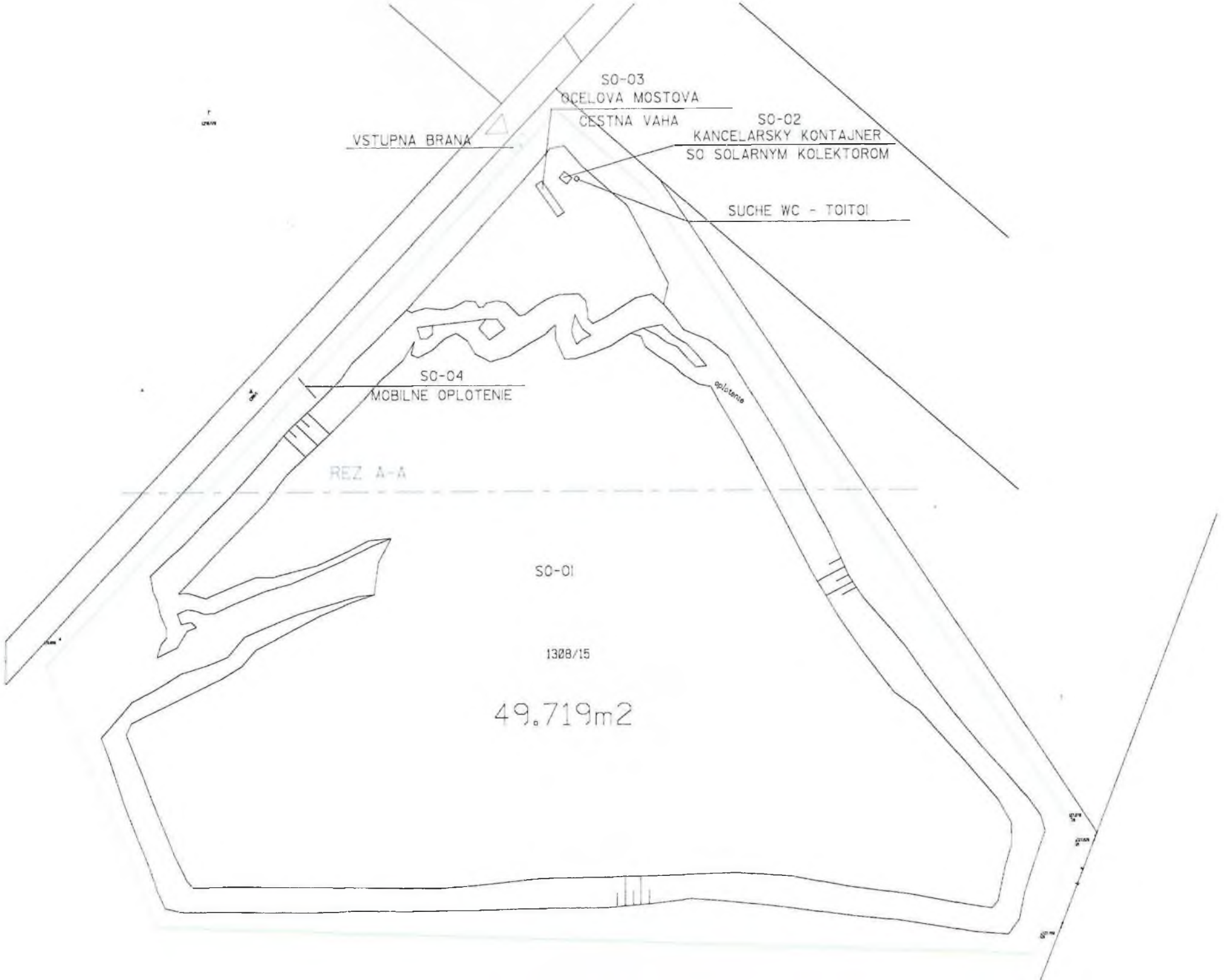
SO-03
OCELOVA MOSTOVA
CESTNA VAHA
SO-02
KANCELARSKY KONTAJNER
SO SOLARNYM KOLEKTOROM
VSTUPNA BRANA
SUCHE WC - TOITOI
SO-04
MOBILNE OPLOTENIE
oplotenie
REZ A-A
SO-01
1308/15
49.719m2

REZ A-A

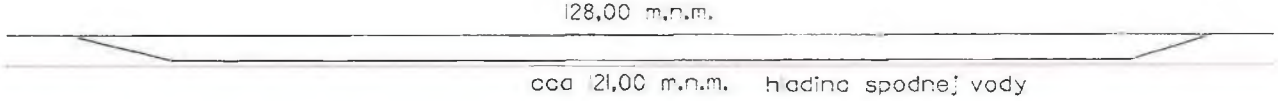

LEGENDA :

SO-01	VYTAZENA JAMA
SO-02	MOBILNY KONTAJNER + SUCHE WC
SO-03	MOBILNA VAHA
SO-04	MOBILNE OPLOTENIE
▷	VSTUP NA POZEMOK

NAZOV STAVBY		TRANOVSKÉHO, s.r.o. Vrančovičova 2 841 03 Bratislava	
MIESTO STAVBY	TOMASOV, okr. SENEC - p.c. 1308/15		
STUPEN DOKUMENTACIE	PROJEKT PRE UZEMNE ROZHODNUTIE		
OBJEDNAVATEL	Three o'clock flower a.s., Bratislava		
SPRACOVATEL	TRANOVSKEHO s.r.o., VRANCOVICOVA 2, 84103 BRATISLAVA		
HLAVNY PROJEKTANT	ING. RICHARD PACKA	OPRAVNENIE 2288-A-1	
ZODP. PROJEKTANT	ING. RICHARD PACKA		
NAZOV VYKRESU	SITUACIA + REZ		
DATUM	AUGUST 2021	MIERKA	VYKR. C.
AKCIA	5 / 2021		2

Ing. Richard PACKA autorizovaný stavebný inžinier 2288 * A * 1 Pozemné stavby

KANCELARSKY KONTAJNER 10'

PODORYS

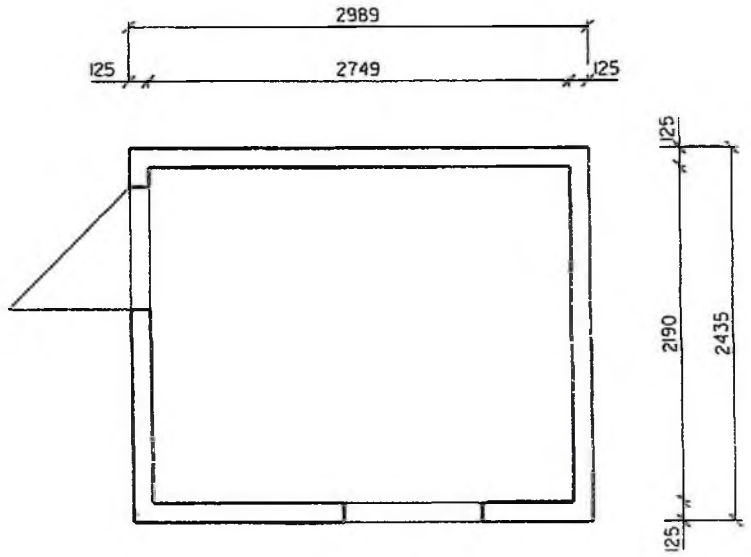

- masívna konštrukcia z profilovej ocele s kontajnerovými rohovými kockami a otvormi pre vysokozdvižný vozík
- zapustené vonkajšie CEE zásuvky
- kombinovateľné jednoducho vymeniteľné stenové prvky v panelovej konštrukcii sú z vonkajšej strany z pozinkovaného profilového plechu
- optimálna tepelná a zvuková izoláccia



NAZOV STAVBY			
MIESTO STAVBY	TOMASOV, okr. SENEC - p.c. 1308/15		
STUPEN DOKUMENTACIE	PROJEKT PRE UZEMNE ROZHODNUTIE		
OBJEDNAVATEL	Three o'clock flower a.s., Bratislava		
SPRACOVATEL	TRANOVSKEHO s.r.o. ,VRANCOVICOVA 2 , 84103 BRATISLAVA		
HLAVNY PROJEKTANT	ING. RICHARD PACKA	OPRAVNENIE 2288-A-1	
ZODP. PROJEKTANT	ING. RICHARD PACKA		
NAZOV VYKRESU			
DATUM	AUGUST 2021	MIERKA	VYKR. C. 3
AKCIA	5 / 2021		

Ing. Richard PACKA autorizovaný stavebný inžinier 2288 * A * 1 Pozemné stavby