KÓPIA

Podľa rozdeľovníka

Váš list číslo/zo dňa	Naše číslo	Vybavuje/linka	Púchov
- 06.09.2021	OU-PU-OSZP-2021/001538-002	Mgr. Martin Cibulka/ +421424326948	13. 10. 2021

Vec

Zmena spaľovania pre kotol K1 - zaslanie oznámenia o zmene v zmysle zákona č. 24/2006 Z. z..
- oznámenie začatia správneho konania a zaslanie Oznámenia o zmene navrhovanej činnosti

Navrhovateľ „Continental Matador Rubber, s.r.o., IČO: 36709557, Terézie Vansovej 1054, 020 01 Púchov“ (ďalej len „NAVRHOVATEĽ“) doručil 06. septembra 2021 podľa § 18 odseku 2 písmena d) zákona č. 71/1967 Zb. o správnom konaní v platnom znení a podľa § 29 odseku 1 písmena b) zákona č. 24/2006 Z. z. o posudzovaní vplyvov na životné prostredie a o zmene a doplnení niektorých zákonov v platnom znení, Okresnému úradu Púchov, odboru starostlivosti o životné prostredie, ako príslušnému orgánu štátnej správy posudzovania vplyvov na životné prostredie (ďalej len „PRÍSLUŠNÝ ORGÁN“) podľa § 1 písmena c) a § 5 odseku 1 zákona č. 525/2003 Z. z. o štátnej správe starostlivosti o životné prostredie a o zmene a doplnení niektorých zákonov v platnom znení, § 3 písmena k), § 53 odseku 1 písmena c) a § 56 písmena b) zákona č. 24/2006 Z. z. v platnom znení, Oznámenie o zmene navrhovanej činnosti „Zmena spaľovania pre kotol K1“ (ďalej len „OZNÁMENIE O ZMENE NAVRHOVANEJ ČINNOSTI“).

Príslušný orgán podľa § 18 odseku 3 zákona č. 71/1967 Zb. v platnom znení upovedomuje, že dňom doručenia Oznámenia o zmene navrhovanej činnosti ZAČALO SPRÁVNE KONANIE vo veci posudzovania predpokladaných vplyvov na životné prostredie vrátane vplyvov na zdravie ľudí podľa § 3 písmena c) zákona č. 24/2006 Z. z. v platnom znení.

Podľa § 18 odseku 2 písmena d) zákona č. 24/2006 Z. z. v platnom znení predmetom zisťovacieho konania o posudzovaní predpokladaných vplyvov zmeny navrhovanej činnosti na životné prostredie (ďalej len „ZISŤOVACIE KONANIE“) je zmena navrhovanej činnosti uvedená v prílohe č. 8 k zákonu č. 24/2006 Z. z. v platnom znení - časť B - „bod 3.: Energetický priemysel - Rezortný orgán: Ministerstvo hospodárstva Slovenskej republiky - Položka č. 13: Ostatné priemyselné zariadenia na výrobu elektriny, pary a teplej vody, ak nie sú zaradené v položkách č. 1 - 4 a 12“, ktorá môže mať významný nepriaznivý vplyv na životné prostredie.

Príslušná zmena navrhovanej činnosti je umiestnená v intraviláne mesta Púchov, na parcele KNC č. 460/38, 460/107, 460/108, 460/137, 460/159, 460/173, 460/180, 460/181, v katastrálnom území Horné Kočkovce. Príslušná zmena navrhovanej činnosti „Zmena spaľovania pre kotol K1“ predstavuje zámer na zmenu spaľovania na kotli K1 ktorá spočíva vo výmene horáka na súčasné spaľovanie zemného plynu a časti odpadového vzduchu s obsahom etanolu, ktorý vzniká z miešacích liniek. V súčasnosti je celý objem odpadových plynov s obsahom etanolu a pachových látok vedený do spaľovacej komory zariadenia RTO (regeneratívna termická oxidácia). Navrhovateľ týmto projektom sleduje ďalší krok ku ekologizácii výroby a alternatívneho riešenia zneškodňovania etanolu a pachových látok navrhovaným riešením. Zároveň očakáva zvýšenie účinnosti prevádzky kotla K1. Jedná sa o pilotný

KÓPIA

projekt. Plánovaná realizácia zmeny nadväzuje na rozsiahle investície realizujúce sa v priemyselnom areáli CMR, resp. CMTT (Continental Matador Truck Tires, s.r.o.), ktoré súvisia s výrazným zvýšením výroby autoplášťov pre osobné a nákladné vozidlá. Tieto investície boli posúdené v júni 2012 oznámením o zmene navrhovanej činnosti „Rozšírenie výroby na 20 miliónov kusov osobných plášťov a na 3,3 milióna kusov nákladných plášťov ročne“. Samotný kotol K1 bol predmetom oznámenia o zmene navrhovanej činnosti „Modernizácia tepelných zdrojov - osadenie 2ks kotlov“ v roku 2013. Modernizácia spočívala vo výmene dvoch technologicky zastaraných kotlov K10 a K11 novými s vyššou účinnosťou výroby pary, t. j. kotlov K1 a K2.

Podľa § 24 odseku 1 zákona č. 24/2006 Z. z. v platnom znení príslušný orgán informuje bezodkladne verejnosť na svojom webovom sídle https://www.minv.sk/?okresne-urady-klientske-centra&urad=20, prípadne aj na svojej úradnej tabuli ak ju má k dispozícii, o Oznámení o zmene navrhovanej činnosti.

Podľa § 29 odseku 6 písmen a) a b) zákona č. 24/2006 Z. z. v platnom znení príslušný orgán Oznámenie o zmene navrhovanej činnosti zasiela povoľujúcemu orgánu, dotknutému orgánu a dotknutej obci a zverejní na svojom webovom sídle https://www.minv.sk/?okresne-urady-klientske-centra&urad=20.

Podľa § 29 odseku 8 zákona č. 24/2006 Z. z. v platnom znení dotknutá obec do troch pracovných dní po doručení oznámenia o zmene navrhovanej činnosti informuje verejnosť na svojom webovom sídle, ak ho má zriadené, a na úradnej tabuli obce o tejto skutočnosti a o tom, kde a kedy možno do oznámenia o zmene navrhovanej činnosti nahliadnuť, v akej lehote môže verejnosť zasielať pripomienky a miesto, kde sa môžu pripomienky podávať, pričom zabezpečí sprístupnenie oznámenia o zmene navrhovanej činnosti pre verejnosť najmenej desať pracovných dní od zverejnenia uvedených informácií.

Podľa § 29 odseku 9 zákona č. 24/2006 Z. z. v platnom znení rezortný orgán, povoľujúci orgán, dotknutý orgán a dotknutá obec môžu doručiť príslušnému orgánu písomné stanoviská k oznámeniu o zmene navrhovanej činnosti do desiatich pracovných dní od jeho doručenia; ak sa nedoručí písomné stanovisko v uvedenej lehote, tak sa stanovisko považuje za súhlasné. Verejnosť môže doručiť príslušnému orgánu písomné stanovisko k oznámeniu o zmene navrhovanej činnosti do desiatich pracovných dní od zverejnenia uvedených informácií podľa odseku 8; písomné stanovisko sa považuje za doručené, aj keď bolo v určenej lehote doručené dotknutej obci.

Príloha:
Oznámenie o zmene navrhovanej činnosti „Zmena spaľovania pre kotol K1“.
Doručí sa:
NAVRHOVATEĽ:
Continental Matador Rubber, s.r.o., IČO: 36709557, Terézie Vansovej 1054, 020 01 Púchov.
DOTKNUTÁ OBEC:
1. Mesto Púchov, Štefánikova 821/21, 020 01 Púchov.
2. Obec Dolné Kočkovce, Školská 136, 020 01 Púchov.
3. Obec Streženice, Školská 152, 020 01 Streženice.
REZORTNÝ ORGÁN:
Ministerstvo hospodárstva Slovenskej republiky, Mlynské nivy 44/a, 827 15 Bratislava 212.
POVOĽUJÚCI ORGÁN:
Slovenská inšpekcia životného prostredia, Inšpektorát životného prostredia Žilina, Odbor integrovaného povoľovania a kontroly, Legionárska 5, 012 05 Žilina.
DOTKNUTÝ ORGÁN:
1. Okresný úrad Púchov, Odbor starostlivosti o životné prostredie, štátna správa ochrany ovzdušia, Štefánikova 820, 020 01 Púchov.
2. Okresný úrad Púchov, Odbor starostlivosti o životné prostredie, štátna správa odpadového hospodárstva, Štefánikova 820, 020 01 Púchov.
3. Okresný úrad Púchov, Odbor starostlivosti o životné prostredie, štátna správa ochrany prírody a krajiny, Štefánikova 820, 020 01 Púchov.
4. Okresný úrad Púchov, Odbor starostlivosti o životné prostredie, štátna vodná správa, Štefánikova 820, 020 01 Púchov.
5. Okresné riaditeľstvo hasičského a záchranného zboru, Stred 46/6, 017 01 Považská Bystrica.

KÓPIA

6. Regionálny úrad verejného zdravotníctva so sídlom v Považskej Bystrici, Slovenských partizánov 1130/50, 017 01 Považská Bystrica.

Príloha: Oznámenie o zmene navrhovanej činnosti „Zmena spaľovania pre kotol K1“.

Ing. Iveta Kmošenová
vedúci odboru

Informatívna poznámka - tento dokument bol vytvorený elektronicky

Rozdeľovník k číslu OU-PU-OSZP-2021/001538-002

Continental Matador Rubber, s.r.o., Terézie Vansovej 1054, 020 01 Púchov 1
Mesto Púchov, Štefánikova 821/21, 020 01 Púchov 1
Obec Dolné Kočkovce, Školská 136/13, 020 01 Púchov 1
Obec Streženice, Školská 152/1, 020 01 Púchov 1
Ministerstvo hospodárstva SR, Mlznské nivy 44, 827 15 Bratislava 212
Slovenská inšpekcia životného prostredia - inšpektorát ŽP Žilina, Legionárska, 012 05 Žilina 1
Okresný úrad Púchov, Štefánikova 820, 020 01 Púchov 1
Okresné riaditeľstvo Hasičského a záchranného zboru v Považskej Bystrici, Stred 46/6, 017 01 Považská Bystrica 1
Regionálny úrad verejného zdravotníctva Považská Bystrica, Slovenských partizánov 50/1130, 017 01 Považská Bystrica 1

Číslo spisu	Por.č.záznamu	Číslo záznamu	Typ záznamu	Forma originálu
OU-PU-OSZP-2021/001538	002	0012155/2021	Externý odoslaný záznam	hodnoverná elektronická

KÓPIA

OKRESNÝ ÚRAD PÚCHOV
odbor starostlivosti o životné prostredie
Štefánikova 820, 020 01 Púchov

OU-PÚ-OSZP-2015/000547-11/ZK5 Púchov 13. mája 2015

R o z h o d n u t i e

Okresný úrad Púchov, odbor starostlivosti o životné prostredie (ďalej len „okresný úrad“) ako miestne a vecne príslušný orgán štátnej správy podľa §5 ods. 1 zákona č. 525/2003 Z. z. o štátnej správe starostlivosti o životné prostredie a o zmene a doplnení niektorých zákonov v znení neskorších zákonov a v súlade s § 56 písm. b) zákona č. 24/2006 Z. z. o posudzovaní vplyvov na životné prostredie a o zmene a doplnení niektorých zákonov v znení neskorších predpisov (ďalej len „zákon EIA“) a podľa § 46 a 47 zákona č. 71/1967 Zb. o správnom konaní v znení neskorších predpisov (ďalej len „správny poriadok“) vydáva podľa § 29 ods. 2 a 11 zákona EIA, na základe predloženého oznámenia o zmene navrhovanej činnosti **„Modernizácia kotolne – náhrada existujúcich tepelných zdrojov kotlami K3, K4 a K5“**, ktorý predložil navrhovateľ **Continental Matador Rubber, s.r.o, IČO 36 709 557, T. Vansovej 1054, 020 01 Púchov**, po ukončení zisťovacieho konania toto rozhodnutie:

Navrhovaná zmena činnosti **„Modernizácia kotolne – náhrada existujúcich tepelných zdrojov kotlami K3, K4 a K5“ je zaradená podľa prílohy č. 8 zákona EIA v kapitole 2 „Energetický priemysel“ položka číslo 13 „Ostatné priemyselné zariadenia na výrobu elektriny, pary a teplej vody, ak nie sú zaradené v položkách č. 1-4 a 12“.**

Modernizácia kotolne rieši II. etapu prestavby tepelného hospodárstva so zameraním na výrobu technologickej pary výmenou dvoch technologicky zastaraných kotlov K6 a K7 za nové s vyššou účinnosťou výroby pary K3, K4 a K5 s príkonom 3 x 15,2 MW a vybudovanie prístavby. Zároveň pri modernizácii kotolne bude nainštalované nové zariadenie na záložné palivo - dve dvojplášťové oceľové nádrže s objemom 2 x 250 m^3, stáčacia a manipulačná plocha a osadenie nového zásobníka napájacej vody s objemom 30 000 l, inštalácia čerpadiel a technologických rozvody pre všetky inštalované zariadenia. Navrhovaná zmena zahŕňa aj demontážne a búracie práce existujúcich kotlov K10 a K11, súvisiacich rozvodov vrátane budovy a demontáž 10 x zásobných nádrží servisných vôd

s a n e b u d e ď a l e j p o s u d z o v a ť

podľa zákona o EIA.

Odôvodnenie:

Navrhovateľ Continental Matador Rubber s.r.o., T. Vansovej 1054, 020 01 Púchov, IČO 36 709 557 zastúpený na základe písomného plnomocenstva Fy ENVICONZULT spol.

Tel.č.: 042 432 69 49 e-mail:jana.hasprova@minv.sk

KÓPIA

s.r.o., Obežná 7, 010 08 Žilina, IČO 31 604 528 doručil dňa 13. 04. 2015 Okresnému úradu Púchov, odboru starostlivosti o životné prostredie podľa § 18 ods. 2 písm. d a podľa § 29 ods. 1 písm. b) zákona EIA oznámenie o zmene navrhovanej činnosti **„Modernizácia kotolne – náhrada existujúcich tepelných zdrojov kotlami K3, K4 a K5“** vypracované **Fy ENVICONZULT spol. s.r.o., Obežná 7, 010 07 Žilina.** Navrhovaná činnosť je situovaná na pozemkoch p.č. KN C 460/38 a 460/107 v k. ú. Horné Kočkovce v areáli Fy Continental Matador Rubber s.r.o.

Stavba bude pozostávať zo stavebných objektov a s tým súvisiacich prevádzkových súborov :
SO 01 Žiaropotrubné kotly K3, K4 a K5
SO.02. Zariadenia záložného paliva, predstavuje nový objekt pre stáčanie, skladovanie a dopravu záložného paliva (nafty) a bude pozostávať z dvoch nadzemných dvojplášťových nádrží o objeme 250 m^3 s indikáciou poruchy v priestore medziplášťa nádrže, čerpacia stanica záložného paliva na prevádzku minimálne 3 parných kotlov, pričom stáčacie miesto bude zastrešené, nadzemné dopravné potrubia vrátane podpier a závesov
SO 03 Spevnené plochy
SOD01 Demontáže existujúceho SO parných kotlov K10 a K11
SOD02 Demontáže exist. zariadení súvisiacich s výrobou demineralizovanej vody

Okresný úrad Púchov, odbor starostlivosti o životné prostredie - úsek posudzovania vplyvov na životné prostredie ako príslušný orgán štátnej správy posudzovania vplyvov na životné prostredie v zmysle § 56 písm. b) zákona EIA a v súlade s § 18 ods. 3 zákona č. 71/1967 Zb. o správnom konaní v znení neskorších predpisov začal správne konanie v predmetnej veci a listom č.j. OÚ-PU-OSZP 2015/000547-2 zo dňa 17. 04. 2015 oznámil v súlade s § 29 ods. 6 zákona EIA dotknutej obci, dotknutým orgánom a povoľujúcemu orgánu termín na uplatnenie svojich pripomienok k vyššie uvedenej zmene navrhovanej činnosti.

Tunajší úrad v súlade s § 29 ods. 6 písm. b) zákona EIA zverejnil na svojom webovom sídle informáciu pre verejnosť o doručení oznámenia vyššie uvedenej zmeny navrhovanej činnosti. Počas doby zverejnenia informácie na webovom sídle a na úradnej tabuli tunajšieho úradu a dotknutej obce nebola zo strany verejnosti uplatnená žiadna pripomienka k modernizácii kotolne.

Predmetom posúdenia je inštalácia troch kusov kotlov K3, K4 a K5 na výrobu vysokotlakej pary do výrobného procesu ako náhrada existujúcich kotlov K6 a K7, ktoré sú funkčne zastarané. Energetické hospodárstvo tak budú po ich inštalácii predstavovať kotly K1 až K5. Súčasťou prevádzkovej zmeny bude okrem nahradenia zastaraných kotlov aj vybudovanie prístavby a inštalácia nového zariadenia na záložné palivo, vybudovanie nového zásobníka napájacej vody objemu 30 000 l, technologické potrubné rozvody a napojenia, demontáž existujúcich kotlov K10 a K11 a desiatich zásobných nádrží servisných vôd. Miesto realizácie vyššie uvedenej zmeny navrhovanej činnosti sa nachádza v areáli Continental Matador Rubber, s.r.o. Púchov a stane sa súčasťou SO 74 Energetika.

Tepelný príkon súčasnej zostavy kotlov - K1, K2, K6 a K7 predstavuje 120,4 MW. Po realizácii zmeny bude príkon kotlov - K1 až K5 predstavovať 76 MW. Výkonový pokles energetiky bude kompenzovaný zvýšenou účinnosťou, ktorá bude u všetkých nových kotlov vyššia ako 95 % - oproti súčasným 89 %. V kotolni budú inštalované 3 ks strednotlakých

KÓPIA

kotlov každý o výkone 14,64 MW, kotly budú vybavené nízko-emisnými horákmi pre spaľovanie zemného plynu a nafty. Nafta bude využívaná ako záložné palivo na nevyhnutnú dobu v prípade nedostupnosti základného paliva.

Plánovaným znížením spaľovaného zemného plynu o 30% a koncentrácie vypúšťaných emisií oxidov dusíka o viac ako 40% dôjde po inštalácii nových kotlových jednotiek k zlepšeniu imisnej situácie.

Z územnoplánovacieho hľadiska podľa platného Územného plánu mesta Púchov je účel využívania plochy v súlade s územnoplánovacou dokumentáciou, ktorá v záväzných regulatívoch stanovuje areál Continental Matador Rubber s.r.o., ako plochy priemyselných areálov.

Do záujmového územia nezasahujú žiadne chránené územia, resp. ich ochranné pásma. Na predmetnej lokalite sa nevyskytujú žiadne vyhlásené ani navrhované veľkoplošné a maloplošné chránené územia ani územia európskej sústavy chránených území NATURA 2000. Vymedzený krajinný priestor nepredstavuje územie osobitne chránené a ani priestor na ktorý by sa vzťahoval osobitný režim ochrany prírody podľa zákona č. 543/2002 Z. z. o ochrane prírody a krajiny v znení neskorších predpisov. Ide o územie v ktorom platí I. stupeň ochrany.

V rámci zisťovacieho konania tunajší úrad požiadal listom č.j. OÚ-PU-OSZP 2015/000547-2 zo dňa 17.4.2015 o zaujatie stanoviska rezortný orgán, dotknuté orgány, povoľujúci orgán a dotknutú obec. Zároveň bola požiadaná dotknutá obec - mesto Púchov, aby informovala do 3 pracovných dní od doručenia oznámenia o zmene navrhovanej činnosti verejnosť spôsobom v mieste obvyklým a oznámila verejnosti, kedy a kde je možné do zámeru nahliadnuť.

Tunajší úrad upozornil všetkých zainteresovaných, že podľa § 29 ods. 9 zákona EIA, ak v uvedenej lehote nebude písomné stanovisko doručené bude považované za súhlasné.

V zákonom stanovenom termíne doručili na okresný úrad svoje písomné stanoviská tieto subjekty:

1. Okresný úrad Púchov, odbor starostlivosti o životné prostredie:

Stanovisko orgánu štátnej správy ochrany ovzdušia č.j.:OU-PU-OSZP-2015/000557-2/ZK1,10 zo dňa 21.04.2015

Okresný úrad Púchov, odbor starostlivosti o životné prostredie, ako dotknutý orgán štátnej správy ochrany ovzdušia podľa § 3 písm. p) zákona č. 24/2006 Z. z. o posudzovaní vplyvov na životné prostredie a o zmene a doplnení niektorých zákonov v platnom znení, vydáva podľa § 29 ods. 9 zákona č. 24/2006 Z. z. v platnom znení nasledovné stanovisko:

K zmene navrhovanej činnosti: „Modernizácia kotolne - náhrada existujúcich tepelných zdrojov kotlami K3, K4 a K5“ nemáme pripomienky a vyjadrujeme názor, že predmet tohto zisťovacieho konania sa nemá posudzovať podľa zákona č. 24/2006 Z. z. v platnom znení.

2. Okresný úrad Púchov, odbor starostlivosti o životné prostredie:

Stanovisko orgánu štátnej správy v odpadovom hospodárstve č.j.: OU-PU-OSZP-2015/000552-2/ZK1,10 zo dňa 27.04.2015

KÓPIA

Okresný úrad Púchov, odbor starostlivosti o životné prostredie, úsek štátnej správy v odpadovom hospodárstve ako dotknutý orgán podľa § 29 ods. 9 zákona č. 24/2006 Z.z. o posudzovaní vplyvov na životné prostredie a o zmene a doplnení niektorých zákonov v platnom znení **s ú h l a s í** s predloženým Oznámením o zmene navrhovanej činnosti bez pripomienok. V predloženom oznámení na str. 16 v Tab.2 „Predpokladané druhy odpadov vznikajúcich počas prevádzky“ uvádzate predpoklad vzniku odpadu, zaradeného v súlade s vyhl. MŽP SR č. 284/2001 Z.z. ktorou sa ustanovuje Katalóg odpadov 16 02 15 – nebezpečné časti odstránené z vyradených zariadení, kategórie nebezpečný odpad. Upozorňujeme na skutočnosť, že tento druh odpadu vzniká len pri spracovaní elektroodpadu, z tohto dôvodu je potrebné odpad prekategorizovať.

3. Okresný úrad Púchov, odbor starostlivosti o životné prostredie :

Stanovisko orgánu štátnej vodnej správy č.j.: OU-PU-OSZP-2015/000556-2/ZK1,10 zo dňa 29.04.2015

Z hľadiska ochrany vodných pomerov k zmene navrhovanej **činnosti „Modernizácia kotolne – náhrada existujúcich tepelných zdrojov kotlami K3, a K5“ nemáme námietky.**

- Vzhľadom k tomu, že predložené oznámenie o zmene navrhovanej činnosti rieši stavebné objekty a zariadenia, v ktorých dochádza k zaobchádzaniu znečisťujúcimi látkami, je potrebné v plnom rozsahu rešpektovať § 39 vodného zákona, ktorý rieši, za akých podmienok možno s týmito látkami zaobchádzať z hľadiska kvality povrchových a podzemných vôd.
- Zaobchádzať so škodlivými látkami možno na stavbách a zariadeniach, ktoré spĺňajú podmienky vyhl. č. 100/2005 Z. z..
- V zmysle predloženého oznámenia o zmene navrhovanej činnosti dažďové vody sú zvedené do stávajúcej kanalizácie spoločnosti CMR, s.r.o., ktorej koncovku tvorí vlastná ČOV, ktorá zabezpečuje čistenie splaškových a priemyselných odpadových vôd.

Doporučujeme dažďové vody zo striech (len tie vody, u ktorých nedochádza k možnému znečisteniu škodlivými látkami alebo obzvlášť škodlivými látkami) likvidovať iným vhodným spôsobom.

V zmysle § 36 ods. 8 vodného zákona prípustné hodnoty znečistenia odpadových vôd a osobitných vôd nemožno zabezpečiť ich riedením s inými vodami.

Príslušným úradom pre vydanie súhlasu v zmysle § 27 vodného zákona pre zariadenie záložného paliva (objekt pre stáčanie, skladovanie a dopravu záložného paliva (nafty) je Slovenská inšpekcia životného prostredia, Inšpektorát ŽP v Žiline, odbor inšpekcie ochrany vôd.

Z navrhovanej stavby budú odvádzané dažďové vody a odpadové vody z technológie na ČOV CMR, s.r.o, pričom z hľadiska množstva odpadových vôd nedôjde k žiadnej zmene, t.j.

KÓPIA

cca 3900 m^3/rok. Rovnaké množstvo zostane aj z dažďových vôd, spevnená plocha bude nahradená strechou prístavby.

Stavba sa nenachádza v chránenej vodohospodárskej oblasti, v ochrannom pásme vodárenských zdrojov slúžiacich pre hromadné zásobovanie obyvateľstva pitnou vodou, ani na pobrežnom pozemku vodného toku.

4. Okresný úrad Púchov, odbor starostlivosti o životné prostredie:

Stanovisko orgánu štátnej správy ochrany prírody a krajiny č.j.: OU-PU-OSZP-2015/000558-2/ZK1,10 zo dňa 27.04.2015

Tunajší úrad ako vecne príslušný orgán štátnej správy starostlivosti o životné prostredie v súlade s § 5 zákona NR SR č.525/2003 Z. z. o štátnej správe starostlivosti o životné prostredie a o zmene a doplnení niektorých zákonov a v zmysle § 29 ods. 9 zákona NR SR zákona č. 24/2006 Z. z. o posudzovaní vplyvov na životné prostredie a o zmene a doplnení niektorých zákonov v znení neskorších predpisov má z hľadiska záujmov sledovaných štátnou správou ochrany prírody nasledovné pripomienky:

- Z dôvodu zlepšenia ekologickej stability územia s vysokým podielom zastavaných plôch požaduje orgán ochrany prírody dopracovanie projektu sadových úprav s návrhom výsadby kulisnej zelene s umiestnením po obvode výrobného areálu pozdĺž vnútornej al. vonkajšej strany oplotenia v miestach, kde to priestorové podmienky umožňujú, čím sa pozitívne zlepší aj optické začlenenie vyššie uvedeného závodu do urbanizovaného prostredia.

- Spracovaný projekt sadových úprav je nutné predložiť tunajšiemu úradu na schválenie ešte pred vydaním kolaudačného rozhodnutia.

- V prípade, ak pri realizácii stavby bude nevyhnutný výrub stromov alebo krovitých drevín je nutné, aby Mesto Púchov vydalo na ich výrub súhlas v súlade s § 47 ods. 3 zákona NR SR č. 543/2002 Z.z. o ochrane prírody a krajiny v znení neskorších predpisov.

5. Mesto Púchov - v liste č. OVaŽP 5483/2015/22AL.3/B3 zo dňa 06.05.2015 konštatuje, že:

Mesto Púchov - voči navrhovanej činnosti nemáme výhrady, nachádza sa v rámci uzatvoreného areálu s funkčným využitím v súlade so schváleným územným plánom mesta (Územný plán mesta Púchov, schválený uznesením MsZ č. 120//2007 a VZN č.14/2007 zo dňa 21.12.2007), ktoré je v záväzných regulatívoch stanovené ako plochy priemyselných areálov – plochy a zariadenia priemyselnej výroby všetkých druhov s technologickými zariadeniami súvisiacimi s hlavnou prevádzkou, u ktorých sa predpokladá dlhodobá stabilita tejto funkcie.

V stanovenej lehote zo stany verejnosti nebolo k uvedenému oznámeniu na MsÚ v Púchove – odbor výstavby a ŽP doručené žiadne stanovisko.

KÓPIA

6. **Slovenská inšpekcia životného prostredia, Inšpektorát ŽP Žilina** v liste č. 4412-12706/2015 Daň770320104 zo dňa 30.04.2015 v svojom stanovisku konštatuje:

Na vykonávanie činnosti v prevádzke „Energetika“ prevádzkovateľa Continental Matador Rubber, s.r.o., Púchov je vydané integrované povolenie č.2485/770320104/672-Ži zo dňa 26.08.2005 v znení jeho zmien.

Inšpekcia je v konaní vo veci predpokladaných vplyvov navrhovanej zmeny na životné prostredie dotknutým orgánom štátnej správy. Inšpekcia je povoľujúcim orgánom pre vydanie zmeny integrovaného povolenia pre stavebné objekty: SOD 01, SOD 02, SO 01, SO 02.

S realizáciou danej zmeny **súhlasí** za nasledovných **pripomienok**:

1. SO 03 Spevnené plochy:
   Celková plocha spevnených plôch v okolí prístavby kotolne K3 až K5 je 215 m^2. Povoľovanie komunikácií je v kompetencii špeciálneho stavebného úradu v zmysle § 3 a zákona č. 135/1961 Zb. o pozemných komunikáciách (cestný zákon).

2. Prevádzka „Energetika“, prevádzkovateľa Continental Matador Rubber, s.r.o., Púchov je zaradená do prechodného národného programu len s kotlami K6 a K7. Nové inštalované kotly K1, K2 a navrhované kotly K3, K4 a K5 nie sú zaradené do prechodného národného programu a platia pre nich emisné limity uvedené v bode 5. tabuľka B., časti III., prílohy č.4 k vyhláške č.410/2012 Z. z. pre zemný plyn a v bode 4. tabuľka B., časti III., prílohy č.4 k vyhláške č.410/2012 Z. z. pre motorovú naftu a nie ako je uvedené v predloženom oznámení o zmene navrhovanej činnosti.

3. Je potrebné preveriť, či v priestore okolo CHÚV nie sú monitorovacie vrty, ktoré by boli ohrozené výstavbou navrhovaných dvoch oceľových nádrží o objeme 2 x 250 m^3 .

7. **Ministerstvo hospodárstva SR** – v stanovenej lehote nebolo doručené stanovisko.

8. **Regionálny úrad verejného zdravotníctva so sídlom v Považskej Bystrici** v záväznom stanovisku č. A/2015/773-2/OPPL zo dňa 30.04.2015 vyjadril názor, že súhlasí s návrhom žiadateľa, nakoľko zrealizovaním predmetnej investície dôjde k zníženiu emisií o 35% v porovnaní so súčasným stavom a vzhľadom na umiestnenie navrhovanej aktivity v centre priemyselného areálu nie je predpoklad žiadnych zmien v hlukových pomeroch na najbližšiu obytnú zástavbu.

9. Zo strany verejnosti neboli na tunajší úrad v stanovenej lehote doručené žiadne pripomienky.

Záver:

Okresný úrad Púchov, odbor starostlivosti o životné prostredie v rámci posúdenia predmetnej zmeny navrhovanej činnosti z hľadiska predpokladaných vplyvov na životné prostredie, rozsahu a miesta jej vykonávania, najmä jej únosného zaťaženia a ochrany poskytovanej podľa osobitných predpisov, významu očakávaných vplyvov na životné prostredie a zdravie obyvateľstva, súladu s územnoplánovacou dokumentáciou a s prihliadnutím na stanoviská doručené k zmene navrhovanej činnosti doručené od zainteresovaných subjektov a rozhodol tak, ako je uvedené vo výrokovej časti tohto rozhodnutia.

KÓPIA

Na tunajší úrad bolo doručených celkovo 7 stanovísk pričom všetky boli doručené v lehote do 10 dní odo dňa doručenia, stanovisko od rezortného orgánu Ministerstva hospodárstva SR nebolo doručené.

Z výsledkov posudzovania po zohľadnení jednotlivých doručených stanovísk a po vyhodnotení vplyvov navrhovanej činnosti, navrhovaných opatrení dospel príslušný orgán posudzovania vplyvov na životné prostredie k nasledovným záverom :

- V rámci zisťovacieho procesu neboli zistené také skutočnosti, ktoré by závažným spôsobom ohrozovali a poškodzovali jednotlivé zložky životného prostredia v dotknutom území. V procese zisťovacieho konania neboli preukázané skutočnosti, ktoré by znamenali riziko vážneho poškodenia alebo ohrozenia životného prostredia, či zdravia obyvateľstva, prípadne by znemožňovali samotnú realizáciu predmetnej činnosti. Všetky vplyvy na životné prostredie resp. zdravie obyvateľstva v okolí dotknutého územia sa dajú eliminovať technickými opatreniami resp. dôsledným dodržiavaním technických predpisov a pracovných postupov. Neboli teda zistené skutočnosti takého charakteru, ktoré by boli dôvodom na ďalšie posudzovanie navrhovanej činnosti.

Na základe vyššie uvedeného, ako aj s prihliadnutím na § 29 ods. 3 zákona s použitím kritérií pre zisťovacie konanie podľa prílohy č. 10, tunajší úrad rozhodol, že predmetná zmena navrhovanej činnosti sa nebude ďalej posudzovať podľa zákona o EIA.

Ak sa zistí, že skutočné vplyvy zmeny vyššie uvedenej navrhovanej činnosti sú väčšie, ako sa uvádza v oznámení, je ten, kto činnosť vykonáva povinný zabezpečiť opatrenia na zosúladenie skutočného vplyvu s vplyvom uvedeným v oznámení a v súlade s podmienkami určenými v rozhodnutí o povolení činnosti podľa osobitých predpisov.

Zo stanovísk doručených k zámeru a z opatrení navrhnutých v zámere vyplynuli požiadavky vo vzťahu k navrhovanej činnosti, ktoré bude potrebné zohľadniť v prípadnom procese konania o povolení činnosti podľa osobitných predpisov:

Okresný úrad Púchov, úsek štátnej správy odpadového hospodárstva:

- Prekategorizovať odpad v časti „predpokladané druhy odpadov vznikajúcich počas prevádzky“ kde je uvedený predpoklad vzniku odpadu zaradeného v súlade s vyhl. MŽP SR č. 284/2001 Z.z. ktorou sa ustanovuje Katalóg odpadov 16 02 15 – nebezpečné časti odstránené z vyradených zariadení, kategórie nebezpečný odpad, tento druh odpadu vzniká len pri spracovaní elektroodpadu.

Okresný úrad Púchov, úsek štátnej vodnej správy :

- Vzhľadom k tomu, že predložené oznámenie o zmene navrhovanej činnosti rieši stavebné objekty a zariadenia, v ktorých dochádza k zaobchádzaniu znečisťujúcimi látkami je potrebné v plnom rozsahu rešpektovať § 39 vodného zákona, ktorý rieši za akých podmienok možno s týmito látkami zaobchádzať z hľadiska kvality povrchových a podzemných vôd.
- Zaobchádzať so škodlivými látkami možno na stavbách a zariadeniach, ktoré spĺňajú podmienky vyhl. č. 100/2005 Z. z..

KÓPIA

- Orgán štátnej vodnej správy **doporučuje** dažďové vody zo striech (len tie vody, u ktorých nedochádza k možnému znečisteniu škodlivými látkami alebo obzvlášť škodlivými látkami) likvidovať iným vhodným spôsobom. Podľa predloženého oznámenia o zmene navrhovanej činnosti dažďové vody sú zvedené do stávajúcej kanalizácie spoločnosti CMR, s.r.o., ktorej koncovku tvorí vlastná ČOV na čistenie splaškových a priemyselných odpadových vôd. V zmysle § 36 ods. 8 vodného zákona prípustné hodnoty znečistenia odpadových vôd a osobitných vôd nemožno zabezpečiť ich riedením s inými vodami.

Okresný úrad Púchov, úsek štátnej správy ochrany prírody a krajiny:

- Z dôvodu zlepšenia ekologickej stability územia s vysokým podielom zastavaných plôch požaduje orgán ochrany prírody dopracovanie projektu sadových úprav s návrhom výsadby kulisnej zelene s umiestnením po obvode výrobného areálu pozdĺž vnútornej al. vonkajšej strany oplotenia v miestach, kde to priestorové podmienky umožňujú, čím sa pozitívne zlepší aj optické začlenenie vyššie uvedeného závodu do urbanizovaného prostredia.

  Spracovaný projekt sadových úprav je nutné predložiť tunajšiemu úradu na schválenie ešte pred vydaním kolaudačného rozhodnutia.

Slovenská inšpekcia životného prostredia, Inšpektorát ŽP Žilina:

- SO 03 Spevnené plochy - povoľovanie komunikácií je v kompetencii špeciálneho stavebného úradu v zmysle § 3 a zákona č. 135/1961 Zb. o pozemných komunikáciách (cestný zákon).

- Prevádzka „Energetika“, prevádzkovateľa Continental Matador Rubber, s.r.o., Púchov je zaradená do prechodného národného programu len s kotlami K6 a K7. Nové inštalované kotly K1, K2 a navrhované kotly K3, K4 a K5 nie sú zaradené do prechodného národného programu a platia pre nich emisné limity uvedené v bode 5. tabuľka B., časti III., prílohy č.4 k vyhláške č.410/2012 Z. z. pre zemný plyn a v bode 4. tabuľka B., časti III., prílohy č.4 k vyhláške č.410/2012 Z. z. pre motorovú naftu a nie ako je uvedené v predloženom oznámení o zmene navrhovanej činnosti, preto je nutné pri povoľovaní činnosti podľa osobitných predpisov uviesť zodpovedajúce emisné limity.

V povoľovacom procese podľa osobitných predpisov je nutné zohľadniť riziká vyplývajúce z osadenia dvoch zásobných nádrží na naftu do blízkosti kotolne. Treba brať do úvahy všetky podmienky uvedené v právnych predpisoch z oblasti ochrany vôd, požiarnej ochrany a prevencie závažných priemyselných havárií.

Počas realizácie výstavby má navrhovateľ povinnosť priebežne viesť evidenciu vybraných nebezpečných látok podľa zákona NR SR č. 261/2002 Z.z. o prevencii závažných priemyselných havárií, nakoľko umiestnením dvoch zásobných nádrží na naftu o objeme 2 x 250 m^3 dôjde k navýšeniu vybraných nebezpečných látok v areáli podniku, a preto musí byť prehodnotené zaradenie podniku podľa citovaného zákona a s tým súvisiacich povinností.

KÓPIA

Upozornenie:

Podľa § 29 ods. 16 zákona EIA dotknutá obec bezodkladne informuje o tomto rozhodnutí verejnosť spôsobom v mieste obvyklým t. j. zverejnením na úradnej tabuli na webovej stránke.

Poučenie:

Proti tomuto rozhodnutiu je možné podať odvolanie v zmysle § 53 a § 54 zákona č. 71/1967 Zb. o správnom konaní (správny poriadok) v znení neskorších predpisov na Okresný úrad Púchov, odbor starostlivosti o životné prostredie, Štefánikova 820, 020 01 Púchov v lehote do 15 dní odo dňa doručenia tohto rozhodnutia.

Včas podané odvolenie má odkladný účinok.

Toto rozhodnutie možno preskúmať súdom podľa zákona č. 99/1963 Zb. Občiansky súdny poriadok v znení neskorších predpisov po vyčerpaní riadnych opravných prostriedkov.

Rozhodnutie sa doručí:

1/ ENVICONZULT spol. s.r.o., Obežná 7, 010 08 Žilina
2/ SIŽP Žilina, IPKZ
3/ Ministerstvo hospodárstva SR, Bratislava
4/ Regionálny úrad verejného zdravotníctva, Slovenských partizánov 1130/50, P.B.
5/ Okresný úrad Púchov, odbor starostlivosti o ŽP- úsek ŠVS, OP, OH, ochrany ovzdušia
6/ Mesto Púchov, Štefánikova 821, 020 01 Púchov

Ing. Iveta Kmošenová
vedúca odboru

KÓPIA

CELKOVÝ PŮDORYS TRASY DO KOTLE K5
M 1:150

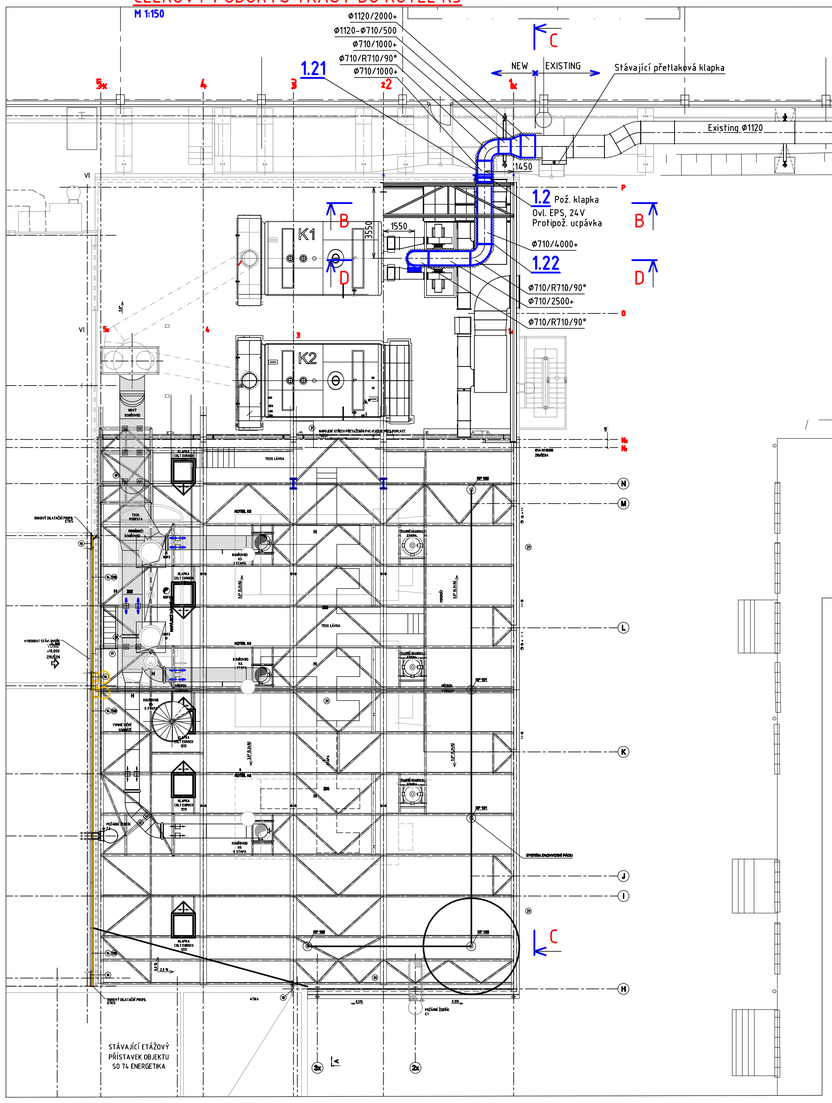

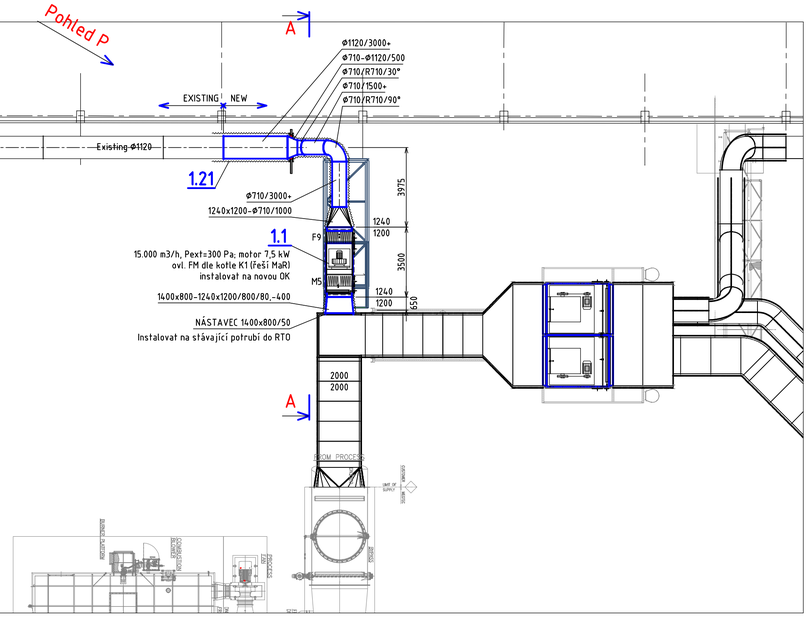

ŘEZ B-B
M 1:100

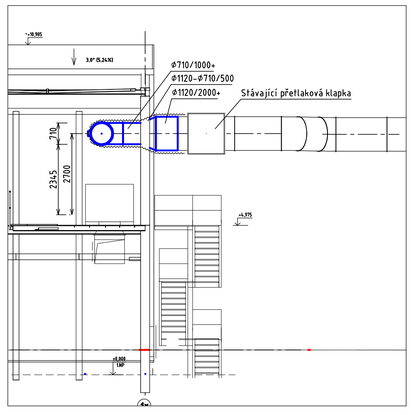

ŘEZ A-A
M 1:100

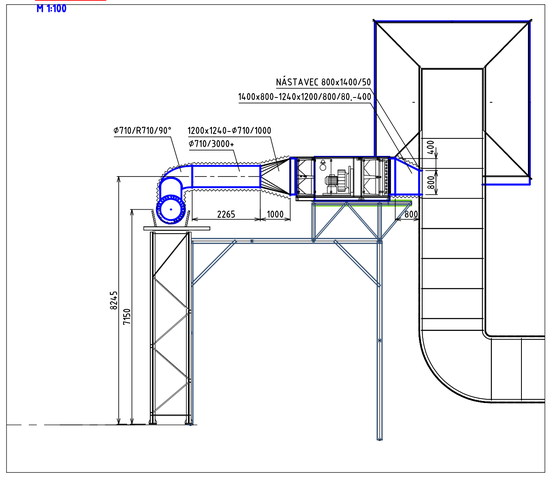

Pohled P

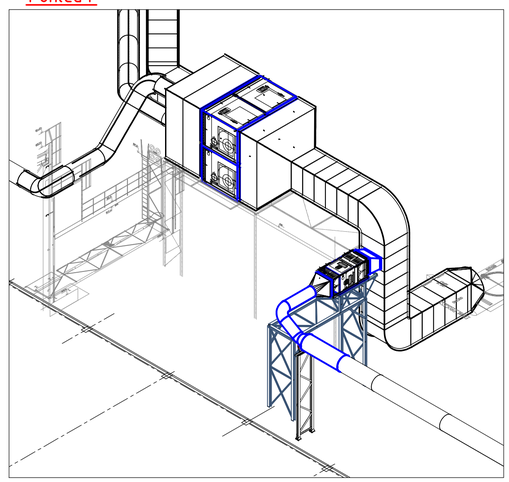

ŘEZ C-C
M 1:100

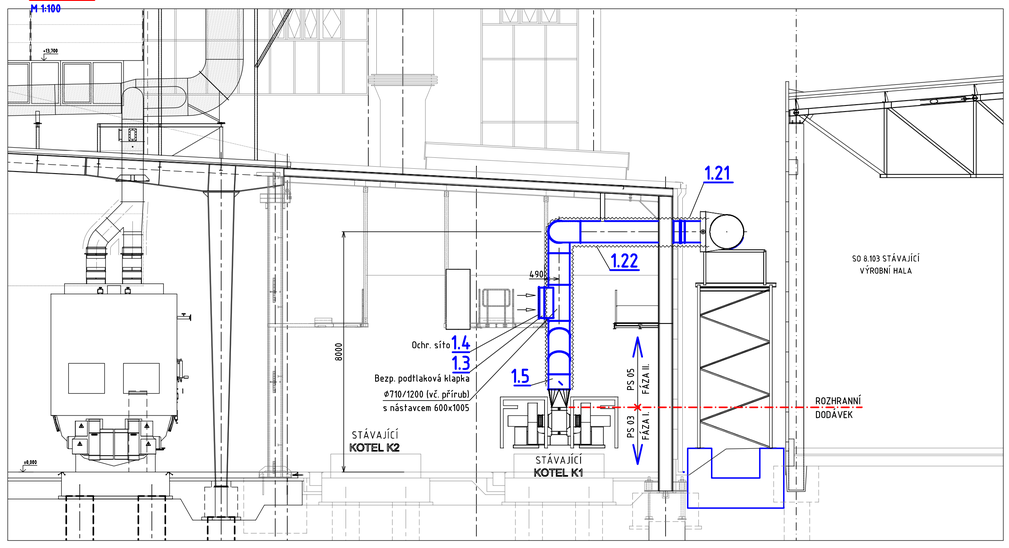

ŘEZ D-D
M 1:100

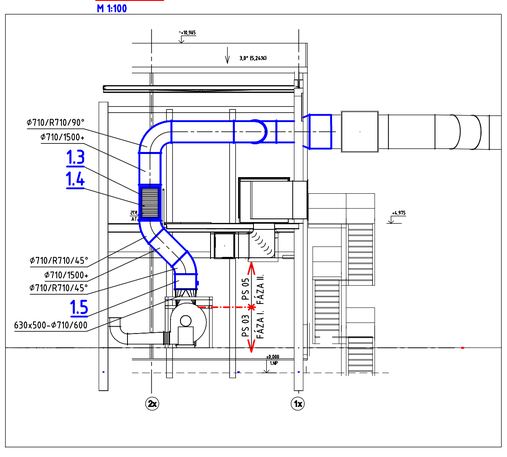

PROHEVEA PROJEKČNÍ KANCELÁŘ	PROHEVEA s.r.o. JATEČNÍ 169, 760 01 ZLÍN - PRŠTNÉ IČO: 08889767	AUTHORIZATION	PARÉ/COPY NO.
VYPRACOVAL / DRAWN BY: ING. ŠIŠKA	NAVRHOVAL / DESIGNED BY: ING. ŠIŠKA	SCHVÁLIL / APPROVED BY: Z. MAŇÁSEK	
INVESTOR: Continental Matador Rubber s.r.o. PÚCHOV		REVISION 00	REV 8.6.2021
PROJEKT: MODERNIZÁCIA HORÁKOV KOTLA K1 II. FÁZA		DATUM / DATE	06/2021
		STUPEŇ / LEVEL	DPS
ČÁST: PS05 - VZDUCHOTECHNIKA SPAĽOVANIA ZNEČISTENÉHO VZDUCHU PRE KOTOL K1		MĚŘÍTKO / SCALE	1:100
PART: DPS 05.6 VZDUCHOTECHNIKA		POČET A4 / SIZE	8
		ZAKÁZKA / CONTRACT	05-02-2020
NÁZEV VÝKRESU / NAME OF DRAWING: POTRUBNÍ TRASA DO KOTLE K1		STAV	Č. VÝKRESU/DRAWING NO.: VZ 101

Číslo spisu OU-PU-OSZP-2021/001538 | Poř.č.záznamu 002 | Číslo záznamu 00121155/2021 | Typ záznamu Externý odoslaný záznam | Forma originálu hodnovernú elektronická

KÓPIA

SO 8 - VÝROBNÍ HALA

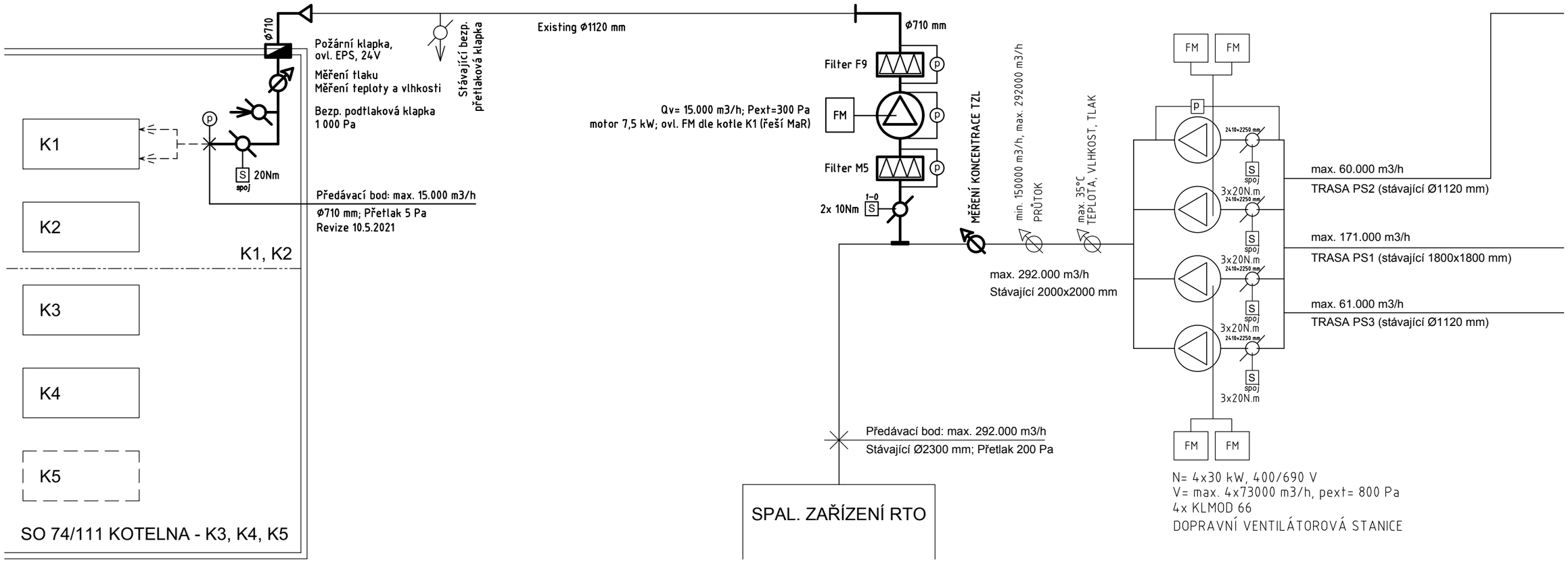

LEGENDA:

- Nové zařízení a potrubí
- Stávající zařízení a potrubí
- Součást dodávky kotle K1
- Regulační a uzavírací klapka
- Dvoupolohový servopohon, spojitý servopohon
- Bezpečnostní podtlaková klapka
- Měření průtoku, koncentrace TZL
- Ventilátor
- 15.000 m3/h — Jmenovitý průtok dle zadání (skutečný průtok je dle zaregulování)
- PK — Požární klapka, ovl. EPS, 24V
- Filtr - třída M5/F9

PROHEVEA PROJEKČNÍ KANCELÁŘ	PROHEVEA s.r.o. JATEČNÍ 169, 760 01 ZLÍN - PRŠTNÉ IČO: 08889767	AUTHORIZATION / PARÉ/COPY NO.
VYPRACOVAL / DRAWN BY: ING. ŠIŠKA	NAVRHOVAL / DESIGNED BY: ING. ŠIŠKA	SCHVÁLIL / APPROVED BY: Z. MAŇÁSEK
INVESTOR: Continental Matador Rubber s.r.o. PÚCHOV		REVISION: 00
PROJEKT / PROJECT: MODERNIZÁCIA HORÁKOV KOTLA K1 II. FÁZA		DATUM / DATE: 06/2021
ČÁST / PART: PS05 - VZDUCHOTECHNIKA SPAĽOVANIA ZNEČISTENÉHO VZDUCHU PRE KOTOL K1; DPS 05.6 VZDUCHOTECHNIKA		STUPEŇ / LEVEL: DPS; MĚŘÍTKO / SCALE: -; POČET A4 / SIZE: 2; ZAKÁZKA / CONTRACT: 05-02-2020
NÁZEV VÝKRESU / NAME OF DRAWING: SCHÉMA TRASY DO KOTLE K1		STAV: . ; Č.VÝKRESU/DRAWING NO.: VZ 102

Číslo spisu OU-PU-OSZP-2021/001538 | Por.č.záznamu 002 | Číslo záznamu 0012155/2021 | Typ záznamu Externý odoslaný záznam | Forma originálu hodnoverná elektronická

KÓPIA

PÔDORYS ±0,0

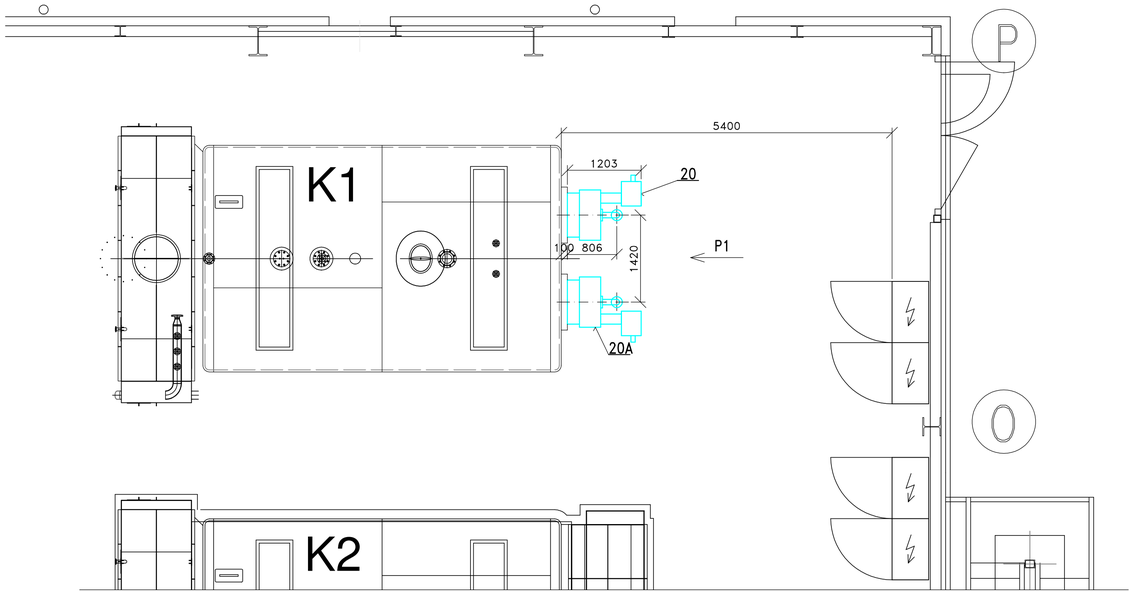

POHLAD P1

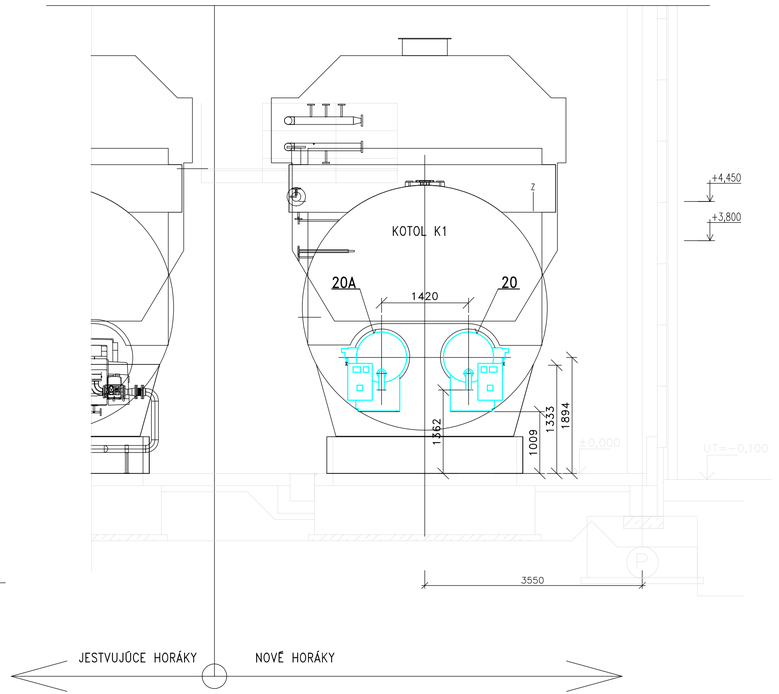

POZ.	NÁZOV–TYP	POČET	POZNÁMKA
20A	PLYNOVÝ HORÁK č.2–SAACKE TEMINOX G100	1	
20	PLYNOVÝ HORÁK č.1–SAACKE TEMINOX G100	1	

Projektoval (Development)	ING. KOVÁČIK VIKTOR
Hlavný projektant (Approved)	ING. KOVÁČIK VIKTOR
Investor (Investor)	CONTINENTAL MATADOR RUBBERT s.r.o., PUCHOV
Miesto stavby (Locality)	CONTINENTAL MATADOR RUBBERT s.r.o., PUCHOV
Časť projektu (Fraction of proj.)	PS02–VÝMENA PLYNOVÝCH HORÁKOV KOTLA K1
Stavba (Construction)	MODERNIZÁCIA HORÁKOV KOTLA K1
Objekt (Unit)	SO KOTOLŇA
Obsah výkresu (Contents)	PÔDORYS, POHLAD P1,

SPOL – LIPA s.r.o.
Nám. Sv. Michala č.30
920 01 Hlohovec
tel./fax. : 033/7300230

Stupeň (Degr.)	PROJEKT PRE REALIZÁCIU STAVBY		
Kód (Code)	zák.č. 010/2021		
Dátum (Date)	Formát (Size)	Mierka (Scale)	Sada č. (No.)
06/2021	4 x A4	1:50	
Výkres č. (Drawing No.)	010/2021/02– 1		

Číslo spisu OU-PU-OSZP-2021/001538
Por.č.záznamu 002
Číslo záznamu 0012155/2021
Typ záznamu Externý odoslaný záznam
Forma originálu hodnotovaná elektronická

Zmena spaľovania pre kotol K1

Oznámenie o zmene

podľa zákona č. 24/2006 Z. z.
o posudzovaní vplyvov na životné prostredie



NAVRHOVATEĽ

Continental Matador Rubber, s.r.o.
Terézie Vansovej 1054
020 01 Púchov

ZHOTOVITEĽ

ENVICONSULT

ENVICONSULT spol. s r.o.
Obežná 7
010 08 Žilina

August 2021

KÓPIA

OBSAH

I. ÚDAJE O NAVRHOVATEĽOVI ... 3
1 NÁZOV ... 3
2 IDENTIFIKAČNÉ ČÍSLO ... 3
3 SÍDLO ... 3
4 OPRÁVNENÝ ZÁSTUPCA NAVRHOVATEĽA ... 3
5 KONTAKTNÁ OSOBA ... 3
II. NÁZOV ZMENY NAVRHOVANEJ ČINNOSTI ... 4
III. ÚDAJE O ZMENE NAVRHOVANEJ ČINNOSTI ... 5
1 UMIESTNENIE NAVRHOVANEJ ČINNOSTI ... 5
2 OPIS TECHNICKÉHO A TECHNOLOGICKÉHO RIEŠENIA VRÁTANE POŽIADAVIEK NA VSTUPY A ÚDAJOV O VÝSTUPOCH ... 6
2.2 Požiadavky na vstupy ... 10
2.3 Údaje o výstupoch ... 12
3 PREPOJENIE S OSTATNÝMI PLÁNOVANÝMI A REALIZOVANÝMI ČINNOSŤAMI V DOTKNUTOM ÚZEMÍ A MOŽNÉ RIZIKÁ HAVÁRIÍ VZHĽADOM NA POUŽITÉ LÁTKY A TECHNOLÓGIE ... 20
4 DRUH POŽADOVANÉHO POVOLENIA NAVRHOVANEJ ČINNOSTI PODĽA OSOBITNÝCH PREDPISOV ... 20
5 VYJADRENIE O PREDPOKLADANÝCH VPLYVOCH ZMENY NAVRHOVANEJ ČINNOSTI PRESAHUJÚCICH ŠTÁTNE HRANICE ... 20
6 ZÁKLADNÉ INFORMÁCIE O SÚČASNOM STAVE ŽIVOTNÉHO PROSTREDIA DOTKNUTÉHO ÚZEMIA VRÁTANE ZDRAVIA ĽUDÍ ... 20
6.1 Ovzdušie ... 20
6.2 Hluk ... 22
6.3 horninové prostredie ... 22
6.4 Povrchové a podzemné vody ... 22
6.5 Pôdy ... 23
6.6 Skládky ... 23
6.7 Rastlinstvo a živočíšstvo ... 23
6.8 zdravotný stav obyvateľstva a celková kvalita životného prostredia pre človeka ... 23
IV. VPLYVY NA ŽIVOTNÉ PROSTREDIE A ZDRAVIE OBYVATEĽSTVA VRÁTANE KUMULATÍVNYCH A SYNERGICKÝCH ... 25
1 VPLYVY NA OBYVATEĽSTVO ... 25
2 VPLYVY NA PRÍRODNÉ PROSTREDIE ... 25
3 RIZIKÁ VYPLÝVAJÚCE Z REALIZÁCIE NOVEJ INVESTÍCIE ... 26
4 ÚDAJE O PREDPOKLADANÝCH VPLYVOCH NAVRHOVANEJ ČINNOSTI NA CHRÁNENÉ ÚZEMIA ... 26
V. VŠEOBECNE ZROZUMITEĽNÉ ZÁVEREČNÉ ZHRNUTIE ... 27
VI. PRÍLOHY ... 29
1 INFORMÁCIA, ČI BOLA NAVRHOVANÁ ČINNOSŤ POSUDZOVANÁ PODĽA ZÁKONA ... 29
2 MAPOVÁ DOKUMENTÁCIA ... 29
3 DOKUMENTÁCIA K ZMENE NAVRHOVANEJ ČINNOSTI ... 29
VII. DÁTUM SPRACOVANIA OZNÁMENIA ... 30
VIII. SPRACOVATEĽ OZNÁMENIA ... 30
IX. POTVRDENIE SPRÁVNOSTI ÚDAJOV ... 30

Číslo spisu Por.č.záznamu Číslo záznamu Typ záznamu Forma originálu
OU-PU-OSZP-2021/001538 002 0012155/2021 Externý odoslaný záznam hodnoverná elektronická

KÓPIA

POUŽITÉ SKRATKY

BAT	Najlepšia dostupná technika
CO	Oxid uhoľnatý
ČOV	Čistiareň odpadových vôd
EIA	Posudzovanie vplyvov na životné prostredie (Environmental Impact Assessment)
MŽP SR	Ministerstvo životného prostredia Slovenskej republiky
NO_2	Oxid dusičitý
NO_x	Oxidy dusíka
OV	Odpadové vody
PM_{10}	Suspendované častice s priemerom 10 µm
RTO	Regeneračná termická oxidácia
SIŽP	Slovenská inšpekcia životného prostredia
SO_2	Oxid siričitý
STN	Slovenská technická norma
TOC	Celkový organický uhlík
TPP	Technicko-prevádzkové parametre
TUV	Teplá úžitková voda
TZL	Tuhé znečisťujúce látky
VK	Verejná kanalizácia
VOC	Prchavé organické látky
ZZO	Zdroj znečisťovania ovzdušia MZZO - Malý zdroj znečisťovania ovzdušia SZZO - Stredný zdroj znečisťovania ovzdušia VZZO - Veľký zdroj znečisťovania ovzdušia
ZP	Zemný plyn

PRÍLOHY K OZNÁMENIU O ZMENE

Textové prílohy:

Príloha č. 1 – Dokladová časť

Rozhodnutie k zmene z roku 2015

Grafické prílohy:

Výkres č. 1 SO Kotolňa pôdorys, pohľad P1

Výkres č. 2 Potrubná trasa do kotla K1

Výkres č. 3 Schéma trasy do kotla K1

Číslo spisu OU-PU-OSZP-2021/001538 | Por.č.záznamu 002 | Číslo záznamu 0012155/2021 | Typ záznamu Externý odoslaný záznam | Forma originálu hodnoverná elektronická

KÓPIA

I. ÚDAJE O NAVRHOVATEĽOVI

1 NÁZOV

Continental Matador Rubber, s.r.o. (ďalej CMR)

2 IDENTIFIKAČNÉ ČÍSLO

36 709 557

3 SÍDLO

Terézie Vansovej 1054, 020 01 Púchov

4 OPRÁVNENÝ ZÁSTUPCA NAVRHOVATEĽA

Ing. Anton Vatala, konateľ CMR
Ing. Ladislav Rosina, konateľ CMR
Ing. Igor Krištofík, konateľ CMR

5 KONTAKTNÁ OSOBA

Ing. Dalibor Hochla – vedúci odboru RVZ a manažér projektu
E-mail: dalibor.hochla@conti.sk
Tel: 042/4613344

Ing. Marta Sojčáková – odbor RVZ
E-mail: marta.sojcakova-ext@conti.sk
Tel: 042/4612575

Číslo spisu	Por.č.záznamu	Číslo záznamu	Typ záznamu	Forma originálu
OU-PU-OSZP-2021/001538	002	0012155/2021	Externý odoslaný záznam	hodnoverná elektronická

KÓPIA

II. NÁZOV ZMENY NAVRHOVANEJ ČINNOSTI

Zmena spaľovania pre kotol K1

Projekt „Zmena spaľovania pre kotol K1“ predstavuje zámer na zmenu spaľovania na kotli K1 ktorá spočíva vo výmene horáka na súčasné spaľovanie zemného plynu a časti odpadového vzduchu s obsahom etanolu, ktorý vzniká z miešacích liniek. V súčasnosti je celý objem odpadových plynov s obsahom etanolu a pachových látok vedený do spaľovacej komory zariadenia RTO (regeneratívna termická oxidácia). Navrhovateľ týmto projektom sleduje ďalší krok ku ekologizácii výroby a alternatívneho riešenia zneškodňovania etanolu a pachových látok navrhovaným riešením. Zároveň očakáva zvýšenie účinnosti prevádzky kotla K1. Jedná sa o pilotný projekt

Plánovaná realizácia zmeny nadväzuje na rozsiahle investície realizujúce sa v priemyselnom areáli CMR, resp. CMTT (Continental Matador Truck Tires, s.r.o.), ktoré súvisia s výrazným zvýšením výroby autoplášťov pre osobné a nákladné vozidlá. Tieto investície boli posúdené v júni 2012 oznámením o zmene navrhovanej činnosti „Rozšírenie výroby na 20 miliónov kusov osobných plášťov a na 3,3 milióna kusov nákladných plášťov ročne“. Samotný kotol K1 bol predmetom oznámenia o zmene navrhovanej činnosti „Modernizácia tepelných zdrojov – osadenie 2ks kotlov“ v roku 2013. Modernizácia spočívala vo výmene dvoch technologicky zastaraných kotlov K10 a K11 novými s vyššou účinnosťou výroby pary, t.j. kotlov K1 a K2.

Číslo spisu	Por.č.záznamu	Číslo záznamu	Typ záznamu	Forma originálu
OU-PU-OSZP-2021/001538	002	0012155/2021	Externý odoslaný záznam	hodnoverná elektronická

KÓPIA

III. ÚDAJE O ZMENE NAVRHOVANEJ ČINNOSTI

1 UMIESTNENIE NAVRHOVANEJ ČINNOSTI

Kraj: Trenčiansky

Okres: Púchov

Obec: Púchov

Katastrálne územie: Horné Kočkovce

Parcelné čísla: Parcely KNC č. 460/38, 460/107, 460/108, 460/137, 460/159, 460/173, 460/180, 460/181

Výmena technologických častí na kotli K1 sa bude vykonávať v objekte Energetika, ktorý je situovaný v centrálnej časti priemyselného závodu CMR. Stavebné úpravy budú vykonávané aj vo vonkajšom priestore na produktovode, ktorý vedenie popod strechu výrobnej haly k Energetike od objektu RTO.

Obr. 1 Prehľadná situácia M 1: 50 000



KÓPIA



Zdroj: https://zbgis.skgeodesy.sk/

2 OPIS TECHNICKÉHO A TECHNOLOGICKÉHO RIEŠENIA VRÁTANE POŽIADAVIEK NA VSTUPY A ÚDAJOV O VÝSTUPOCH

Plánovaná realizácia zámeru modernizácie tepelných zdrojov nadväzuje na rozsiahle investície realizujúce sa v priemyselnom areáli CMR, resp. CMTT (Continental Matador Truck Tires, s.r.o.), ktoré súvisia s výrazným zvýšením výroby autoplášťov pre osobné a nákladné vozidlá. Predkladané oznámenie predstavuje činnosť, ktorá zabezpečuje prevádzkové aktivity hlavnej výrobnej činnosti, zároveň rieši jej ekologizáciu z hľadiska minimalizácie vypúšťania organických látok do ovzdušia z technológie výroby autoplášťov a redukcie špecifického zápachu, typického pre gumárenskú výrobu. Výmena horákov na kotle K1 nadväzuje na nedávne povolenú riadnu prevádzku zariadenia RTO (Regeratívna termická oxidácia), ktorá v podstatnej miere eliminuje emisie organických látok z výroby autoplášťov, konkrétne z miešacích liniek.

Súčasný stav

Kotol K1, ktorého sa týka navrhovaná zmena je súčasťou objektu Energetika, kde sú umiestnené ďalšie tri kotle K2, K3 a K4. Kotle K1 a K2 využívanú na spaľovanie zemný plyn, kotle K3 a K4 okrem zemného plynu alternatívne motorovú naftu ako núdzové palivo. Súhrnný tepelný príkon zariadení je 61,2 MW. Hlavným zameraním je výroba a rozvod tepla.

Kotly K1 a K2 sú plynové strednotlakové kotly typu Wiessmann SHP D21000 HD28, žiarotrubné, dvojplamencové s 2 ks plynových horákov s frekvenčným meničom horákov.

Kotly K3 a K4 sú žiarotrubné, dvojplamencové kotly (v každom kotle sú inštalované 2 ks dvojpalivových horákov na zemný plyn alebo na naftu) s ekonomizérom a prehrievačom pary. Parametre jednotlivých kotlov sú nasledovné:

Číslo spisu Por.č.záznamu Číslo záznamu Typ záznamu Forma originálu
OU-PU-OSZP-2021/001538 002 0012155/2021 Externý odoslaný záznam hodnoverná elektronická

KÓPIA

	Kotol K1	Kotol K2	Kotol K3	Kotol K4
Príkon kotla MW	15,2	15,2	15,4	15,4
Výkon kotla MW	14,64	14,64	14,2	14,2
Výkon kotla	21 t/hod. pary	21 t/hod. pary	21 t/hod. pary	21 t/hod. pary
Teplota pary ^{o}C	250	250	250	250
Teplota napájacej vody ^{o}C	105	105	105	105
Účinnosť %	95	95	96	96

Všetky znečisťujúce látky z kotlov sú vypúšťané do ovzdušia spoločným komínom, ktorý má výšku 82,7 m a priemer 2,8 m. Na komíne nie sú inštalované žiadne zariadenia na zachytávanie emisií.

Ďalším zariadením, ktoré súvisí s navrhovanou zmenou je zariadenie RTO určené na spaľovanie vzdušniny s prímesou TZL, etanolu a pachových látok, ktoré vznikajú pri miešacích procesoch na miešacích linkách ML1 až ML19 v prípravovniach zmesí a malého pracoviska v objekte Rework. Zariadenie RTO je umiestnené v priestore medzi jestvujúcimi chladiacimi vežami, stanicou sprinklerovej požiarnej vody a výrobnou halou. Na vstupe do spaľovacej jednotky je nainštalovaný filter pre dofiltrovanie vzduchu privádzaného z hlavného potrubia. Vyfiltrovaná vzdušnina s obsahom etanolu a pachových látok v množstve 150 000 – 292 000 m^3/h je prefukovaná cez zeolitové koleso, na ktorom dochádza ku skoncentrovaniu v pomere 1:10. Za zeolitovým kolesom sa tento pomer rozdvojí, 9/10 vzdušniny sa priamo vyfukuje komínom do ovzdušia, 1/10 vzdušniny, kde je koncentrovaný etanol a pachy je vedená k spáleniu. Spaľovanie koncentrovanej vzdušniny s etanolom je podporované dodávaním zemného plynu.

Charakteristické vlastnosti odpadovej vzdušniny:

teplota:	10°C – 40°C
koncentrácia TZL	< 5 mg/m³
zloženie TZL	sadze, silikáty
koncentrácia TOC priemer	110 mg/m³
koncentrácia TOC maximum	260 mg/m³
zloženie VOC	90% etanol*

* etanol sa tvorí iba pri miešaní silikových zmesí na tzv. silikových ML čo sú ML 11,14,15 a 9, ale vzdušninu tvoria ešte ostatné ML1-8, 10,12,13,16,17 a 19.

Navrhovaný stav

Zámerom predkladanej zmeny je výmena jestvujúcich horákov čisto na zemný plyn na kotli K1 za horáky s možnosťou spaľovania zemného plynu a časti odpadového plynu z miešacích liniek s obsahom etanolu a pachových látok v množstve cca 15 000 m³/h. Súčasťou projektu je výstavba prívodného potrubia pre časť vzdušniny s obsahom etanolu, ktorý bude napojený na hlavné potrubie smerujúcej do zariadenia RTO. Pre prepojenie hlavného potrubia s kotlom K1 sa využije jestvujúci produktovod, ktorý je vedený pod strechou výrobnej haly sú zaústením do objektu Energetika.

2.1 TECHNICKÉ A TECHNOLOGICKÉ RIEŠENIE

Navrhovaná zmena sa nachádza v areáli Continental Matador Rubber, s.r.o. Púchov, v jeho centrálnej časti, kde je umiestnený objekt kotolne s kotlom K1, bod napojenia prívodného potrubia sa nachádza cca 60 m pri objekte RTO.

Stručný popis stavebného riešenia

Zámerom navrhovanej zmeny je odviesť časť odpadovej vzdušniny s obsahom etanolu z miešacích liniek do nového horáka kotla K1 s konštantným tlakom 1 až 5 mbar. V súčasnosti je kotol K1

Číslo spisu Por.č.záznamu Číslo záznamu Typ záznamu Forma originálu
OU-PU-OSZP-2021/001538 002 0012155/2021 Externý odoslaný záznam hodnoverná elektronická

KÓPIA

vybavený 2 ks monoblokových horákov Veishaupt. Tento projekt obsahuje výmenu pôvodných horákov za horáky Saacke TEMINOX G100 15,2 MW a odstránenie recirkulácie spalín. V horáku sa bude spaľovať odpadová vzdušnina spolu so zemným plynom pri dosiahnutí projektovaného výkonu pary 21 t/h. Prietok vzdušniny dodávanej do kotla K1 je navrhovaný na 15 000 m^3/hod.

Stavba bude pozostávať z nasledovných prevádzkových súborov:

PS01 Úprava plynovej prípojky kotla K1
PS02 Výmena plynových horákov kotla K1
PS03 Vzduchotechnické pripojenie ventilátorov na horáky kotla K1
DPS04.1 PRS a MaR pre kotol K1
DPS04.2 PRS a MaR pre horáky kotla K1
PS05 Vzduchotechnika spaľovania znečisteného vzduchu pre kotol K1

PS01 Úprava plynovej prípojky kotla K1

Prevádzkový súbor rieši napojenie horákov na STL plyn o tlaku 240kPa na jestvujúce potrubie DN100. Odber vo výške +3,5m pred kotlom z potrubia DN200. Odbočka sa predĺži a nasmeruje smerom dolu, potom sa vo zvislom potrubí osadí redukcia 100/80, a guľový prírubový kohút DN80, plynový filter DN80 a medziprírubová uzatváracia elektropneumatická bezpečnostná klapka DN80. Potrubie sa zredukuje na DN100 zatočí o 90°rovnobežne s podlahou a po 300mm sa osadí medziprírubový plynomer ELSTER QA 400 DN100 a po 200mm sa zredukuje na DN80. Tu sa osadí regulátor tlaku plynu MENEDUS 240/30kPa s bezpečnostnou funkciou Pmin a Pmax. Za regulátorom tlaku je osadený poistný ventil DN50 nastavený na tlak 36kPa. Potrubie DN80 sa zredukuje na DN100 a osadí sa prírubový kompenzátor IWKA typ EXF-B DN100, PN16. Potrubie sa rozdelí na 2 časti.

Jedna časť pokračuje potrubím DN80 kde sa osadí dvojitý elektromagnetický ventil DUNGS typ DMW 5080. Z telesa ventilu je odbočka DN15 pre zapaľovací horák. Za dvojitým ventilom sa pokračuje potrubím DN80 sa ukončí osadením medziprírubovej plynovej regulačnej klapky DN80, ktorá je súčasťou horáka a tým sa napojí plynový horák č.1. Na odbočke DN15 sa osadia elektromagnetické solenoidové ventily DN15 a napojí sa zapaľovací horák.

Druhá časť pokračuje potrubím DN80 cca 1,2m otočí o 90° a osadí sa dvojitý elektromagnetický ventil DUNGS typ DMW 5080. Z telesa ventilu je odbočka DN15 pre zapaľovací horák. Za dvojitým ventilom sa pokračuje potrubím DN80 sa ukončí osadením medziprírubovej plynovej regulačnej klapky DN80, ktorá je súčasťou horáka a tým sa napojí plynový horák č.2. Na odbočke DN15 sa osadia elektromagnetické solenoidové ventily DN15 a napojí sa zapaľovací horák.

Prívod spaľovacieho vzduchu je vedený samostatným VZT potrubím ku každému plynovému horáku. Nakoľko sa nezvyšuje spotreba plynu a výkon horákov oproti pôvodným nie je potrebné riešiť vetranie a výfukové plochy.

Chladenie fotobuniek a zapaľovacích horákov bude riešené pomocou externého ventilátora namontovaného vo vnútri kotolne vedľa kotla.

Horáky majú externé ventilátory spaľovacieho vzduchu ktoré budú umiestnené pred každým horákom a vzduchové potrubie pôjde po zemi a pripojí sa do horáka. Množstvo vzduchu pre horák je max 8 650 Nm3/hod pretlak 6,8kPa.

PS02 Výmena plynových horákov kotla K1

Na parný kotol sa osadia 2 ks nových duoblokových horákov SAACKE Teminox G100. Jedná sa o Ultra Low NO_x horáky s výkonovými parametrami max. 7,6MW , min 1,08MW. Odstráni sa recirkulácia spalín. Tým sa dosiahne pôvodný požadovaný výkon kotla 21 t/h. Tieto horáky sú naviac schopné spaľovať odpadový vzduch, ktorý je do horákov vháňaný ventilátormi od firmy SAACKE o statickom tlaku 6,0kPa.

Číslo spisu Por.č.záznamu Číslo záznamu Typ záznamu Forma originálu
OU-PU-OSZP-2021/001538 002 0012155/2021 Externý odoslaný záznam hodnoverná elektronická

KÓPIA

Garantované koncentrácie pri štandardných stavových podmienkach, obsahu kyslíka O_{2ref} 3%:

NO_X 50mg/m^3

CO 100 mg/m^3

SO_x 35 mg/m^3

PS03 Vzduchotechnické pripojenie ventilátorov na horáky kotla K1

Prevádzkový súbor rieši prepojenie nových horákov s ventilátorom na pripojovacie miesto riešené v PS05. Na pripojovacie miesto v kotolni, ktorým bude ukončené riešenie PS05, bude pripojené potrubie s uzatváracími klapkami. Klapky umožnia vstup čerstvého alebo znečisteného vzduchu a ich chod bude ovládaný MaR. Medzi klapkami bude umiestnený rozdeľovací kríž, na ktorý budú z boku umiestnené kruhové príruby priemeru 400 mm a na ktoré bude napojené sanie ventilátorov. Ventilátory budú umiestnené v protihlukovej kabíne. Čerstvý vzduch bude do ventilátora nasávaný cez labyrint kabíny, kde pri podlahe vstúpi do T-kusa. Ten bude prestrčený do každého boxu, na sacie čelo bude inštalovaná krycia mriežka so širokou prírubou. Výtlak z ventilátorov budú vyvedené nad podlahu z tlakovo odolného potrubia a pripojené k prírubám horákov.

V rámci PS03 budú inštalované 3 ks ventilátorov – radiálne ventilátory Typ H15/400/2DL/R270 s tlmiacim boxom, kapacitou 8 487 Nm^3/hod; 6800 Pa, výkonom motora 37 kW.

DPS04.1 PRS a MaR pre kotol K1

V rámci realizácie výmeny horákov na kotle K1 sa demontujú pôvodné horáky, ich kabeláž a riadiace jednotky. V rámci dodávky horákov bude inštalovaný nový rozvádzač BMS K1 ktorý bude inštalovaný z ľavej strany rozvádzača kotla K1 1G100. Jeho elektrické zapojenie je v prevádzkovom súbore DPS04.2 a podľa tejto dokumentácie bude inštalovaná aj príslušná kabeláž.

DPS04.2 PRS a MaR pre horáky kotla K1

Novoinštalovaný rozvádzač horákov +BMS K1 bude napájaný z jestvujúceho rozvádzača RM1.2/2-12-15 , 230V,istenie 16A. Napájanie vzduchových ventilátorov horákov H1 a H2 bude z rozvádzača +1G100, pole 2, z frekvenčných meničov Siemens.

PS05 Vzduchotechnika spaľovania znečisteného vzduchu pre kotol K1

Vzduchotechnické zariadenie rieši novú potrubnú trasu pre využitie odpadného vzduchu pre spaľovanie v kotli K1. Do jestvujúceho potrubia pred zariadením RTO bude vyhotovená nová odbočka, na ktorú bude nadväzovať VZT jednotka KLMOD 16 s ventilátorom s výkonom 15000 m^3/hod. a filtrami M5 a F9. VZT zariadenie bude osadené na novej oceľovej podeste, ktorá bude umiestnená medzi RTO zariadením a výrobnou halou. Jej spodná hrana bude v dostatočnej podjazdnej výške, ktorá umožní pohyb požiarnych vozidiel. Potrubie na výtlaku z VZT jednotky bude vedené na jestvujúci potrubný most, kde bude nová trasa napojená na jestvujúce VZT potrubie priemeru 1200 mm vedenom pozdĺž výrobnej haly. Jedná sa momentálne o nevyužitú trasu, ktorá pôvodne prepojovala miešacie linky ML9, ML11 a ML 13 do kotolne s kotlami K6 a K7. Do tejto trasy bude na úrovni kotolne inštalovaný prechodný diel priemeru 710 mm a kolenom vstúpi do priestoru kotolne pod strop. Tam bude na závesoch pokračovať až ku kotlu K1. V novom úseku pod stropom kotolne budú do potrubia inštalované meracie zariadenia pre meranie množstva vzduchu, teploty vzdušniny a tlakové údaje. Do jestvujúceho potrubia pred napojením na RTO bude doplnené meracie zariadenie na meranie koncentrácie prachu.

Číslo spisu	Por.č.záznamu	Číslo záznamu	Typ záznamu	Forma originálu
OU-PU-OSZP-2021/001538	002	0012155/2021	Externý odoslaný záznam	hodnoverná elektronická

KÓPIA



Foto 1 Priestor pripojenia nového potrubného systému pre odvedenie vzdušniny s obsahom etanolu ku kotlu K1



Foto 2 Priestor zaústenia nového potrubného systému pre odvedenie vzdušniny s obsahom etanolu do objektu Energocentra

2.2 POŽIADAVKY NA VSTUPY

2.2.1 Záber pôdy

Posudzovaná investícia sa bude realizovať vnútri existujúceho areálu spoločnosti CMR na plochách, ktoré sú v katastri nehnuteľnosti vedené ako zastavaná plocha a nádvorie.

Číslo spisu OU-PU-OSZP-2021/001538 | Por.č.záznamu 002 | Číslo záznamu 0012155/2021 | Typ záznamu Externý odoslaný záznam | Forma originálu hodnoverná elektronická

KÓPIA

2.2.2 Nároky na zastavané územie

Stavba sa bude realizovať vo vonkajšom priestore výrobnej haly, kde bude nevyhnutné urobiť stavebné úpravy spočívajúce v úprave prestupov potrubia cez stenovú resp. strešnú konštrukciu haly a kotvení nosných prvkov koridoru. Menšie zásahy sa očakávajú v priestore objektu Energetika, kde je umiestnený kotol K1.

2.2.3 Spotreba vody

V dôsledku plánovanej investície nedôjde k nárastu technologickej ani pitnej vody. Nároky na vodu vzniknú iba počas stavebných prác na potrubných rozvodoch do objektu Energetiky.

Za celú prevádzku CMR bolo za rok 2020 spotrebovaných 59 278 m^3 pitnej vody a 833 918 m^3 vody na technologické účely, z toho 609 481 m^3 tvoril odber z podzemnej vody a 224 437 m^3 odber z povrchových vôd rieky Váh.

V súvislosti s výmenou horákov na kotli K1 sa neočakáva žiadna zmena v spotrebe vody.

Požiarna voda

Voda bude dodávaná z jestvujúceho požiarneho vodovodu.

2.2.4 Energetické zdroje

Elektroinštalácia

Napojenie jestvujúcich kotlov a ostatných súvisiacich zariadení je riešené z jestvujúcej rozvodne NN, ktorá je umiestnená na 1. NP objektu Energetiky. Zariadenie je zložené z káblových prívodov do priestoru distribučného rozvádzača osadeného v objekte. V súvislosti s inštaláciou jestvujúcich kotlov bola vykonaná rekonštrukcia rozvádzačov rm 1/2.12 a rm 2/2.12 umiestnených v rozvodni NN-11. Rekonštrukcia týchto rozvádzačov spočívala vo vyzbrojení nových ističov 1600A vrátane merania spotreby v poliach.

Navrhovanou zmenou sa spôsob napojenia elektrickou energiou nemení.

2.2.5 Surovinové zdroje

Zmena horákov na kotli K1 nezmení doteraz využívanú štruktúru vstupných surovín do jednotlivých technologických postupov. Výroba pary sa bude vyrábať na základe zaužívaných postupov so zachovaním potrebných kapacít 21 t/hod.

Plyn

Zemný plyn je cez vysokotlakovú prípojku privádzaný do regulačnej stanice, ktorá je umiestnená mimo areál CMR, kde sa redukuje tlak zemného plynu na 250 kPa vrátane ohrevu teplovodnými kotlami 2x90 kW. Z regulačnej stanice je zemný plyn vedený strednotlakovým rozvodom do kotolne. Strednotlakový rozvod končí hlavným uzáverom pri kotolni, za ktorým sa rozvetvuje do plynových odbočiek k jednotlivým kotlom. Navrhovanou zmenou sa rozvod zemného plynu nemení.

Kotolňa je napojená z jestvujúceho areálového plynovodu STL, tlak 240 kPa. Pre jeden kotol o výkone 16,5 MW je maximálna spotreba plynu 1 766 Nm^3/hod. Ročná spotreba plynu pre kotly K1 a K2 je 7 441 200 Nm^3/rok.

Skutočná spotreba zemného plynu za rok 2020 bola 25 699 211 m^3 z toho:

spotreba ZPN kotolňa 25 563 830 m^3

spotreba ZPN RTO zariadenie: 135 381 m^3

Číslo spisu Por.č.záznamu Číslo záznamu Typ záznamu Forma originálu
OU-PU-OSZP-2021/001538 002 0012155/2021 Externý odoslaný záznam hodnoverná elektronická

KÓPIA

Stlačený vzduch

V centrálnom zdroji stlačeného vzduchu sú inštalované 3 ks – odstredivé turbokompresory Centac, 2 ks odstredivé turbokompresory AC a 6 ks skrutkových kompresorov (4 ks VMX a 2 ks Boge). Rozvod stlačeného vzduchu je vykonávaný jednou tlakovou úrovňou cez zaizolované potrubia.

2.2.6 Dopravná a iná infraštruktúra

Doprava pre vykonávanie stavebných prác na výstavbe nových objektov bude vedená po existujúcich komunikáciách.

Pri výjazde mechanizmov zo staveniska je potrebné zabezpečovať počas celej doby výstavby ich čistenie, aby nedochádzalo k znečisťovaniu okolia stavby.

Počas prevádzky nie sú nároky na žiadne dopravné napojenie. Navrhovaná zmena nevyvolá žiadne nároky na zvýšenie prepravy.

2.2.7 Nároky na pracovné sily

Výstavbu skladu budú realizovať vybraní dodávatelia, disponujúci potrebnou kapacitou zamestnancov v požadovanej profesijnej skladbe, preto za súčasného stavu nie je možné odhadnúť počet pracujúcich na stavbe.

Pri prevádzke nových horákov na kotle K1 sa nevytvoria žiadne nové pracovné miesta, budú využité jestvujúce pracovné sily.

2.3 ÚDAJE O VÝSTUPOCH

2.3.1 Zdroje znečisťovania ovzdušia

Súčasný stav

Spoločnosť Continental Matador Rubber, s.r.o. (CMR) prevádzkuje niekoľko zdrojov znečisťovania ovzdušia, ktoré sú umiestnené v areáli spoločnosti. Sú to:

- technologický zdroj (výroba a spracovanie gumy) – veľký zdroj
- energetický zdroj (týka sa predmetnej zmeny) – veľký zdroj
- naftový agregát skladu hotových výrobkov – stredný zdroj
- čerpacia stanica pohonných hmôt, zariadenia skúšobného centra – malé zdroje

Okrem spoločnosti CMR, v spoločnom areáli pôsobí aj spoločnosť Continental Matador Truck Tires, s.r.o. (CMTT). Obe spoločnosti z hľadiska technologického vybavenia, surovinovej základne, výsledného produktu ako aj znečisťovania ovzdušia emisiami znečisťujúcich látok, sú obdobné a porovnateľné. Časť výrobného zariadenia na prvom stupni prípravy surovín je umiestnená v spoločnom objekte a je využívaná oboma spoločnosťami. Pretože proces intenzifikácie výroby sa dotýka oboch spoločností, v nasledujúcom zhodnotení existujúceho stavu budú popisované všetky zdroje znečisťovania ovzdušia prevádzkované spoločnosťami CMR a CMTT.

Proces výroby automobilových plášťov prebiehajúci na existujúcom technologickom zariadení, je zdrojom emisií TZL a VOC (TOC). Emisie vznikajúce v procese výroby sú odvádzané do okolitého ovzdušia organizovanými výduchmi, ale časť z nich sa vo forme fugitívnych emisií dostáva do pracovného prostredia a následne existujúcim klimatizačným zariadením, oknami, svetlíkmi a dverami do vonkajšieho prostredia. Vznikajúce plynné organické látky obsahujú výraznú pachovú zložku, ktorá je súčasťou organizovaných aj fugitívnych emisií.

Číslo spisu Por.č.záznamu Číslo záznamu Typ záznamu Forma originálu
OU-PU-OSZP-2021/001538 002 0012155/2021 Externý odoslaný záznam hodnoverná elektronická

KÓPIA

V energetickom procese výroby tepla, okrem už uvedených znečisťujúcich látok TZL a TOC, vznikajú aj emisie SO_2, NO_x a CO. Tieto emisie sú vypúšťané do ovzdušia komínom vysokým 82,7 m. Koncentrácia NO_x a CO v spalinách je priebežne monitorovaná AMS. SO_2 a TZL sú preukazované 1 x ročne diskontinuálnym meraním. Emisný limit pre TOC nie je určený, emisie sa zisťujú výpočtom na základe všeobecných emisných faktorov.

Čerpacia stanica pohonných hmôt je malým zdrojom emisií organických plynov a pár vyjadrených ako TOC. Vznik emisií súvisí s procesom plnenia nádrže čerpacej stanice pohonnými látkami pri dodávke pohonných hmôt a s procesom výdaja pohonných hmôt do motorovej techniky. Jedná sa o fugitívne emisie uvoľnené priamo do okolitého prostredia.

Kategorizácia zdrojov znečisťovania ovzdušia

Technologické zdroje – nie je predmetom zmeny

Jestvujúci technologický zdroj znečisťovania ovzdušia je v zmysle prílohy č.1 k vyhláške MŽP SR č. 410/2012 Z.z. kategorizovaný nasledovne:

4. Chemický priemysel
4.33 Výroba a spracovanie gumy
4.33.1 a) projektovaná spotreba organických rozpúšťadiel > 15 t/rok – veľký zdroj ZO
b) výroba surových gumárenských zmesí > 0 – veľký zdroj ZO

Pre celkové zaradenie zdroja je rozhodujúca miera vplyvu jednotlivých zdrojov na ovzdušie. Celý zdroj je preto zaradený podľa najvýznamnejšieho zdroja znečisťovania ovzdušia do kategórie veľkých zdrojov znečisťovania. Súčasťou veľkého zdroja je aj spracovanej gumovej zmesi, ktoré z dôvodu menšieho vplyvu na ovzdušie je samostatne zaradené medzi stredné zdroje, ale z hľadiska funkčného a priestorového celku je včlenené do veľkého zdroja.

Náhradné zdroje energie – nie je predmetom zmeny

Na zabezpečenie dodávky elektrickej energie pre nevyhnutné zariadenia a osvetlenie počas prerušenia dodávky elektrickej energie z rozvodnej siete sú nainštalované dva dieselagregáty so súhrnným tepelným príkonom 1,79 MW, ktoré sú kategorizované nasledovne:

1. Palivovo-energetický priemysel
1.6 Stacionárne piestové spaľovacie motory
1.6.2 Stredný zdroj ZO - piestové spaľovacie motory s nainštalovaným súhrnným tepelným príkonom > 0,3 MW.

Dieselagregáty sú umiestnené v dvoch objektoch, a to v expanznej hale (agregát NG1) a v sklade hotových výrobkov (agregát NG2). Ako palivo, zabezpečujúce chod dieselagregátov, je používaná nafta motorová. Dieselagregáty sú súčasťou technologického zdroja 4.33.1. Výroba a spracovanie gumy.

Energetický zdroj

V rámci areálu spoločnosti je umiestnený a spoločnosťou prevádzkovaný aj samostatný energetický zdroj znečisťovania ovzdušia, na ktorý je vydaný integrované povolenie pod názvom „Energetika“.

Kotolňa

V samostatnom objekte je v súčasnosti umiestnená plynová kotolňa o celkovom tepelnom príkone 61,2 MW. Zdroj je tvorený štyrmi kotlami – K1, K2, K3 a K4. Pre kategorizáciu zdroja je rozhodujúci sumárny energetický príkon všetkých kotlov zdroja. Na základe tohto údaju je kotolňa, podľa prílohy č.1 k vyhláške MŽP SR č. 410/2012 Z.z., zaradená do kategórie:

Číslo spisu Por.č.záznamu Číslo záznamu Typ záznamu Forma originálu
OU-PU-OSZP-2021/001538 002 0012155/2021 Externý odoslaný záznam hodnoverná elektronická

KÓPIA

1. Palivovo-energetický priemysel
1.1 Technologické celky obsahujúce stacionárne zariadenia na spaľovanie palív
1.1.1 Veľký zdroj ZO - s inštalovaným súhrnným menovitým tepelným príkonom > 50 MW

Kotolňa je prevádzkovaná v súlade s integrovaným povolením, ktorým bola povolená činnosť v zmysle zákona o IPKZ. Kotly K1 a K2 sú plynové strednotlakové, kotly K3 a K4 sú žiarotrubné, dvojplamencové kotly (v každom kotle sú inštalované 2 ks dvojpalivových horákov na zemný plyn alebo na naftu). Po zmenách na kotle K1 sa kategorizácia energetického zdroj nezmení.

Spaľovanie etanolu na kotloch sa v súčasnosti nevykonáva, pre tento účel je v areáli inštalované zariadenie RTO – koncové oxidačné zariadenie na čistenie odpadových plynov, na likvidáciu etanolu.

Čerpacia stanica pohonných hmôt – nie je predmetom zmeny.

Spoločnosťou CMR je prevádzkovaná čerpacia stanica nafty, ktorá je zaradená medzi malé zdroje znečisťovania ovzdušia. Z hľadiska príspevku k celkovému množstvu emisií uvoľňovaných do ovzdušia zo všetkých zdrojov ZO CMR, je príspevok emisií z čerpacej stanice veľmi malý.

Emisné limity

Kotolňa ako zdroj znečisťovania ovzdušia je prevádzkovaná v súlade s požiadavkami legislatívy, medzi ktoré patrí aj povinnosť dodržiavať emisné limity, platné pre zdroj a preukazovať ich dodržiavanie.
Pre spaľovanie ZP sú určené integrovaným povolením nasledovné emisné limity:

Emisný zdroj	Miesto vypúšťania	Znečisťujúca látka	Emisný limit mg/m^3	Podmienky platnosti emisného limitu
VSZ1 (K1, K2, K3, K4)	Komín 82,7 m	TZL	5	EL platia pre koncentrácie prepočítané na suchý plyn pri štandardných podmienkach 101,3 kPa a 0°C a pre referenčný obsah kyslíka v odpadových plynoch 3% obj.
		SO_2	35	
		NO_X	100 Ročný priemer 100	
		CO	100 Ročný priemer 40	

Pre spaľovanie nafty sú určené integrovaným povolením nasledovné emisné limity:

Emisný zdroj	Miesto vypúšťania	Znečisťujúca látka	Emisný limit mg/m^3	Podmienky platnosti emisného limitu
VSZ1 (K3, K4)	Komín 82,7 m	TZL	20	EL platia pre koncentrácie prepočítané na suchý plyn pri štandardných podmienkach 101,3 kPa a 0°C a pre referečný obsah kyslíka v odpadových plynoch 3% obj.
		SO_2	350	
		NO_X	300 Ročný priemer 270	
		CO	175 Ročný priemer 40	

Spaľovanie nafty sa povoľuje v spaľovacích zariadeniach K3, K4 len ako núdzového paliva, v čase obmedzenia dodávok zemného plynu, a jednorazovo (raz za 2 roky) pred uplynutím dátumu spotreby uskladnenej nafty.

Dodržiavanie určených emisných limitov je preukazované automatizovaným meracím systémom. Znečisťujúce látky NO_X, CO a O_2 sú monitorované kontinuálnym meraním emisií a automatickým monitorovacím systémom s odberným zariadením znečisťujúcich látok v priereze komína, ktorý je

Číslo spisu Por.č.záznamu Číslo záznamu Typ záznamu Forma originálu
OU-PU-OSZP-2021/001538 002 0012155/2021 Externý odoslaný záznam hodnoverná elektronická

KÓPIA

spoločným miestom pre vypúšťanie emisií z jednotlivých kotlov. Emisné limity pre TZL a SO_2 sú doložené autorizovaným meraním na každom kotle 1 x ročne.

Množstvá vypúšťaných emisií

Spoločnosti CMR aj CMTT zisťujú množstvá emisií znečisťujúcich látok spôsobom schváleným OÚŽP v Púchove. Pre jestvujúce zdroje, výpočet využíva hmotnostné toky namerané pri oprávnenom meraní vykonanom za účelom preukázania dodržiavania určeného emisného limitu, pričom vzťažnou veličinou sú prevádzkové hodiny.

rok	prevádzka	Množstvo znečisťujúcej látky v t						Spolu
		TZL	SO_2	NO_x	CO	TOC	VOC	
2010*	Energetika	0,20	0,22	21,31	1,59	1,32	-	24,64
	Technológia	3,657	-	-	-	35,152	-	38,809
	Spolu	3,857	0,22	21,31	1,59	36,472	-	63,449
2020	Energetika	0,27	1,99	20,33	1,02	1,82	0,00	25,43
	Technológia	8,34	0,02	0,22	0,08	36,48	79,97	125,10
	Spolu	8,61	2,01	20,54	1,10	38,30	79,97	150,53

*pred zvýšením výrobnej produkcie

Navrhovaný stav

Navrhovaná zmena predstavuje zmenu zdrojov znečisťovania ovzdušia:

- energetického zdroja znečisťovania ovzdušia (1.1.1), ktorý je veľkým spaľovacím zariadením, na ktoré sa uplatňujú požiadavky podľa Vykonávacieho rozhodnutia komisie (EÚ) 2017/1442 z 31. júla 2017, ktorým sa podľa smernice Európskeho parlamentu a Rady 2010/75/EÚ stanovujú závery o najlepších dostupných technikách (BAT) pre veľké spaľovacie zariadenia
- technologického zdroja znečisťovania ovzdušia (4.33.1)

Z hľadiska druhov vypúšťaných znečisťujúcich látok nedôjde k zmenám oproti súčasnému stavu.

Z hľadiska predpokladaného množstva vypúšťaných znečisťujúcich látok dôsledkom navrhovaných zmien v posudzovanej zmene, ktorá je pilotným projektom – technologického riešenia, sa predpokladá dosiahnutie požadovaných výkonových parametrov s pararelným znížením produkcie emisií. Výmenou horákov za ultranízkoemisné horáky je predpoklad zníženia emisií najmä pre znečisťujúcu látku NO_x. Zároveň táto zmena rieši aj zníženie emisií TOC a pachových látok z technologického zdroja.

Emisné limity pre technologickú časť zdroja ostávajú bezo zmeny, táto časť zdroja bude ovplyvnená znížením množstva privádzanej odpadovej vzdušniny. Vzhľadom na projektované parametre privádzanej vzdušniny v množstve 150000-292000 m^3/h je zníženie množstva privádzanej vzdušniny o 15000 m^3/h, t.j. cca 5% málo významné.

Emisné limity určené v súčasnosti integrovaným povolením pre energetický zdroj – kotol K1 bude potrebné doplniť o emisný limit pre znečisťujúcu látku TOC a ďalšie podmienky prevádzky v súvislosti s navrhovanou zmenou:

1. Doplnenie monitorovania prevádzkových parametrov: množstvo privádzanej odpadovej vzdušniny, prípadne pomer k čistému vzduchu.
2. Doplnenie monitorovania teploty spaľovania určenej v dokumentácii, pri ktorej dôjde k spoľahlivému spáleniu organických látok v privádzanom spaľovacom vzduchu.
3. Podmienky monitorovania emisií :
   - emisný limit – bude určený v integrovanom povolení, na základe výsledkov vstupného merania (bod. č.4), predbežne sa bude jednať o hodnotu 10-20 mg/m^3, čo zodpovedá úrovni

Číslo spisu Por.č.záznamu Číslo záznamu Typ záznamu Forma originálu
OU-PU-OSZP-2021/001538 002 0012155/2021 Externý odoslaný záznam hodnoverná elektronická

KÓPIA

koncového oxidačného zariadenia, pri podmienkach zodpovedajúcich energetickému zariadeniu,

- množstvo emisie bude potrebné zisťovať oprávneným meraním reprezentatívneho hmotnostného toku,
- frekvencia monitorovania bude určená v integrovanom povolení, pre spaľovacie zariadenia s príkonom <50 <100 MW je podľa vyhl. č. 411/2012 Z.z. ustanovená frekvencia monitorovania 1 x 6 mesiacov (poznámka - v zmysle IP máme pre kotolňu periódu merania 1x/rok)- podmienka IP č.B.1.4.2 - diskontinuálne oprávnené merania vykonávame 1x/ročne),

4. Bude potrebné vykonanie vstupného merania emisií TOC pre zistenie úrovne emisií bez ovplyvnenia spaľovaním odpadovej vzdušniny.

V súvislosti s povoľovaním navrhovanej zmeny – povolením stavby a zmeny integrovaného povolenia bude potrebné navrhované zmeny a podmienky povolenia zapracovať do všetkých prevádzkových dokumentov, ktoré budú navrhovanou zmenou dotknuté, relevantné aktualizované zmeny bude potrebné predložiť na schválenie:

- súbor STPP a TOO
- spôsob výpočtu emisií
- povolenie na vypúšťanie skleníkových plynov.

2.3.2 Odpadové vody

Súčasný stav

Riešenie odvádzania odpadových vôd z priemyselného areálu CMR a CMTT v Púchove je nasledovné:

Splaškové odpadové vody sú odvádzané dvoma spôsobmi. Časť splaškových vôd (4%) je odvádzaná do verejnej kanalizácie a väčšia zostávajúca časť odpadových vôd do vlastnej ČOV.

Priemyselné odpadové vody, chladiace vody, kondenzáty a dažďové vody sú odvádzané na ČOV. Vody z CHUV po prečistení na neutralizačnej a dočisťovacej stanici sú následne odvádzané na ČOV.

Čistiareň odpadových vôd je situovaná mimo areál CMR a CMTT a odpadová voda je privádzaná kanalizačným zberačom. Ako prečistenie slúžia: hrablice, lapač piesku a oleja, vyrovnávacia akumulačná nádrž o objeme 400 m^3. Následne odpadová voda preteká do lamelových usadzovacích nádrží (2ks), biologické kolóny. OV sa dočisťuje na mikrositových bubnových filtroch (2ks). Následne sa odvádza do prečerpávajúcej stanice ako posledného stupňa čistenia vôd. Vody sú prečerpávané do derivačného kanála Váhu.

Za rok 2020 bolo vyprodukovaných v rámci celého priemyselného závodu celkovo 1 128 888 m^3 odpadových vôd.

Navrhovaný stav

V súvislosti s navrhovanou zmenou nevznikajú žiadne nové odpadové vody, ani sa nemení ich množstvo v porovnaní so súčasným stavom.

2.3.3 Odpady

V zmysle Vyhlášky MŽP SR č. 365/2015 Z.z., ktorou sa ustanovuje Katalóg odpadov, sa predpokladá v období výstavby a počas prevádzky vznik odpadov uvedených v tab.1 - 2.

Číslo spisu Por.č.záznamu Číslo záznamu Typ záznamu Forma originálu
OU-PU-OSZP-2021/001538 002 0012155/2021 Externý odoslaný záznam hodnoverná elektronická

KÓPIA

Tab.1 Predpokladané druhy odpadov vznikajúcich pri stavebných prácach v kotolni

Číslo druhu odpadu	Názov druhu odpadu	Kategória odpadu
08 01 11	odpadové farby a laky obsahujúce organické rozpúšťadlá alebo iné nebezpečné látky	N
08 01 12	odpadové farby a laky iné ako uvedené v 08 01 11	O
15 01 01	Obaly z papiera a lepenky	O
15 01 02	Obaly z plastov	O
15 02 02	Absorbenty, filtračné materiály vrátane olejových filtrov inak nešpecifikovaných, handry na čistenie, ochranné odevy kontaminované nebezpečnými látkami	N
15 01 10	obaly obsahujúce zvyšky nebezpečných látok alebo kontaminované nebezpečnými látkami	N
17 01 01	betón	O
17 01 02	tehly	O
17 01 03	Obkladačky, dlaždice , keramika	O
17 01 07	zmesi betónu , tehál, obkladačiek, dlaždíc a keramiky iné ako uvedené v 17 01 06	O
17 02 01	drevo	O
17 02 02	sklo	O
17 02 04	sklo, plasty a drevo obsahujúce nebezpečné látky alebo kontaminované nebezpečnými látkami	
17 02 03	plasty	O
17 04 05	železo a oceľ	O
17 04 11	káble iné ako uvedené v 17 04 10	O
17 05 06	výkopová zemina iná ako uvedená v 17 05 05	O
17 06 04	Izolačné materiály	O
17 09 04	Zmesový odpad zo stavieb a demolácii	O
20 01 01	papier a lepenka	O
20 03 01	zmesový komunálny odpad	O

Spoločnosť Continental Matador Rubber v zmysle vydaného integrovaného povolenia č. 2485/770320104/672-Ži zo dňa 26.8. 2005 a jeho zmien udelený súhlas na nakladanie s nebezpečnými odpadmi. Nižšie uvedené odpady sa viažu na celú prevádzku CMR a CMTT – časť Energetika, kde sú zahrnuté aj odpady vznikajúce pri prevádzky jednotlivých kotlov, vrátane kotla K1.

Tab.2 Predpokladané druhy odpadov vznikajúcich počas prevádzky

Číslo odpadu	Názov odpadu	Kategória odpadu
08 01 11	Odpadové farby a laky obsahujúce organické rozpúšťadlá alebo iné nebezpečné látky	N
08 03 17	Odpadový toner do tlačiarne obsahujúci nebezpečné látky	N
12 01 09	Rezné emulzie a roztoky neobsahujúce halogény	N
13 01 11	Syntetické hydraulické oleje	N
13 02 05	Nechlórované minerálne motorové, prevodové a mazacie oleje	N
13 02 06	Syntetické motorové, prevodové a mazacie oleje	N
13 03 08	Syntetické izolačné a teplonosné oleje	N
13 05 02	Kaly z odlučovača oleja z vody	N
14 06 01	Chlórfluórované uhľovodíky, HCFC, HFC	N
14 06 03	Iné rozpúšťadlá a zmesi rozpúšťadiel	N
15 01 10	Obaly obsahujúce zvyšky nebezpečných látok alebo kontaminované nebezpečnými látkami	N
15 02 02	Absorbenty, filtračné materiály vrátane olejových filtrov inak nešpecifikovaných, handry na čistenie, ochranné odevy kontaminované nebezpečnými látkami	N

Číslo spisu Por.č.záznamu Číslo záznamu Typ záznamu Forma originálu
OU-PU-OSZP-2021/001538 002 0012155/2021 Externý odoslaný záznam hodnoverná elektronická

KÓPIA

Číslo odpadu	Názov odpadu	Kategória odpadu
16 02 11	Vyradené zariadenia obsahujúce chlórfluorované uhľovodíky, HCFC, HFC	N
16 02 13	Vyradené zariadenia obsahujúce nebezpečné časti iné ako uvedené v16 02 09 až 16 02 12	N
16 03 03	Anorganické odpady obsahujúce nebezpečné látky	N
16 03 05	Organické odpady obsahujúce nebezpečné látky	N
16 05 06	Laboratórne chemikálie pozostávajúce z nebezpečných látok alebo obsahujúce nebezpečné látky vrátane zmesí laboratórnych chemikálií	N
16 06 01	Olovené batérie	N
16 06 02	Niklovo – kadmiové batérie	N
16 10 01	Vodné kvapalné odpady obsahujúce nebezpečné látky	N
17 01 06	Zmesi alebo samostatné úlomky betónu, tehál, škridiel, obkladového materiálu a keramiky obsahujúce nebezpečné látky	N
17 02 04	Sklo, plasty a drevo obsahujúce nebezpečné látky alebo kontaminované nebezpečnými látkami	N
17 05 05	Výkopová zemina obsahujúca nebezpečné látky	N
20 01 21	Žiarivky a iný odpad obsahujúci ortuť	N
20 01 23	Vyradené zariadenia obsahujúce chlórfluórované uhľovodíky	N
20 01 35	Vyradené elektrické a elektronické zariadenia iné ako uvedené v 20 01 21 a 20 01 23, obsahujúce nebezpečné časti	N
10 01 01	Popol, škvara a prach z kotlov okrem prachu z kotlov uvedeného v 10 01 04	O
12 01 01	Piliny a triesky zo železných kovov	O
12 01 03	Piliny a triesky z neželezných kovov	O
15 01 06	Zmiešané obaly	O
16 01 03	Opotrebované pneumatiky	O
16 01 17	Železné kovy	O
16 01 18	Neželezné kovy	O
16 02 14	Vyradené zariadenia iné ako uvedené v16 02 09 až 16 02 13	O
16 02 16	Časti odstránené z vyradených zariadení, iné ako uvedené v 16 02 15	O
16 06 04	Alkalické batérie iné ako uvedené v 16 06 03	O
17 02 01	Drevo	O
17 02 02	Sklo	O
17 04 11	Káble iné ako uvedené v 17 04 10	O
17 05 04	Zemina a kamenivo iné ako uvedené v17 05 03	O
17 06 04	Izolačné materiály iné ako uvedené v17 06 01 a17 06 03	O
19 08 05	Kaly z čistenia komunálnych odpadových vôd	O
19 08 09	Zmesi tukov a olejov z odlučovačov oleja z vody obsahujúce jedlé oleje a tuky	O
19 08 14	Kaly z inej úpravy priemyselných odpadových vôd iné ako uvedené v 19 08 13	O
19 09 01	Tuhé odpady z primárnych filtrov a hrablíc	O
19 09 05	Nasýtené alebo použité iontomeničové živice	O
19 12 04	Plasty a guma	O
19 12 07	Drevo iné ako uvedené v 19 12 06	O
19 12 12	Iné odpady vrátane zmiešaných materiálov z mechanického spracovania odpadu iné ako uvedené v19 12 11	O
20 01 36	Vyradené elektrické a elektronické zariadenia iné ako uvedené v 20 01 21,20 01 23 a 20 01 35	O

Číslo spisu Por.č.záznamu Číslo záznamu Typ záznamu Forma originálu
OU-PU-OSZP-2021/001538 002 0012155/2021 Externý odoslaný záznam hodnoverná elektronická

KÓPIA

Číslo odpadu	Názov odpadu	Kategória odpadu
20 03 01	Zmesový komunálny odpad	O
20 03 06	Odpad z čistenia kanalizácie	O

Z titulu inštalácie nových horákov sa štruktúra produkovaných odpadov nezmení, je predpoklad, že sa nezmení ani množstvo týchto odpadov.

Podľa hlásenia za rok 2020 spoločnosť CMR za energetiku vyprodukovala celkovo 645,927 t odpadu, z toho na odpady kategórie „N“ pripadalo 557,94 t. Drvivú väčšinu z týchto odpadov tvorili Kaly obsahujúce nebezpečné látky z inej úpravy priemyselných odpadových vôd.

Spôsob nakladania s odpadmi

Obdobie výstavby

Vážnu pozornosť bude potrebné venovať nakladaniu s nebezpečným odpadom. Nakladanie s týmto odpadom je potrebné riadiť v zmysle právnych predpisov v odpadovom hospodárstve, hlavne v zmysle zákona č. 79/2015 Z.z. o odpadoch a o zmene a doplnení niektorých zákonov. Keďže je malá pravdepodobnosť zhodnotenia tohto odpadu, bude musieť byť po úprave uložený na skládke. V tejto súvislosti budú musieť byť urobené analýzy v zmysle smernice rady č. 99/31/ES z 26.apríla 1999 o skládkach odpadov a na ich základe rozhodnúť o uložení odpadu na skládke pre nebezpečné alebo nie nebezpečné odpady, pričom sa bude musieť zvážiť potreba jeho stabilizácie.

Na nakladanie s niektorými druhmi odpadov je nevyhnutné osloviť firmu s autorizáciou (napr. ropné látky).

Obdobie prevádzky

Všeobecne nakladanie s odpadmi sa musí riadiť platnou právnou úpravou na úseku odpadového hospodárstva, ktorá požaduje predchádzať vzniku odpadov a obmedzovať ich množstvo, ako i odpady zhodnocovať recykláciou a opätovným využitím. Zneškodňovanie odpadov spôsobom, ktorý neohrozuje zdravie ľudí a nepoškodzuje životné prostredie je možné vtedy, ak sa nedá použiť iný, vhodnejší spôsob nakladania s odpadmi. Z uvedeného vyplýva, že zneškodňovanie odpadov skládkovaním by mal byť posledný spôsob, ako sa bude s odpadmi nakladať. Nové prevádzky/zariadenia bude potrebné zapojiť do režimu separovania odpadov, ktoré je možné ďalej zhodnotiť – papier, kartón, PET fľaše, iné plasty, železný šrot. Tieto využiteľné druhy odpadov budú odovzdávané oprávneným organizáciám na zhodnotenie.

Komunálny odpad vznikajúci počas prevádzky bude zneškodňovaný v súlade so všeobecne záväzným nariadením mesta Púchov.

2.3.4 Zdroje hluku a vibrácií

V súvislosti s prevádzkou kotolne je potrebné počítať s týmito zdrojmi hluku:

1. technické zdroje hluku.

Nové technologické zdroje hluku v navrhovanej zmene na základe podkladov navrhovateľa reprezentujú predovšetkým kompresory. Nové zariadenia budú situované v priemyselnej zóne v jej centrálnej časti v dostatočnej vzdialenosti od obytných a oddychových zón. Od týchto území je kotolňa oddelená hustou priemyselnou zástavbou, ktorá vytvára veľmi účinnú protihlukovú bariéru. Je preto reálny predpoklad, že inštalácia nových horákov s pridruženými zariadeniami (kompresory) nezmení súčasné akustické pomery v území.

Všetky zariadenia sú navrhnuté tak, aby hlukové pomery v pracovnom prostredí spĺňali nariadenia vlády SR č. 115/2006 Z.z. o minimálnych zdravotných a bezpečnostných požiadavkách na ochranu zamestnancov pred rizikami súvisiacimi s expozíciou hluku.

Číslo spisu Por.č.záznamu Číslo záznamu Typ záznamu Forma originálu
OU-PU-OSZP-2021/001538 002 0012155/2021 Externý odoslaný záznam hodnoverná elektronická

KÓPIA

2.3.5 Zdroje žiarenia, tepla a zápachu

Pri výrobe pary vzniká určité množstvo tepla. Tepelná energia pre pokrytie tepelných strát objektu bude krytá stratovým teplom z technológie kotolne. Potrebná energia bude iba pre ohrev vzduchu vzduchotechnickou jednotkou, ktorá slúži pre zásobovanie plynových horákov kotlov vzduchom pre spaľovanie a kotolne ako objektu.

Pri výrobe pneumatík vzniká špecifický zápach typický pre tento charakter výroby. Pachové látky vznikajú jednak pri každej miešacej linke a v prevádzke lisovania, kde po otvorení lisu, sa vyvíja tepelná záťaž a vulkanizačné splodiny. Pachové látky spoločne s odpadným etanolom sú odvedené do zariadenia RTO.

Iné sprievodné javy ako zápach a žiarenie v kotolni pri výrobe pary nevznikajú.

3 PREPOJENIE S OSTATNÝMI PLÁNOVANÝMI A REALIZOVANÝMI ČINNOSŤAMI V DOTKNUTOM ÚZEMÍ A MOŽNÉ RIZIKÁ HAVÁRIÍ VZHĽADOM NA POUŽITÉ LÁTKY A TECHNOLÓGIE

V areáli CMR a CMTT sa v súčasnosti nepripravuje realizácia investície, ktorá by mohla zvýšiť riziko havárie počas inštalácie a prevádzky nových horákov na kotle K1. V rámci priemyselného areálu sa pripravuje realizácia skladu surových autoplášťov, ktorá však nebude v priamej súvislosti s navrhovanou zmenou.

Aby sa predišlo prípadným kolíziám, je potrebné optimalizovať plán organizácie výstavby oboch stavieb s dôrazom na predchádzanie havarijným situáciám.

4 DRUH POŽADOVANÉHO POVOLENIA NAVRHOVANEJ ČINNOSTI PODĽA OSOBITNÝCH PREDPISOV

Činnosť bude povoľovaná v zmysle zákona č. 39/2013 Z.z. o integrovanej prevencii a kontrole znečisťovania ŽP a o zmene a doplnení niektorých zákonov.

5 VYJADRENIE O PREDPOKLADANÝCH VPLYVOCH ZMENY NAVRHOVANEJ ČINNOSTI PRESAHUJÚCICH ŠTÁTNE HRANICE

Výstavba ani prevádzka objektu „Zmena spaľovania pre kotol K1“ nebude mať vplyv na životné prostredie presahujúci štátne hranice.

6 ZÁKLADNÉ INFORMÁCIE O SÚČASNOM STAVE ŽIVOTNÉHO PROSTREDIA DOTKNUTÉHO ÚZEMIA VRÁTANE ZDRAVIA ĽUDÍ

6.1 OVZDUŠIE

Klimatické pomery

Podľa klimatického členenia Slovenska (Atlas krajiny SR, 2002) patrí územie do mierne teplej klimatickej oblasti, okrsku M1, mierne teplého, vlhkého, s miernou zimou, pahorkatinového typu. Priemerné ročné teploty dosahujú 8,0 °C a zrážky 707mm.

Číslo spisu Por.č.záznamu Číslo záznamu Typ záznamu Forma originálu
OU-PU-OSZP-2021/001538 002 0012155/2021 Externý odoslaný záznam hodnoverná elektronická

KÓPIA

Sledované územie sa nachádza v údolí rieky Váh, čo zapríčiňuje zvýšený výskyt hmiel. Existencia vodnej nádrže Nosice v blízkosti lokality je ďalším podporným faktorom pre vznik advektívnych hmiel, čoho výsledkom je 70-80 dní s hmlou do roka v riešenej oblasti.

V dôsledku konfigurácie terénu a hlavne pretiahnutého tvaru Považského Podolia, ktoré je obklopené horskými masívmi prevládajú v oblasti severovýchodné a juhozápadné vetry. Ich relatívna početnosť predstavuje 36,5% z celkového prúdenia vzduchu. Najmenšiu relatívnu početnosť dosahujú smery juhovýchodný a južný. Bezvetrie nastáva v 30 až 40% prípadoch a veľmi častá je veľmi slabá veternosť. Priemerná rýchlosť vetra je cca 1 m/s, pričom čerstvý až silný vietor s rýchlosťou 6 m/s a viac sa vyskytuje s početnosťou 6%. Všeobecne slabé prúdenie sa v oblasti podieľa na zhoršenom rozptyle škodlivín v ovzduší.

Kvalita ovzdušia

Stav ovzdušia v posudzovanom území je ovplyvnený existujúcimi malými, strednými a veľkými zdrojmi znečistenia ovzdušia, automobilovou dopravou, ale aj prenosmi emisií zo vzdialených zdrojov.

Tab.3 Prehľad emisií znečisťujúcich látok v okrese Púchov (t/rok).

Rok	TZL	SO_2	NO_x	CO	TOC
2000	75,94	148,57	563,96	135,77	59,82
2005	32,66	51,22	532,94	52,09	39,26
2006	30,95	34,04	539,12	60,17	39,76
2007	16,10	10,25	378,98	37,26	43,47
2008	14,72	8,28	352,26	28,30	46,52
2009	12,15	8,84	338,18	35,68	32,73
2010	17,49	11,39	338,15	53,80	47,80
2011	14,512	18,351	315,522	33,827	66,079
2012	11,183	15,440	324,686	32,333	74,497
2013	28,267	20,112	343,864	47,028	100,371
2014	18,070	25,545	410,085	49,024	113,481
2015	14,787	28,753	383,957	53,974	130,983
2016	12,941	36,703	355,015	66,850	137,390
2017	11,210	40,093	323,997	79,287	162,672
2018	10,285	27,115	265,620	64,377	142,905

Zdroj: NEIS, www.air.sk

Samotný objekt podniku predstavuje v zmysle platnej legislatívy veľký zdroj znečisťovania ovzdušia. Podnik patril v minulosti k najvýznamnejším producentom znečisťujúcich látok NO_x v okrese. Od roku 2007 došlo k výraznému poklesu produkcie emisií z dôvodu náhrady spaľovania mazutu v energetickej časti výroby za zemný plyn, čím výrazne prispel k zlepšeniu stavu ovzdušia nielen v samotnom meste, ale aj širokom okolí.

Tab. 4 Prehľad emisií znečisťujúcich látok za podnik Continental Matador Rubber (t/rok).

Rok	TZL	SO_2	NO_x	CO	TOC
2005	6,74	44,00	127,90	3,35	31,30
2006	7,17	27,73	140,87	3,27	24,21
2007	3,05	1,10	24,60	0,93	23,54
2008	2,67	1,18	31,61	0,73	17,62
2009	1,80	0,20	21,30	1,60	13,12
2010	2,60	0,30	38,00	0,40	15,25
2011	3,10	5,91	38,50	0,84	13,09
2012	3,90	2,98	43,51	0,86	31,00
2013	4,06	2,48	39,94	0,74	50,34

Číslo spisu Por.č.záznamu Číslo záznamu Typ záznamu Forma originálu
OU-PU-OSZP-2021/001538 002 0012155/2021 Externý odoslaný záznam hodnoverná elektronická

KÓPIA

Rok	TZL	SO_2	NO_x	CO	TOC
2014	4,02	2,40	40,49	0,60	49,60
2015	5,69	2,14	32,46	0,38	32,89
2016	6,07	2,47	33,16	0,45	35,52
2017	3,03	3,85	38,03	0,62	53,38
2018	4,05	0,28	34,35	0,64	44,98

Zdroj: Continental Matador Rubber, 2019

V širšom okolí posudzovanej lokality sa nenachádzajú ďalšie významnejšie zdroje znečisťovania ovzdušia.

6.2 HLUK

V priestore posudzovanej lokality možno za najvýznamnejšie zdroje považovať hluk v rámci areálu samotného podniku a v okolí aj hluk z cestnej dopravy a železnice, čo pri relatívne nízkom zaťažení nepredstavuje vážnejší problém pre obyvateľstvo tu žijúce ani pre životné prostredie ako také.

6.3 HORNINOVÉ PROSTREDIE

Územie Trenčianskeho kraja patrí podľa Atlasu inžiniersko geologických máp SR z hľadiska seizmickej intenzity prevažne do 5° a 6° MSK. Vzhľadom na prevažne rovinatý reliéf záujmovej oblasti sa neočakáva náchylnosť k vzniku geodynamických javov. Z hľadiska stability hodnotíme posudzované územie a jeho okolie ako stabilné, bez zosuvov.

Z hľadiska znečistenia horninového prostredia nie sú v riešenom území indície jeho kontaminácie, ktorá nebola zistená ani v rámci realizovaných geologických prieskumov.

6.4 POVRCHOVÉ A PODZEMNÉ VODY

V areáli podniku sa nachádza 8 vrtov, z ktorých sa pravidelne meria výška hladiny a odoberajú vzorky na analýzu od roku 1993. Úroveň hladín podzemnej vody za sledované obdobie nevykazovala výraznejšie zmeny. Konduktivita sa pohybuje na úrovni 42,6 až 85,1 mS/m, pričom sa prakticky za sledované obdobie významnejšie nemení.

Z výsledkov monitoringu mikroprvkov je zrejmé, že koncentrácie jednotlivých prvkov vo väčšine prípadov nedosahujú ani fónovú hodnotu z čoho sa dá konštatovať, že k znečisťovaniu podzemných vôd mikroprvkami nedochádza.

Z výsledkov monitorovania nepolárne extrahovateľných látok (NEL), kde hlavné zastúpenie majú ropné látky, je možné konštatovať, že od začiatku monitorovania majú klesajúcu tendenciu a v posledných 3 rokoch sa udržujú pod hodnotou 0,1 mg/l.

Na základe dlhodobého sledovania chlórovaných uhľovodíkov v podzemných vodách je možné konštatovať, že znečistenie chlórovanými uhľovodíkmi je v posledných rokoch stabilizované, koncentrácie sú pomerne nízke, pohybujú sa okolo pozaďových hodnôt a nedosahujú limit pre kategóriu B (v tom čase platnej kategorizácie). Prítomnosť polychlorovaných bifenylov (PCB) nebol vo vzorkách podzemných vôd zistený za celé monitorovacie obdobie.

Prítomnosť fenolov bola vo vzorkách zistená, ich úroveň je však na úrovni o rad nižšej ako je limit A (pozaďová hodnota).

Číslo spisu Por.č.záznamu Číslo záznamu Typ záznamu Forma originálu
OU-PU-OSZP-2021/001538 002 0012155/2021 Externý odoslaný záznam hodnoverná elektronická

KÓPIA

6.5 PÔDY

V hodnotenom území neboli robené podrobnejšie prieskumy kvality pôdy z hľadiska jej možnej kontaminácie.

6.6 SKLÁDKY

V najbližšom okolí areálu neboli zistené žiadne navážky.

6.7 RASTLINSTVO A ŽIVOČÍŠSTVO

Posudzované územie tvorí oplotený areál priemyselného podniku. Priemyselný areál svojim charakterom a prevádzkou vytvára podmienky len na trvalý výskyt synantropných druhov. Chránené a ohrozené druhy sa v území nevyskytujú a charakter a činnosti v riešenom území pre ich výskyt ani nevytvárajú predpoklady.

6.8 ZDRAVOTNÝ STAV OBYVATEĽSTVA A CELKOVÁ KVALITA ŽIVOTNÉHO PROSTREDIA PRE ČLOVEKA

Zdravotný stav obyvateľstva je výsledkom pôsobenia viacerých faktorov – ekonomická a sociálna situácia, výživové návyky, životný štýl, úroveň zdravotníckej starostlivosti ako aj životné prostredie (ŽP). Vplyv znečisteného ŽP na zdravie ľudí je dosiaľ málo preskúmaný, odzrkadľuje sa však najmä v ukazovateľoch ako sú stredná dĺžka života pri narodení, celková úmrtnosť, dojčenská a novorodenecká úmrtnosť, počet rizikových tehotenstiev a počet narodených s vrodenými a vývojovými vadami, štruktúra príčin smrti, počet alergických, kardiovaskulárnych a onkologických ochorení, stav hygienickej situácie, šírenie toxikománie, alkoholizmu a fajčenia, stav pracovnej neschopnosti a invalidity, choroby z povolania a profesionálne otravy.

Syntetickým ukazovateľom úrovne životných podmienok obyvateľstva a úmrtnostných pomerov je stredná dĺžka života, t.j. nádej na dožitie. Po roku 1991 pokles celkovej úmrtnosti, ale najmä dojčenskej a novorodeneckej sa prejavil v predĺžení strednej dĺžky života pri narodení. Podľa ŠÚ SR (www.infostat.sk) priemerná stredná dĺžka života pri narodení v okrese Púchov na základe priemerného dožitia v rokoch 1995 – 1999, resp. 2009 – 2013 sú pre mužov a ženy nasledovné:

- Muži okresu Púchov sa nachádzajú podľa rokov 2009 – 2013 na pomyslenom 53. mieste v rámci Slovenska s šancou na dožitie 71,4 rokov, čo je nárast o 3,06 rokov oproti rokom 1993 – 1999.
- Ženy sú na 24. mieste s 80,45 rokmi, čo predstavuje nárast o 4,65 roka oproti rokom 1993 – 1999.

V poslednom sledovanom období 2014 – 2018 sa uvažuje u žien v okrese s dožitím 80,21 a u mužov 73,27 rokov. Pre porovnanie, priemer v Trenčianskom kraji predstavuje u žien 81,32 rokov a u mužov 74,48 rokov.

Napriek uvedenému vývoju v poslednom období, úroveň úmrtnosti obyvateľstva, najmä u mužov v strednom veku zostáva naďalej celospoločenským problémom.

Pre demografický vývoj v SR je charakteristický dlhodobý pokles pôrodnosti aj v oblastiach s doteraz priaznivou natalitou. Platí to aj pre Trenčiansky kraj i okres Púchov. K základným charakteristikám zdravotného stavu obyvateľstva, odrážajúcich ekonomické, kultúrne, životné a pracovné podmienky patrí aj mortalita. Výška ukazovateľov celkovej úmrtnosti závisí však nielen od uvedených podmienok, ale ju bezprostredne ovplyvňuje aj veková štruktúra obyvateľstva.

Číslo spisu Por.č.záznamu Číslo záznamu Typ záznamu Forma originálu
OU-PU-OSZP-2021/001538 002 0012155/2021 Externý odoslaný záznam hodnoverná elektronická

KÓPIA

Nasledujúce tabuľky prezentujú úmrtnosť na vybrané onkologické a kardiovaskulárne ochorenia v okrese Púchov (PU) v porovnaní so situáciou v Trenčianskom kraji (TK):

Onkologické ochorenia:

Rok	Koža		Krčok maternice		Žalúdok		Prsník		Hrubé črevo		Vaječníky	
	PU	TK	PU	TK	PU	TK	PU	TK	PU	TK	PU	TK
2001	3	16	0	20	2	81	2	74	8	74	3	36
2005	1	24	2	16	9	82	4	81	6	107	1	37
2010	0	26	1	25	4	82	9	102	8	119	1	26
2015	1	26	3	29	7	81	12	114	10	123	2	41
2017	2	35	1	28	4	73	6	129	12	141	5	44

Kardiologické ochorenia:

Rok	Akútny infarkt myokardu		Chronická ischemická choroba srdca	
	PU	TK	PU	TK
2001	3	16	0	20
2005	1	24	2	16
2010	0	26	1	25
2015	1	26	3	29
2017	2	35	1	28

www.infostat.sk

Životné prostredie obyvateľov mesta Púchov negatívne ovplyvňuje najmä doprava a činnosť tam prítomných podnikov. Hodnotenie zdravotného stavu obyvateľov v priemere za veľké či menšie územné celky je však pomerne zložité, pretože zdravie nie je iba neprítomnosť choroby, ako sme už vyššie uviedli, zdravotný stav je výslednicou fyzického, psychického a sociálneho zdravia. Podľa viacerých zdrojov má rozhodujúci vplyv životný štýl a správanie, nasledované životným prostredím, genetickými a biologickými faktormi a zdravotníckymi službami.

Číslo spisu Por.č.záznamu Číslo záznamu Typ záznamu Forma originálu
OU-PU-OSZP-2021/001538 002 0012155/2021 Externý odoslaný záznam hodnoverná elektronická

KÓPIA

IV. VPLYVY NA ŽIVOTNÉ PROSTREDIE A ZDRAVIE OBYVATEĽSTVA VRÁTANE KUMULATÍVNYCH A SYNERGICKÝCH

1 VPLYVY NA OBYVATEĽSTVO

Vplyvy počas výstavby

Vplyvy na obyvateľstvo počas výstavby budú spočívať hlavne v sporadickej preprave materiálu na stavbu vrátane zamestnancov stavebnej spoločnosti, ktorá bude stavbu realizovať. Prístupová cesta k areálu CMR, s.r.o., vedie okrajom zástavby objektov služieb na ktoré nadväzujú rodinné domy. Ovplyvnenie obyvateľstva možno považovať za primerané a akceptovateľné. Vzhľadom na umiestnenie stavby v centrálnej časti priemyselného areálu medzi jestvujúcimi objektmi, je prakticky vylúčené, aby ruch na stavbe bol v obývanom území vnímaný. Aj vzhľadom k tomu, že sa medzi obytným územím a stavbou nachádza veľké parkovisko, zeleň a železnica, nebudú vplyvy na okolité obyvateľstvo významnejšieho charakteru.

Vplyvy počas prevádzky

Na základe predpokladaných vplyvov na množstvo emisií možno skonštatovať, že po inštalácii nových horákov na kotli K1 nedôjde k negatívnym zmenám v imisnej situácii. Pozitívny trend sa očakáva v zmiernení šírenia pachových látok vznikajúcich v miešacích linkách v dôsledku ich eliminácie oxidáciou – spálením v kotli. Nepriamo môže dôjsť k zlepšeniu kvality ovzdušia v dôsledku nižších emisií na základe nižšej spotreby paliva potrebného pre dosiahnutie požadovaného výkonu výroby pary. Ostatné existujúce zdroje znečisťovania ovzdušia nebudú ovplyvnené posudzovanou investíciou.

Nové zariadenie neovplyvňuje negatívnym spôsobom kvalitu životného prostredia v okolí výrobnej haly.

Príspevok ventilátorov zabezpečujúcich výmenu vzduchu, ktoré budú osadené na fasáde je v kontexte existujúcich zdrojov hluku (parkovisko spoločnosti, železnica) zanedbateľný.

2 VPLYVY NA PRÍRODNÉ PROSTREDIE

Priamo v posudzovanej lokalite nie sú informácie o výskyte osobitne chránených druhov. Areál priemyselného podniku svojim charakterom ani nevytvára podmienky na trvalú existenciu chránených druhov.

V hodnotenom území a ani v jeho širšom okolí sa nenachádzajú chránené stromy. Priamo v kontakte s hodnoteným územím sa nevyskytujú žiadne z prvkov ÚSES. Komplex krajiny v okolí posudzovaného územia sa charakterizuje ako stresový faktor z titulu dominantného využitia pre priemyselné účely, množstva energetických vedení a urbanizovaných plôch.

Navrhovaná činnosť je lokalizovaná do areálu priemyselného podniku, ktorý je celý oplotený. Realizáciou navrhovanej činnosti nedôjde k narušeniu žiadneho migračného koridoru živočíchov.

Akákoľvek manipulácia s nebezpečnými látkami alebo látkami škodiacimi vodám musí byť zabezpečená v zmysle príslušných predpisov, tak aby bolo riziko kontaminácie pôd, horninového prostredia alebo podzemných vôd minimálne. V danom prípade sa to môže týkať len výmeny olejových a mazacích náplní. V prípade ak sa bude počas výstavby manipulovať s ropnými látkami, musia byť priestor zabezpečený proti úniku ropných látok a bude potrebné spracovať havarijný plán v zmysle požiadaviek zákona č. 364/2004 Z.z. o vodách a jeho vykonávacej vyhlášky č. 200/2018 Z.z..

Číslo spisu Por.č.záznamu Číslo záznamu Typ záznamu Forma originálu
OU-PU-OSZP-2021/001538 002 0012155/2021 Externý odoslaný záznam hodnoverná elektronická

KÓPIA

Navrhovaná technická infraštruktúra (napr. vzduchotechnika) by mala v dostatočnej miere zohľadňovať teplotné či zrážkové výkyvy v súvislosti s klimatickými zmenami.

3 RIZIKÁ VYPLÝVAJÚCE Z REALIZÁCIE NOVEJ INVESTÍCIE

Významný rizikový faktor vyplývajúci z vertikálneho založenia a relatívne stiesnených pomerov v rámci objektu je aj možnosť vzniku požiaru. Odporúčame ešte v rámci prípravy vyhodnotiť požiarne riziká a nastaviť efektívne preventívne opatrenia.
Kotolňa je vybavená detekčným systémom úniku plynu, ktorý prostredníctvom bezpečnostného rychlouzáveru plynu (hlavný uzáver plynu – hlavný uzáver kotolne) automaticky preruší ďalší prívod plynu do kotla plynovej kotolne v prípade prekročenia medzných parametrov indikovaných detekčným systémom.

So znečisťujúcimi látkami sa bude zaobchádzať v súlade s § 39 a 41 zákona č. 364/2004 Z. z. o vodách. Navrhovateľ vzhľadom na zaobchádzanie s väčším množstvom znečisťujúcich látok ako ustanovuje § 39 ods. 4 pri realizácii navrhovanej činnosti prehodnotí potrebu aktualizovať plán preventívnych opatrení na zamedzenie vzniku neovládateľného úniku znečisťujúcich látok do životného prostredia a na postup v prípade ich úniku podľa ustanovení vyhlášky MŽP SR č. 200/2018 Z. z.
Na základe analýzy vplyvov umiestnenia navrhovanej činnosti do územia a navrhovaného technického a technologického riešenia navrhovanej činnosti neočakávame pri bežnej prevádzke významné nepredvídané riziká, ktoré by mohli ohroziť zdravie ľudí alebo poškodiť životné prostredie.

4 ÚDAJE O PREDPOKLADANÝCH VPLYVOCH NAVRHOVANEJ ČINNOSTI NA CHRÁNENÉ ÚZEMIA

Posudzované zmeny nezasiahnu do žiadnych chránených území v zmysle zákona č. 543/2002 Z.z. o ochrane prírody a krajiny v znení neskorších predpisov.

Rovnako územie nie je súčasťou chránených vtáčích území a území európskeho významu zaradených do sústavy NATURA 2000.

Nosický kanál v úseku Nosice-Púchov patrí medzi vodohospodársky významné vodné toky. Severne od riešeného územia prechádza hranica OP 2. stupňa podzemných vôd a severovýchodne od riešeného územia prechádza hranica OP prírodných liečivých zdrojov – Nimnica.

Čo sa týka chránených vodohospodárskych oblastí (CHVO) – severne od riešeného územia sa nachádza CHVO Beskydy a Javorníky a východne od územia sa nachádza CHVO Strážovské vrchy.

Do riešeného územia nezasahuje žiadne z uvedených ochranných pásiem ani CHVO a vzhľadom na smer prúdenia podzemných vôd v južnom smere nie je predpoklad ohrozenia uvedených vodohospodársky chránených území.

Číslo spisu Por.č.záznamu Číslo záznamu Typ záznamu Forma originálu
OU-PU-OSZP-2021/001538 002 0012155/2021 Externý odoslaný záznam hodnoverná elektronická

KÓPIA

V. VŠEOBECNE ZROZUMITEĽNÉ ZÁVEREČNÉ ZHRNUTIE

Navrhovateľ, Continental Matador Rubber, s.r.o. predložil formou oznámenia o zmene v zmysle zákona č. 24/2006 Z.z. o posudzovaní vplyvov na životné prostredie investičný zámer „Zmena spaľovania pre kotol K1“.

Plánovaná realizácia zámeru modernizácie tepelných zdrojov nadväzuje na rozsiahle investície realizujúce sa v priemyselnom areáli CMR, resp. CMTT (Continental Matador Truck Tires, s.r.o.), ktoré súvisia s výrazným zvýšením výroby autoplášťov pre osobné a nákladné vozidlá. Predkladané oznámenie predstavuje činnosť, ktorá zabezpečuje prevádzkové aktivity hlavnej výrobnej činnosti, zároveň rieši jej ekologizáciu z hľadiska minimalizácie vypúšťania organických látok do ovzdušia z technológie výroby autoplášťov a redukcie špecifického zápachu, typického pre gumárenskú výrobu. Výmena horákov na kotle K1 nadväzuje na nedávne povolenú riadnu prevádzku zariadenia RTO (Regeratívna termická oxidácia), ktorá v podstatnej miere eliminuje emisie organických látok z výroby autoplášťov, konkrétne z miešacích liniek.

Zámerom predkladanej zmeny je výmena jestvujúcich horákov čisto na zemný plyn na kotli K1 za horáky s možnosťou spaľovania zemného plynu a odpadového plynu z miešacích liniek s obsahom etanolu a pachových látok. Súčasťou projektu je výstavba prívodného potrubia pre vzdušninu s obsahom etanolu, ktorý bude napojený na hlavné potrubie smerujúcej do zariadenia RTO. Pre prepojenie hlavného potrubia s kotlom K1 sa využije jestvujúci produktovod, ktorý je vedený pod strechou výrobnej haly sú zaústením do objektu Energetika.

Navrhovaná zmena sa nachádza v areáli Continental Matador Rubber, s.r.o. Púchov, v jeho centrálnej časti, kde je umiestnený objekt kotolne s kotlom K1, bod napojenia prívodného potrubia sa nachádza cca 60 m pri objekte RTO.

Zámerom navrhovanej zmeny je odviesť časť odpadovej vzdušniny s obsahom etanolu z miešacích liniek do nového horáka kotla K1 s konštantným tlakom 1 až 5 mbar. V súčasnosti je kotol K1 vybavený 2 ks monoblokových horákov Veishaupt. Tento projekt obsahuje výmenu pôvodných horákov za horáky Saacke TEMINOX G100 15,2 MW a odstránenie recirkulácie spalín V horáku sa bude spaľovať odpadová vzdušnina spolu so zemným plynom pri dosiahnutí projektovaného výkonu pary 21 t/h. Prietok vzdušniny dodávanej do kotla K1 je navrhovaný na 15 000 m^3/hod.

Stavba bude pozostávať z nasledovných prevádzkových súborov:

PS01 Úprava plynovej prípojky kotla K1

PS02 Výmena plynových horákov kotla K1

PS03 Vzduchotechnické pripojenie ventilátorov na horáky kotla K1

DPS04.1 PRS a MaR pre kotol K1

DPS04.2 PRS a MaR pre horáky kotla K1

PS05 Vzduchotechnika spaľovania znečisteného vzduchu pre kotol K1

Stavba sa bude realizovať vo vonkajšom priestore výrobnej haly, kde bude nevyhnutné urobiť stavebné úpravy spočívajúce v úprave prestupov potrubia cez stenovú resp. strešnú konštrukciu haly a kotvení nosných prvkov koridoru. Menšie zásahy sa očakávajú v priestore objektu Energetika, kde je umiestnený kotol K1.

V dôsledku plánovanej investície nedôjde k nárastu technologickej ani pitnej vody. Nároky na vodu vzniknú iba počas stavebných prác na potrubných rozvodoch do objektu Energetiky.

Z hľadiska druhov vypúšťaných znečisťujúcich látok nedôjde k zmenám oproti súčasnému stavu.

Číslo spisu Por.č.záznamu Číslo záznamu Typ záznamu Forma originálu
OU-PU-OSZP-2021/001538 002 0012155/2021 Externý odoslaný záznam hodnoverná elektronická

KÓPIA

Z hľadiska predpokladaného množstva vypúšťaných znečisťujúcich látok dôsledkom navrhovaných zmien sa predpokladá dosiahnutie požadovaných výkonových parametrov s pararelným znížením produkcie emisií. Výmenou horákov za ultranízkoemisné horáky je predpoklad zníženia emisií najmä pre znečisťujúcu látku NO_x. Zároveň táto zmena rieši aj zníženie emisií TOC a pachových látok z technologického zdroja.

Vzhľadom na umiestnenie stavby v centrálnej časti priemyselného areálu medzi jestvujúcimi objektmi, je prakticky vylúčené, aby ruch na stavbe bol v obývanom území vnímaný. Aj vzhľadom k tomu, že sa medzi obytným územím a stavbou nachádza veľké parkovisko, zeleň a železnica, nebudú vplyvy na okolité obyvateľstvo významnejšieho charakteru.

Na základe predpokladaných vplyvov na množstvo emisií možno skonštatovať, že po inštalácii nových horákov na kotli K1 nedôjde k negatívnym zmenám v imisnej situácii. Pozitívny trend sa očakáva v zmiernení šírenia pachových látok vznikajúcich v miešacích linkách v dôsledku ich eliminácie oxidáciou – spálením v kotli. Nepriamo môže dôjsť k zlepšeniu kvality ovzdušia v dôsledku nižších emisií na základe nižšej spotreby paliva potrebného pre dosiahnutie požadovaného výkonu výroby pary. Ostatné existujúce zdroje znečisťovania ovzdušia nebudú ovplyvnené posudzovanou investíciou.

Príspevok ventilátorov zabezpečujúcich výmenu vzduchu, ktoré budú osadené na fasáde je v kontexte existujúcich zdrojov hluku (parkovisko spoločnosti, železnica) zanedbateľný.

Celkovo možno činnosť hodnotiť ako spĺňajúcu moderné trendy v priemysle a potenciálne negatívne vplyvy možno považovať za minimálne a v maximálnej miere aj za akceptovateľné.

Číslo spisu Por.č.záznamu Číslo záznamu Typ záznamu Forma originálu
OU-PU-OSZP-2021/001538 002 0012155/2021 Externý odoslaný záznam hodnoverná elektronická

KÓPIA

VI. PRÍLOHY

1 INFORMÁCIA, ČI BOLA NAVRHOVANÁ ČINNOSŤ POSUDZOVANÁ PODĽA ZÁKONA

Prevádzka navrhovateľa bola v minulosti viackrát predmetom zisťovacieho konania alebo povinného hodnotenia. V nasledujúcom prehľade sú chronologicky uvedené jednotlivé projekty:

Rekonštrukcia a zvýšenie kapacity skladu procesných olejov a chemických látok v areáli CMR Púchov – Rozhodnutie ObÚ ŽP v Považskej Bystrici č. j. OÚŽP-2012/01243-3-EK EB 5 - A 10 zo dňa 26.9. 2012

Sklad hotových výrobkov Matador Rubber,s.r.o. Púchov Rozhodnutie ObÚ ŽP v Považskej Bystrici č. j. OÚŽP - 2008/00015-3-EK EB 5 - A10 11.1.2008

Matador Rubber - Rozšírenie výroby osobných autoplášťov Rozhodnutie ObÚ ŽP v Považskej Bystrici č. j. OÚŽP - 2008/00019-EK EB 5 A -10 zo dňa 8.2.2008

Zariadenie na separáciu zložiek pogumovaného nezvulkanizovaného oceľokordu, Horné Kočkovce, 2010 – záverečné stanovisko MŽP SR č.j. 6672/2010-3.4/bj zo dňa 31.8. 2010

V júni 2012 bolo spracované oznámenie o zmene navrhovanej činnosti pre „Rozšírenie výroby na 20 miliónov kusov osobných plášťov a na 3,3 milióna kusov nákladných plášťov ročne“ (ENVICONSULT Žilina), na ktoré bolo vydané stanovisko OÚŽP v Považskej Bystrice pod číslom OUŽP-2012/01116-3/EK zo dňa 23.7. 2012 s konštatovaním, že predmetná zmena nie je predmetom zisťovacieho konania v zmysle §18 ods. 5 zákona č. 24/2006 Z.z

Zvýšenie miery zhodnocovania odpadových olejov CMR, s.r.o. Púchov – Záverečné stanovisko MŽP SR č.j. 3401/2014-3.4/vt zo dňa 9.6. 2014

Continental Matador Rubber s.r.o. - POH pôvodcu odpadu do roku 2015, Rozhodnutie OÚ Púchov odbor starostlivosti o ŽP č.j. OU-PU-OSZP/2014/000559-7, ZK4, A-10 zo dňa 9.9. 2014

Modernizácia kotolne - náhrada existujúcich tepelných zdrojov kotlami K3, K4 a K5, Rozhodnutie OÚ Púchov odbor starostlivosti o ŽP č.j. OU-PÚ-OSZP-2015/000547-11/ZK5 zo dňa 13.5. 2015

Automatický sklad pre nárazníky, Rozhodnutie OÚ Púchov odbor starostlivosti o ŽP č.j. OU-PU-OSŽP-2020/000004-019 zo dňa 29.4. 2020

Automatizovaný sklad surových autoplášťov, Rozhodnutie OÚ Púchov odbor starostlivosti o ŽP č.j. OU-PU-OSŽP-2020/000753/018 zo dňa 10.9. 2020

2 MAPOVÁ DOKUMENTÁCIA

Prehľadná situácia - širšie vzťahy sa nachádza na obrázku č. 1 v kapitole III.1.

Výkres č. 1 SO Kotolňa pôdorys, pohľad P1

Výkres č. 2 Potrubná trasa do kotla K1

Výkres č. 3 Schéma trasy do kotla K1

3 DOKUMENTÁCIA K ZMENE NAVRHOVANEJ ČINNOSTI

Podkladom na vypracovanie oznámenia o zmene bola dokumentácia pre realizáciu stavby, ktorú vypracovala spoločnosť IS – Industry Solutions a.s. Žilina (06/2021) a dokumentácia pre územné rozhodnutie od spoločnosti PROHEVEA s.r.o. Zlín – Prštné Česká republika (06/2021).

Číslo spisu Por.č.záznamu Číslo záznamu Typ záznamu Forma originálu
OU-PU-OSZP-2021/001538 002 0012155/2021 Externý odoslaný záznam hodnoverná elektronická

KÓPIA

VII. DÁTUM SPRACOVANIA OZNÁMENIA

V Žiline, 6.8. 2021

VIII. SPRACOVATEĽ OZNÁMENIA

ENVICONSULT spol. s r.o.
Obežná 7, 010 08 Žilina
Tel.: 041-7632 461
E-mail: ec@enviconsult.sk
www.enviconsult.sk

Koordinátor úlohy:

Mgr. Peter Hujo

Riešitelia:

Mgr. Peter Hujo

Ing. Mariana Kohútová

IX. POTVRDENIE SPRÁVNOSTI ÚDAJOV

_____

Ing. Mária Sojčáková
odbor RVZ

Číslo spisu	Por.č.záznamu	Číslo záznamu	Typ záznamu	Forma originálu
OU-PU-OSZP-2021/001538	002	0012155/2021	Externý odoslaný záznam	hodnoverná elektronická