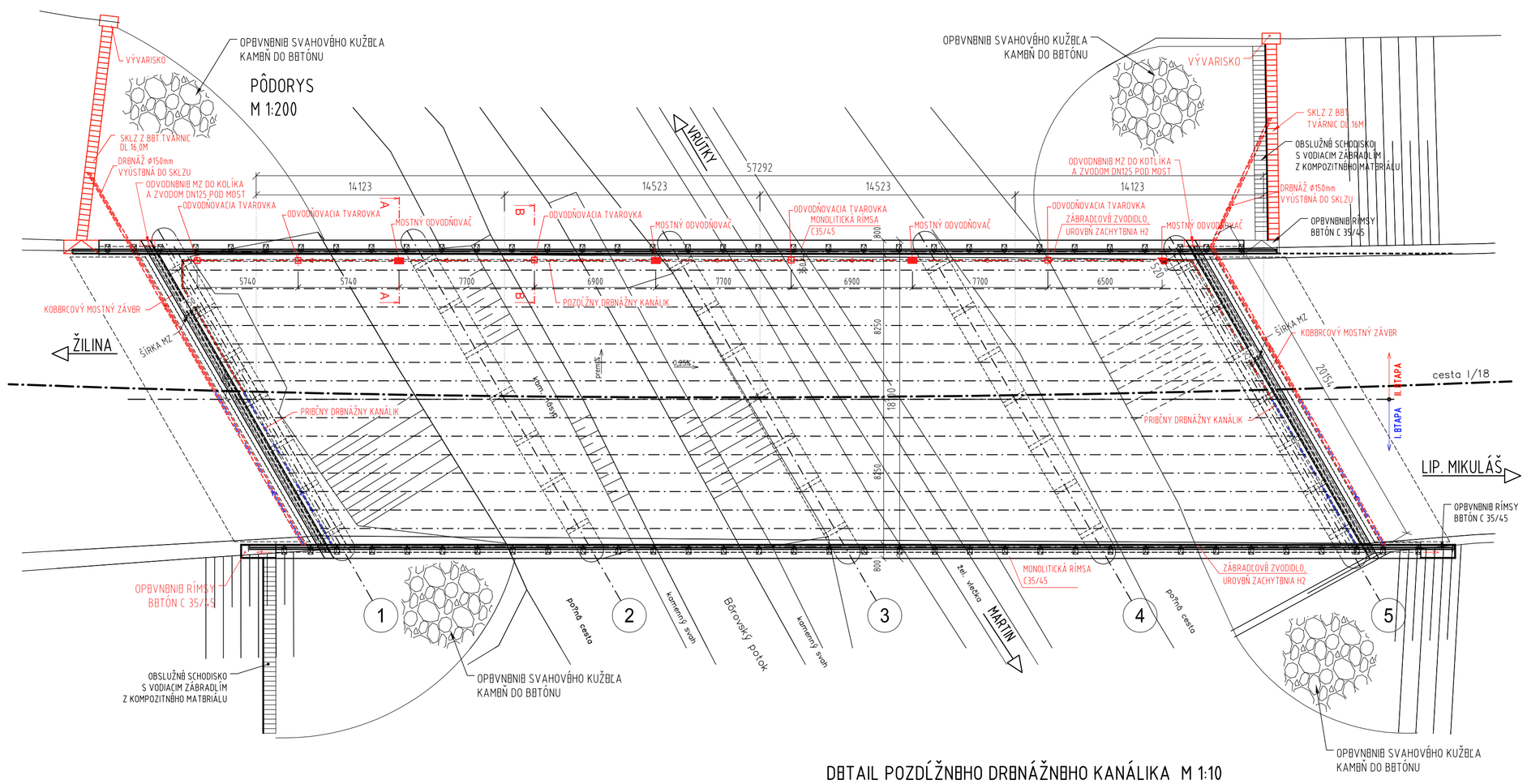

DETAIL POZDĽŽNEHO DRENÁŽNEHO KANÁLIKA M 1:10

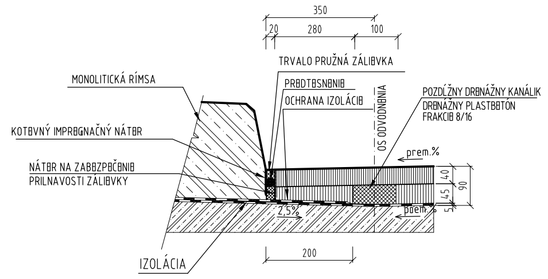

PRIEČNY REZ A-A M 1:20

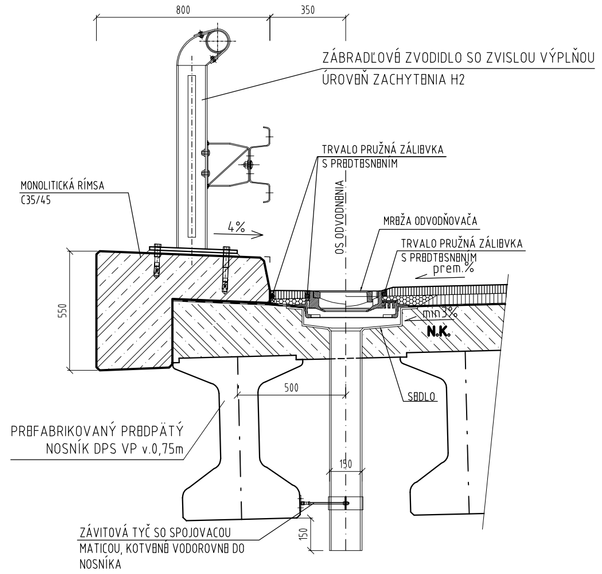

PRIEČNY REZ B-B M 1:20

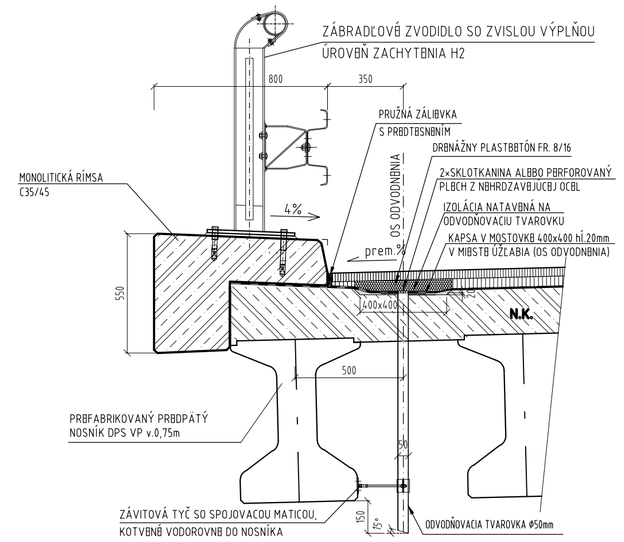

POZNÁMKA:

1- POUŽITÉ VÝŠKOVO NASTAVITEĽNÉ ODVODŇOVAČE S PRIEMEROM ODPADOVEJ RÚRY Ø150 mm.
2- MEDZI ODVODŇOVAČMI SA ZHOTOVÍ ODVODNENIE IZOLAČNEJ VRSTVY. DRENÁŽNY KANALIK JE UMIESTNENÝ PO CELEJ DĽŽKE NOSNEJ KONŠTRUKCIE V MIESTE ÚZLABIA, ŠÍRKA JE 100 mm.
3- MREŽA ODVODŇOVAČA BUDE OSADENÁ 5 mm POD POVRCHOM VOZOVKY, PREVEDENÉ TYPY ODVODŇOVAČOV SA MOŽE NIEKTORÉ DETAILY ODLIŠOVAŤ
4- POVRCH ODVODŇOVACIEHO POTRUBIA BUDE OPATRENÝ VRCHNÝM FAREBNÝM NÁTEROM.
5- MOSTNÝ ZÁVER BUDE NA ĽAVEJ STRANE ODVODNENÝ DO KOTLÍKA POD RÍMSOU A ZVODOM DN 125 NA OPBVNBNIB POD MOSTOM

VÝKAZ:

MOSTNÉ ODVODŇOVAČE.....4ks
MOSTNÉ ODVODŇOVACIE TVAROVKY.....5ks

LEGENDA :

- POVODNÝ STAV
- ZREALIZOVANÝ STAV
- NAVRHOVANÝ STAV

D
201-00

ISPO spol. s r.o. inžinierske stavby, Slovenská 86, 080 01 Prešov, tel.: 051/74 636 95, 74 636 99	ZODP.PROJEKTANT: ING.J.ANTOL	HL. PROJEKTANT: ING.J.ANTOL	
	VYPRACOVAL: A.SMOLKOVÁ	KONTROLOVAL: ING.J.KURUC	
OBJEDNÁVATEĽ: SSC - Investičná výstavba a správa ciest, M.Rázusa 104/A , 010 01 Žilina			
OKRES: Martin	KRAJ: ŽILINSKÝ		
KAT.ÚZEMIE: Martin		DÁTUM:	07/2021
STAVBA: I/18 Martin - Priekopa, most 293		STUPEŇ:	DP,DRS
		Č.ZÁKAZKY:	2509
		MIERKA:	1:200,1:20,1:10
OBJEKT: 201-00 MOST ev.č. 000018-293		Č. PRÍLOHY: 9	Č. SÚPRAVY:
PRÍLOHA : VÝKRES ODVODNENIA			

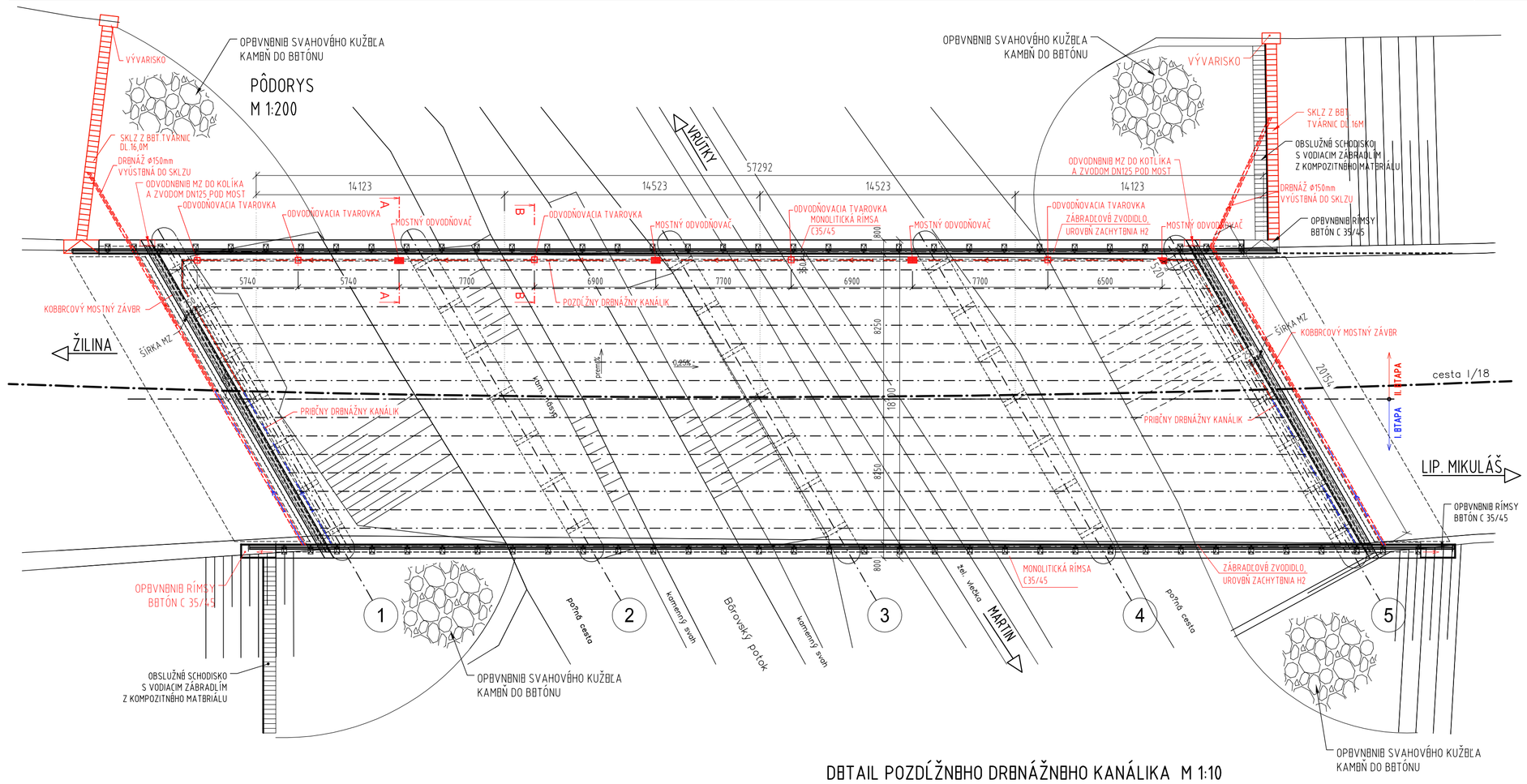

DETAIL POZDĽŽNEHO DRENÁŽNEHO KANÁLIKA M 1:10

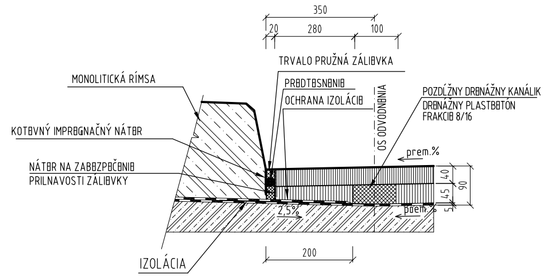

PRIEČNY REZ A-A M 1:20

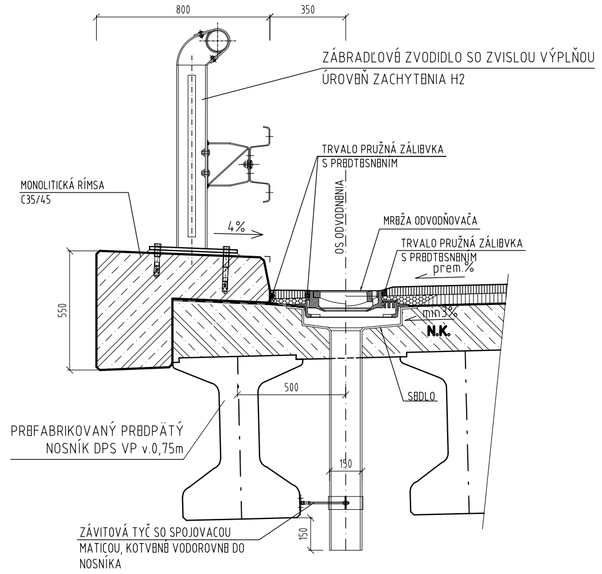

PRIEČNY REZ B-B M 1:20

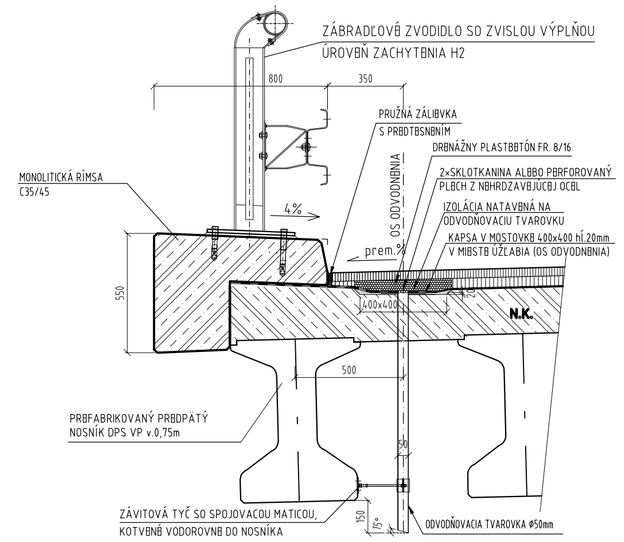

POZNÁMKA:

1- POUŽITÉ VÝŠKOVO NASTAVITEĽNÉ ODVODŇOVAČE S PRIEMEROM ODPADOVEJ RÚRY Ø150 mm.
2- MEDZI ODVODŇOVAČMI SA ZHOTOVÍ ODVODNENIE IZOLAČNEJ VRSTVY. DRENÁŽNY KANALIK JE UMIESTNENÝ PO CELEJ DĽŽKE NOSNEJ KONŠTRUKCIE V MIESTE ÚZLABIA, ŠÍRKA JE 100 mm.
3- MREŽA ODVODŇOVAČA BUDE OSADENÁ 5 mm POD POVRCHOM VOZOVKY, PREVEDENÉ TYPY ODVODŇOVAČOV SA MOŽE NIEKTORÉ DETAILY ODLIŠOVAŤ
4- POVRCH ODVODŇOVACIEHO POTRUBIA BUDE OPATRENÝ VRCHNÝM FAREBNÝM NÁTEROM.
5- MOSTNÝ ZÁVER BUDE NA ĽAVEJ STRANE ODVODNENÝ DO KOTLÍKA POD RÍMSOU A ZVODOM DN 125 NA OPBVNBNIB POD MOSTOM

VÝKAZ:

MOSTNÉ ODVODŇOVAČE.....4ks
MOSTNÉ ODVODŇOVACIE TVAROVKY.....5ks

LEGENDA :

- POVODNÝ STAV
- ZREALIZOVANÝ STAV
- NAVRHOVANÝ STAV

D
201-00

ISPO spol. s r.o. inžinierske stavby, Slovenská 86, 080 01 Prešov, tel.: 051/74 636 95, 74 636 99	ZODP.PROJEKTANT: ING.J.ANTOL	HL. PROJEKTANT: ING.J.ANTOL	
	VYPRACOVAL: A.SMOLKOVÁ	KONTROLOVAL: ING.J.KURUC	
OBJEDNÁVATEĽ: SSC - Investičná výstavba a správa ciest, M.Rázusa 104/A , 010 01 Žilina			
OKRES: Martin	KRAJ: ŽILINSKÝ		
KAT.ÚZEMIE: Martin		DÁTUM:	07/2021
STAVBA: I/18 Martin - Priekopa, most 293		STUPEŇ:	DP,DRS
		Č.ZÁKAZKY:	2509
		MIERKA:	1:200,1:20,1:10
OBJEKT: 201-00 MOST ev.č. 000018-293		Č. PRÍLOHY: 9	Č. SÚPRAVY:
PRÍLOHA : VÝKRES ODVODNENIA			