Zámer navrhovanej činnosti

v zmysle § 22 zákona č. 24/2006 Z. z. o posudzovaní vplyvov na životné prostredie a o zmene a doplnení niektorých zákonov

Názov úlohy: - MOBILNÉ ZARIADENIE NA ZHODNOCOVANIE STAVEBNÝCH ODPADOV ROLTA, s.r.o.

Navrhovateľ: **ROLTA, s.r.o.**
Dr. Clementisa 7
977 01 Brezno

Spracovateľ: DETOX s.r.o.
Zvolenská cesta 139
974 05 Banská Bystrica

Vypracoval: Ing. Karina Paulíny, PhD.

Dátum: 28.07.2021

Obsah

I. ZÁKLADNÉ ÚDAJE O ÚDAJE O NAVRHOVATEĽOVI 7
1 NÁZOV 7
2 IDENTIFIKAČNÉ ČÍSLO 7
3 SÍDLO 7
4 MENO, PRIEZVISKO, ADRESA, TELEFÓNNE ČÍSLO A INÉ KONTAKTNÉ ÚDAJE OPRÁVNENÉHO ZÁSTUPCU NAVRHOVATEĽA 7
5 MENO, PRIEZVISKO, ADRESA, TELEFÓNNE ČÍSLO A INÉ KONTAKTNÉ ÚDAJE KONTAKTNEJ OSOBY, OD KTOREJ MOŽNO DOSTAŤ RELEVANTNÉ INFORMÁCIE O NAVRHOVANEJ ČINNOSTI A MIESTO NA KONZULTÁCIE 7
II. ZÁKLADNÉ ÚDAJE O NAVRHOVANEJ ČINNOSTI 8
1 NÁZOV 8
2 ÚČEL 8
3 UŽÍVATEĽ 8
4 CHARAKTER NAVRHOVANEJ ČINNOSTI 8
5 UMIESTNENIE NAVRHOVANEJ ČINNOSTI 9
6 PREHĽADNÁ SITUÁCIA NAVRHOVANEJ ČINNOSTI 10
7 TERMÍN ZAČATIA A SKONČENIA VÝSTAVBY A PREVÁDZKY NAVRHOVAVEJ ČINNOSTI 11
8 OPIS TECHNICKÉHO A TECHNOLOGICKÉHO RIEŠENIA 11
9 ZDÔVODNENIE POTREBY ČINNOSTI V DANEJ LOKALITE 15
10 CELKOVÉ NÁKLADY 16
11 DOTKNUTÁ OBEC 16
12 DOTKNUTÝ SAMOSPRÁVNY KRAJ 16
13 DOTKNUTÉ ORGÁNY 16
14 POVOĽUJÚCI ORGÁN 16
15 REZORTNÝ ORGÁN 16
16 DRUH POŽADOVANÉHO POVOLENIA NAVRHOVAVANEJ ČINNOSTI PODĽA OSOBITNÝCH PREDPISOV 16
17 VYJADRENIE O PREDPOKLADANÝCH VPLYVOV NAVRHOVANEJ ČINNOSTI PRESAHUJÚCICH ŠTÁTNE HRANICE 16
III. ZÁKLADNÉ INFORMÁCIE O SÚČASNOM STAVE ŽIVOTNÉHO PROSTREDIA DOTKNUTÉHO ÚZEMIA 18
1 CHARAKTERISTIKA PRÍRODNÉHO PROSTREDIA VRÁTENE CHRÁNENÝCH UZEMÍ 18

1.1 Geomorfologické pomery 18
1.2 Pôdne pomery 19
1.3 Klimatické pomery 19
1.4 Hydrogeologické pomery 21
1.5 Flóra a fauna 22
2. KRAJINA, KRAJINNÝ OBRAZ, STABILITA, OCHRANA, SCENÉRIA 23
2.1 Krajinný obraz 23
2.2 Chránené územia, zaradené do siete NATURA 2000 26
3. OBYVATEĽSTVO, JEHO AKTIVITY, INFRAŠTRUKTÚRA, KULTÚRNOHISTORICKÉ HODNOTY ÚZEMIA 27
3.1. Demografia 27
3.2. Sídla 27
3.3. Poľnohospodárska výroba 28
3.4. Priemyselná výroba 28
3.5. Doprava a dopravné plochy 28
3.6. Rekreácia a cestovný ruch 29
3.7. Kultúrnohistorické hodnoty a archeologické lokality 29
3.8. Archeologické náleziská 29
3.9. Paleontologické náleziská a významné geologické lokality 29
4. SÚČASNÝ STAV KVALITY ŽIVOTNÉHO PROSTREDIA VRÁTANE ZDRAVIA 29
4.1. Ovzdušie 29
4.2. Hluk 30
4.3. Povrchové a podzemné vody 30
4.4. Horninové prostredie 30
4.5. Rastlinstvo a živočíšstvo 30
4.6. Skládky a devastované plochy 31
4.7. Súčasný zdravotný stav obyvateľstva 31
IV. ZÁKLADNÉ ÚDAJE O PREDPOKLADANÝCH VPLYVOCH ČINNOSTI NA ŽIVOTNÉ PROSTREDIE VRÁTENE ZDRAVIA A O MOŽNOSTIACH OPATRENÍ NA ICH ZMIERNENIE 32
1 POŽIADAVKY NA VSTUPY 32
1.1 Záber pôdy 32
1.2 Voda 32
1.3 Energetické zdroje 32

1.4 Surovinové zdroje 33
1.5 Nároky na dopravu a inú infraštruktúru 33
1.6 Nároky na pracovné sily 33
2 ÚDAJE O VÝSTUPOCH 33
2.1 Zdroje znečisťovania ovzdušia 33
2.2 Odpadové vody 34
2.3 Odpady 34
2.4 Hluk a vibrácie 35
2.5 Žiarenie, zápach a iné fyzikálne polia 36
2.6 Iné očakávané vplyvy 36
3 ÚDAJE O PREDPOKLADANÝCH PRIAMYCH A NEPRIAMYCH VPLYVOV NA ŽIVOTNÉ PROSTREDIE 36
3.1. Vplyv na obyvateľstvo 36
3.2. Vplyv na prírodné prostredie 37
3.3. Vplyvy na krajinu – štruktúru a využívanie krajiny, krajinný obraz 38
3.4. Vplyvy na územný systém ekologickej stability 39
4 HODNOTENIE ZDRAVOTNÝCH RIZÍK 39
5 ÚDAJE O PREDPOKLADANÝCH VPLYVOCH NAVRHOVANEJ ČINNOSTI NA BIODIVERZITU A CHRÁNENÉ ÚZEMIA 40
6 POSÚDENIE OČAKÁVANÝCH VPLYVOV Z HĽADISKA ICH VÝZNAMNOSTI A ČASOVÉHO PRIEBEHU PÔSOBENIA 40
7 PREDPOKLADANÉ VPLYVY PRESAHUJÚCE ŠTÁTNE HRANICE 41
8 VYVOLANÉ SÚVISLOSTI, KTORÉ MÔŽU SPÔSOBIŤ VPLYVY S PRIHLIADNUTÍM NA SÚČASNÝ STAV ŽIVOTNÉHO PROSTREDIA V DOTKNUTOM ÚZEMÍ 41
9 ĎALŠIE MOŽNÉ RIZIKÁ SPOJENÉ S REALIZÁCIOU NAVRHOVANEJ ČINNOSTI 41
10 OPATRENIA NA ZMIERNENIE NEPRIAZNIVÝCH VPLYVOV JEDNOTLIVÝCH VARIANTOV NAVRHOVANEJ ČINNOSTI NA ŽIVOTNÉ PROSTREDIE 41
11 POSÚDENIE OČAKÁVANÉHO VÝVOJA ÚZEMIA, AK BY SA NAVRHOVANÁ ČINNOSŤ NEREALIZOVALA (nulový variant) 44
12 POSÚDENIE SÚLADU NAVRHOVANEJ ČINNOSTI S PLATNOU ÚZEMNOPLÁNOVACOU DOKUMENTÁCIOU A ĎALŠÍMI RELEVANTNÝMI STRATEGICKÝMI DOKUMENTMI 44
13 ĎALŠÍ POSTUP HODNOTENIA VPLYVOV S UVEDENÍM NAJZÁVAŽNEJŠÍCH OKRUHOV PROBLÉMOV 44
V. POROVNANIE VARIANTOV NAVRHOVANEJ ČINNOSTI A NÁVRH OPTIMÁLNEHO VARIANTU S PRIHLIADNUTÍM NA VPLYVY NA ŽIVOTNÉ PROSTREDIE 46

1 TVORBA SÚBORU KRITÉRIÍ A URČENIE ICH DÔLEŽITOSTI NA VÝBER OPTIMÁLNEHO VARIANTU 46
2 VÝBER OPTIMÁLNEHO VARIANTU ALEBO STANOVENIE PORADIA VHODNOSTI PRE POSUDZOVANÉ VARIANTY 46
3 ZDÔVODNENIE NÁVRHU OPTIMÁLNEHO VARIANTU 47
VI. Mapová a iná obrazová dokumentácia 48
VII. Doplňujúce informácie k zámeru 48
1 ZOZNAM TEXTOVEJ A GRAFICKEJ DOKUMENTÁCIE, KTORÁ SA VYPRACOVALA PRE ZÁMER, A ZOZNAM HLAVNÝCH POUŽITÝCH MATERIÁLOV 48
2 ZOZNAM VYJADRENÍ A STANOVÍSK VYŽIADANÝCH K NAVRHOVANEJ ČINNOSTI PRED VYPRACOVANÍM ZÁMERU 49
3 ĎALŠIE DOPLŇUJÚCE INFORMÁCIE O DOTERAJŠOM POSTUPE PRÍPRAVY NAVRHOVANEJ ČINNOSTI A POSUDZOVANÍ JEJ PREDPOKLADANÝCH VPLYVOV NA ŽIVOTNÉ PROSTREDIE 49
VIII. Miesto a dátum vypracovania zámeru 49
IX. Potvrdenie správnosti údajov 50
1 SPRACOVATEĽ ZÁMERU 50
2 POTVRDENIE SPRÁVNOSTI ÚDAJOV PODPISOM (PEČIATKOU) SPRACOVATEĽA ZÁMERU A PODPISOM (PEČIATKOU) OPRÁVNENÉHO ZÁSTUPCU NAVRHOVATEĽA 50

ZOZNAM TABULIEK

Tabuľka 1 Zoznam odpadov 11
Tabuľka 2 Technické parametre 13
Tabuľka 3 Prehľad znečisťujúcich látok za posledné roky (www.neisrep.shmu.sk) 20
Tabuľka 4 Najvýznamnejšie zdroje znečisťovania ovzdušia – pre základné znečisťujúce látky v Banskobystrickom kraji 20
Tabuľka 5 Zoznam odpadov 34
Tabuľka 6 Prípustné hodnoty veličín hluku podľa NV č. 549/2007 Z.z. 35
Tabuľka 7 Komplexné zhodnotenie významnosti vplyvov 47

ZOZNAM OBRÁZKOV

Obrázok 1 Situácia umiestnená navrhovanej činnosti 10
Obrázok 2 Situácia umiestnená navrhovanej činnosti 10
Obrázok 3 Mobilné zariadenie TEREX-PEGSON Metrotrak 14
Obrázok 4 Schéma TEREX-PEGSON Metrotrak 15

I. ZÁKLADNÉ ÚDAJE O ÚDAJE O NAVRHOVATEĽOVI

1 NÁZOV

ROLTA, s.r.o.

2 IDENTIFIKAČNÉ ČÍSLO

36 699 551

3 SÍDLO

Dr. Clementisa 7, 977 01 Brezno

4 MENO, PRIEZVISKO, ADRESA, TELEFÓNNE ČÍSLO A INÉ KONTAKTNÉ ÚDAJE OPRÁVNENÉHO ZÁSTUPCU NAVRHOVATEĽA

Peter Kohan
Dr. Clementisa 7
Brezno 977 01
tel.: +421 905 752 313
e-mail.: kohan@rolta.sk

5 MENO, PRIEZVISKO, ADRESA, TELEFÓNNE ČÍSLO A INÉ KONTAKTNÉ ÚDAJE KONTAKTNEJ OSOBY, OD KTOREJ MOŽNO DOSTAŤ RELEVANTNÉ INFORMÁCIE O NAVRHOVANEJ ČINNOSTI A MIESTO NA KONZULTÁCIE

Ing. Karina Paulíny, PhD.
DETOX s.r.o.
Zvolenská cesta 139
974 05 Banská Bystrica
+421 917 639 891
Karina.pauliny@detox.sk

II. ZÁKLADNÉ ÚDAJE O NAVRHOVANEJ ČINNOSTI

1 NÁZOV

„MOBILNÉ ZARIADENIE NA ZHODNOCOVANIE STAVEBNÝCH ODPADOV ROLTA, s.r.o."

2 ÚČEL

Účelom navrhovanej činnosti je zabezpečenie a posúdenie prevádzky mobilného zariadenia na zhodnocovanie stavebných odpadov spoločnosti ROLTA, s.r.o. v Brezne. Jedná sa o TEREX-PEGSON Metrotrak. Zhodnocovanie stavebných odpadov bude prebiehať súlade s § 3 ods. 13 zákona o odpadoch

„Zhodnocovanie odpadu je činnosť, ktorej hlavným výsledkom je prospešné využitie odpadu za účelom nahradiť iné materiály vo výrobnej činnosti alebo v širšom hospodárstve, alebo zabezpečenie pripravenosti odpadu na plnenie tejto funkcie, zoznam činností zhodnocovania odpadu je uvedený v prílohe č.1"

Činnosť je podľa zákona č. 79/2015 Z.z. o odpadoch zaradená v prílohe 1 s označením:

R5 „Recyklácia alebo spätné získavanie iných anorganických materiálov a činnosťou"

R12 „Úprava odpadov určených na spracovanie niektorou z činností R1 až R11". Všetky záujmové odpady sú zaradené do kategórie O – ostatný (nie nebezpečné odpady).

Spätným využívaním resp. zhodnocovaním stavebných odpadov a odpadov z demolácií statické a mobilné recyklačné zariadenie. Nespornou výhodou mobilných zariadení je možnosť recyklovania stavebných odpadov v mieste ich vzniku – na stavbe, v mieste rekonštrukčných, búracích, demolačných prác a podľa požiadavky investora.

Zhodnocovanie odpadov sa bude vykonávať u pôvodcu stavebných odpadoch na území celej Slovenskej republiky.

3 UŽÍVATEĽ

ROLTA, s.r.o.

4 CHARAKTER NAVRHOVANEJ ČINNOSTI

Spoločnosť ROLTA, s.r.o. pôsobí na trhu od roku 1997. Zabezpečuje služby ako recyklácia stavebného odpadu. Hlavným predmetom činnosti firmy je výroba drveného kameniva, štrkov, odvoz a recyklácia stavebného odpadu, demolačné a zemné práce. Okrem iných zariadení má zakúpené aj mobilné zariadenie TEREX PEGSON Metrotrak, ktoré bude využívané na spracovanie a zhodnocovanie. Spoločnosť ROLTA, s.r.o. prevádzkuje kameňolom Leňušská, zberný dvor pre uskladnenie a zhodnocovanie stavebných odpadov.

Charakter činností: od roku 2016

Výkon technologického zariadenia – mobilného čeľusťového drviča TEREX-PEGSON Metrotrak, ktorý je deklarovaný výrobcom na 120 t spracovaného materiálu/hodinu.

Pri počte prevádzkových hodín 2080 (52 týždňov po 5 pracovných dní s 8 hodinovou pracovnou zmenou) za rok, je maximálna ročná kapacita zariadenia 249 600 t/rok.

Predmetná činnosť patrí podľa prílohy č. 8 zákona k zákonu č. 24/2006 Z.z. o posudzovaní vplyvov na životné a o zmene a doplnení niektorých zákonov v znení neskorších predpisov

Kapitola 9. – Infraštruktúra

Položka č. 11 - Zariadenie na zhodnocovanie ostatného stavebného odpadu, od 100 000 t/rok,

časť A – povinné hodnotenie od 100 000 t/h.

Pre navrhovanú činnosť bolo požiadané o upustenie od variantného riešenia. Žiadosti o upustenie od variantného riešenia bolo vyhovené listom číslo 9186/2021-11.1/vt zo dňa 18. 06.2021.

5 UMIESTNENIE NAVRHOVANEJ ČINNOSTI

Predmetom navrhovanej činnosti je mobilné zariadenie na zhodnocovanie odpadov, ktoré nie je viazané na konkrétne priestorové umiestnenie. Pôsobnosť mobilného zariadenia na zhodnocovanie stavebného odpadu bude na celom území Slovenskej republiky podľa získaných objednávok. Avšak vzhľadom na skutočnosť, že v zmysle platných postupov v oblasti EIA je potrebné aj mobilné zariadenie posúdiť vo vybranej modelovej lokalite, bola zvolená nasledovná lokalita umiestnenia navrhovanej činnosti:

Samosprávny kraj:	Banskobystrický
Okres:	Brezno
Obec:	Brezno (Rohozná)
Katastrálne územie:	Brezno
Parcely č.:	C 3726/2, E 4343, E 4344

Modelová lokalita, v ktorej má byť navrhovaná činnosť prevádzkovaná bude v k.ú. mesta Brezno, miestna časť Rohozná. Nachádza sa tam Zberný dvor, ktorý prevádzkuje spoločnosť ROLTA s.r.o. Konkrétna lokalita sa nachádza na parcelách: C 6726/2 a E 4343 a E 4344. Tieto parcely budú zároveň miestom umiestnenia mobilného zariadenia v období, keď nebude vykonávať svoju činnosť.

Obrázok 1Situácia umiestnená navrhovanej činnosti



6 PREHĽADNÁ SITUÁCIA NAVRHOVANEJ ČINNOSTI

Prehľadná situácia umiestnenia modelového územia v mierke 1:50000 je zachytená na Obrázku 2.

Obrázok 2Situácia umiestnená navrhovanej činnosti

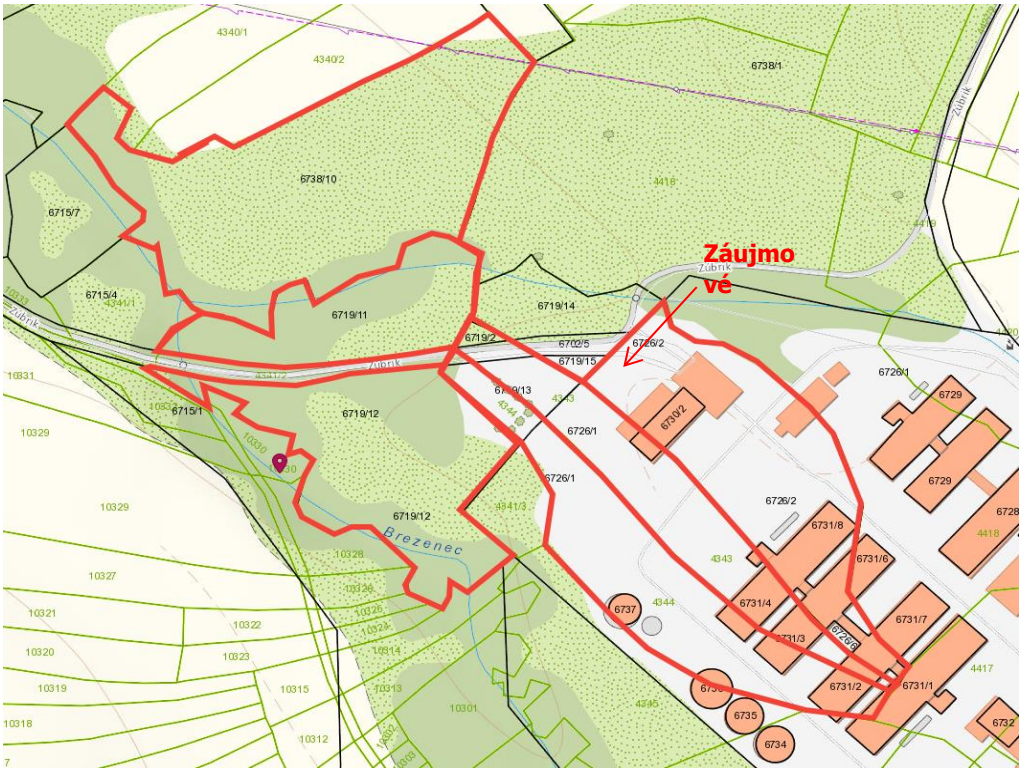

7 TERMÍN ZAČATIA A SKONČENIA VÝSTAVBY A PREVÁDZKY NAVRHOVAVEJ ČINNOSTI

Zahájenie činnosti: termín začatia prevádzky je po nadobudnutí právoplatnosti rozhodnutia o udelení súhlasu na prevádzku mobilného zariadenia na zhodnocovanie odpadov podľa § 97/2015 Z.z. o odpadoch v znení neskorších predpisov vydaného príslušným orgánom štátnej správy odpadového hospodárstva (Okresný úrad v sídle kraja, odbor starostlivosti o životné prostredie – oddelenie štátnej správy vôd a vybraných zložiek.

Ukončenie činnosti na lokalite: v zmysle § 5 ods. 4 č. 79/2015 Z.z. o odpadoch v znení neskorších predpisov bude mobilné zariadenie prevádzkované na jednom mieste kratšie ako 6 po sebe nasledujúcich mesiacov

Ukončenie činnosti zariadenia: v závislosti od životnosti zariadenia, ktorá nie je určená.

8 OPIS TECHNICKÉHO A TECHNOLOGICKÉHO RIEŠENIA

Cieľom riešenej navrhovanej činnosti je materiálové zhodnocovanie stavebných odpadov kategórie O – ostatný odpad (nie nebezpečné odpady) na výrobky alebo materiály, ktoré bude možné plnohodnotne použiť namiesto primárnej suroviny ako je napr. lomový kameň, štrk a piesok. V zmysle § 3 ods. 14 a 15 zákona č. 79/2015 Z.z. o odpadoch v znení neskorších predpisov môžeme hovoriť o recyklácií stavebných odpadov.

Činnosť bude vykonávaná mobilným zariadením na základe objednávok zákazníkov priamo v mieste vzniku stavebných odpadov a to na celom území Slovenskej republiky.

V zmysle § 5 ods. 4 zákona č. 79/2015 Z. z. o odpadoch v znení neskorších predpisov „Mobilným zariadením na zhodnocovanie odpadov je zariadenie, ktoré:

a) je konštrukčne a technicky prispôsobené na častý presun z miesta na miesto
b) vzhľadom na jeho konštrukčné riešenie nemá byť a ani nie je pevne spojené so zemou alebo stavbou
c) je určené na zhodnocovanie odpadov alebo na zneškodňovanie odpadov
    1. v mieste ich vzniku,
    2. na inom mieste u tohto istého pôvodcu odpadov alebo
    3. v zariadení na zber odpadov vrátane zberného dvora, na ktoré bol vydaný súhlas podľa § 97 ods. 1 písm. d), a
d) nevyžaduje stavebné povolenie ani ohlásenie podľa osobitného predpisu."

Mobilným zariadením budú zhodnocované nasledovné druhy odpadov kategórie O-ostatný (nie nebezpečný odpad), v zmysle vyhlášky MŽP SR č. 365/2015 Z.z., ktorou sa ustanovuje Katalóg odpadov zaradené nasledovne:

Tabuľka 1 Zoznam odpadov

Kat. č.	Názov odpadu	Kategória
17 01 01	Betón	O
17 01 02	Tehly	O
17 01 03	Škridly a obkladový materiál a keramika	O

17 01 07	Zmesi betónu, tehál, škridiel, obkladového materiálu iné ako uvedené v 17 01 06	O
17 03 02	Bituménové zmesi iné ako uvedené v 17 03 01	O
17 05 04	Zemina a kamenivo iné ako uvedené v 17 05 03	O
17 05 06	Výkopová zemina iná ako uvedená v 17 05 05	O
17 05 08	Štrk zo železného zvršku iný ako 17 05 07	O
17 06 04	Izolačné materiály iné ako uvedené v 17 06 01 a 17 06 03	O
17 08 02	Stavebné materiály na báze sadry, iné ako uvedené v 17 08 01	O
17 09 04	Zmiešané odpady zo stavieb, demolácií a iné ako uvedené v 17 09 01, 17 09 02 a 17 09 03	O
19 10 01	Odpad zo železa a ocele	O
20 02 02	Zemina a kamenivo	O
20 03 08	Drobný stavebný odpad	O

R5 Recyklácia alebo spätné získavanie iných anorganických materiálov

R12 Úprava odpadov určených na spracovanie niektorou z činností R1 až R11

Kapacita zariadenia na zhodnocovanie odpadov

ROLTA, s.r.o. predpokladá, že využitie mobilného zariadenia na zhodnocovanie odpadov presiahne množstvo zhodnoteného odpadu 50 000t stavebného odpadu, ale neprekročí 100 000 t zhodnoteného odpadu. V prípade, že by sa podarilo získať zákazky za rok, a mobilné zariadenie by bolo využívané 50% pracovného času – tak by bolo množstvo zhodnocovaného stavebného odpadu vzhľadom na projektovanú kapacitu technologického zariadenia 125 dní x 8 hod x 120 t =120 000 t/rok

Projektová max. kapacita mobilného zariadenia TEREX-PEGSON Metrotrak:

pri počte prevádzkových hodín 2080 (52 týždňov po 5 pracovných dní s 8 hodinovou pracovnou zmenou) za rok, je maximálna ročná kapacita zariadenia 2080hod x120t = 249 600 t/rok.

Dosiahnutie ročnej max. hodnoty NIE JE REÁLNE vzhľadom na potrebu nutnej údržby opravy zariadenia, získania zákazky a potrebu presunu mobilného zariadenia na miesto realizácie.

Opis technického riešenia

Technologickým zariadením navrhovanej činnosti je mobilný čeľusťový drvič TEREX-PEGSON Metrotrak, výrobca Powerscreen, rok výroby 2007, výrobné číslo: 960391 EE.

Zariadenie je primárnym drvičom na zmenšovanie frakcií stavebných odpadov a iných odpadov, ktoré sú uvedené v časti prevádzkového poriadku. Stroj je schopný spracovať materiál v rozmere cca. 900 x 600 m, do hrúbky 500 mm.

Mobilné zariadenie sa používa najmä na drvenie stavebných odpadov vznikajúcich pri demoláciách a pri búraní stavebných konštrukcií a ich častí. Účelom drviacej linky je vytvorenie bezodpadového výrobného cyklu s minimálnou záťažou na životné prostredie. Rozdrvením odpadu na frakcie 0-22mm, 22-63 mm, 63-150 mm na tejto drviacej linke vzniká možnosť jeho ďalšieho využitia.

Tabuľka 2 Technické parametre

Technické parametre zariadenia:	
Maximálny výkon stroja	160 kW /hodina = 120 t/hodina
Vstup do drviča	900 x 600
Rozmer výstupnej štrbiny	63 – 125 mm
Hmotnosť stroja	32 kg
Otáčky motora	3,5 ot./min.
Objem vstupnej násypky	2 m^3
Hlavný dopravník	hydraulický
Magnetický separátor	samočistiaci
Podvozok	pásový
Násypka	4 000 x 2 000 mm
Pohonná jednotka	Diesel motor 160 kW
Objem palivovej nádrže	400 l
Dopravný pás	
Veľkosť zrna	Do 120 mm
Dopravná rýchlosť	1,6 m/s
Šírka	600 ml
Výška zhodu	3 00 mm
Magnetický separátor	Áno

Ostatné prepravné nakladacie zariadenia sú bager, ktorý zabezpečuje nakladanie, mobilné mechanizmy na zvážanie a odvážanie odpadu.

Súčasťou tohto zariadenia je mobilný vibračný triedič – kolesový podvozok typ „Powerscreen Chieftain 400W" + Pásová váha „EVIA".

Odpady sa zhodnocujú a recyklujú hlavne v mieste búracích a demolačných prác, kde sa bude umiestňovať mobilná linka. Preprava odpadov sa uskutočňuje nákladnými autami, ťahačmi s valníkmi a pod.

Pred prijatím dovážaného odpadu na jeho úpravy, bude tento odpad vizuálne kontrolovaný zodpovedným pracovníkom s cieľom overiť jeho vlastnosti a vykonať ich kontrolu porovnaním s údajmi na sprievodných dokumentoch držiteľa odpadu, ktoré sa priamo i nepriamo týkajú dovážaného odpadu. Po takejto kontrole bude nasledovať zaradenie odpadu v súlade s katalógom odpadov.

Príprava odpadu na jeho úpravu pozostáva z nasledujúcich štádií:

- Odpad bude vysypaný do vymedzeného priestoru, kde bude upravený rozmer, ktorý umožňuje jeho vstup do drviaceho zariadenia
- Súčasne budú mechanicky z neho oddelené nevhodné časti pred procesom úpravy tohto materiálu, napr. igelity, plasty, fólie, zmiešané druhy materiálov, drevo, sklo, a pod., pričom železo nie je potrebné triediť.

Vlastné zhodnotenie odpadov je procesom úpravy drvením, rozbíjaním na menšie frakcie do 70 mm. Odrazové vahadlo vykonáva činnosť drvenia tvrdých a stredne tvrdých materiálov. Tento materiál sa potom lyžicou bagra nakladá do násypky stroja, tzv. vibračný podávač.

V procese spracovania je materiál vlastnou váhou tlačený cez drviacu štrbinu na odrazové lišty, ktoré sú upevnené na rotore a odrážajú materiál na odrazové pancierové dosky s vysokou pevnosťou. Tento materiál gravitáciou padá na dopravný pás, ktorý ho posúva popod magnetický separátor a následne padá voľne pod vynášací pás alebo do veľkoobjemového kontajnera.

Skladovanie a expedícia upraveného odpadu – materiál je skladovaný v oddelených boxoch podľa druhu. Takto upravený materiál bude dopravnými prostriedkami podľa jednotlivých druhov odvážaný zákazníkom. Takto upravený odpad, prípadne druhotná surovina sa ďalej vedie ako odpad a je odvážaný konečnému spracovateľovi.

Vstupmi a výstupmi z linky sú: Výstupná násypka je plnená lyžicou, výstup je zabezpečený výstupom z kovového elevátora, skládka rozdrobeného materiálu.

Postup pri zhodnocovaní odpadov mobilným zariadením

Pred drvením sa odpad vytriedi manuálne alebo pomocou techniky na tehly, asfalt, betón, kovy, atď. Odpad zo železa a ocele, ktorý má väčší rozmer sa vytiahne z betónu hydraulickými kliešťami, ktoré sú prídavným zariadením bagra. Menšie kusy kovu, ktoré už nie je možné vytiahnuť ostanú v stavebnej suti, ktorá je predmetom drvenia. Kov sa v procese drvenia oddelí od suti pomocou magnetického separátora. Vytriedený kovový odpad sa odovzdá oprávnenej organizácií na ďalšie nakladanie s ním.

Mobilné zariadenie spracováva odpad pred rozdrvením pri prepadnutí cez rotačné valce pracovnej časti stroja. Vytriedený odpad sa pomocou lyžice bagra naloží do násypky mobilného drviča. V pracovnej časti je materiál vlastnou váhou vtláčaný cez drviacu štrbinu na odrazové lišty, ktoré sú upevnené a odrážajú materiál na odrazové pancierové dosky s vysokou pevnosťou. Materiál gravitáciou ďalej padá na dopravný pás, ktorý ho posúva popod magnetický separátor, automaticky vchádza do násypky triediča, ktorý ho vytriedi na požadované frakcie. Veľkosť frakcie je závislá od použitia sita v triediči. Výstupom z triediča je materiál frakcie 0-22 mm, 22-63 mm, 63-150 mm.

Obrázok 3Mobilné zariadenie TEREX-PEGSON Metrotrak



Obrázok 4 Schéma TEREX-PEGSON Metrotrak

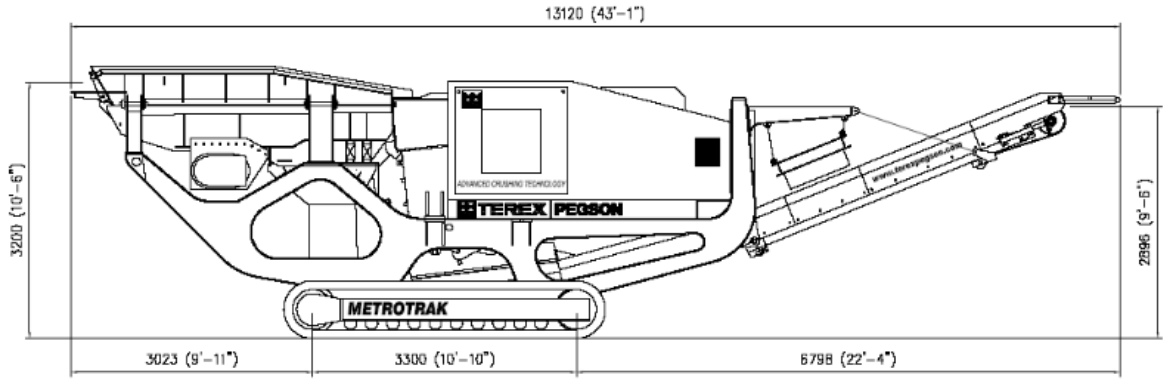

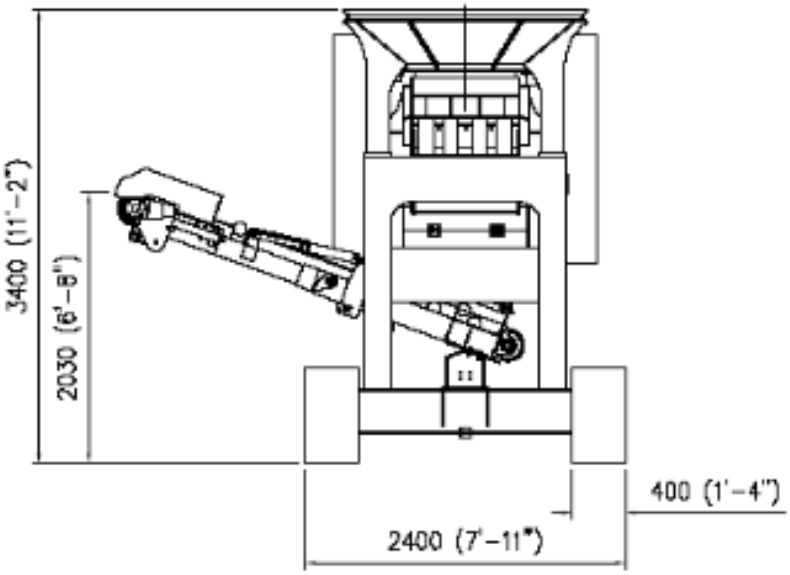

9 ZDÔVODNENIE POTREBY ČINNOSTI V DANEJ LOKALITE

Hierarchia odpadového hospodárstva a súčasná legislatíva odpadového hospodárstva Slovenskej republiky kladie dôraz na zhodnocovanie odpadov. Predkladaný zámer je navrhovaný s cieľom vytvorenia predpokladu na využívanie upravených stavebných odpadov pri ďalších stavebných resp. iných činnostiach, znižovanie ťažby nových nerastných surovín a šetrenia kapacít skládok odpadov.

Navrhovaná činnosť je ekologickým riešením, ktoré má viacero pozitívnych vplyvov:

- zhodnotené odpady sa dajú znova materiálne využiť a nevzniká tak odpad,
- vzniknutý recyklát je lacnejší ako prírodné kamenivo – ekonomická výhoda,
- predpokladá sa zvýšený dopyt po spracovaní stavebného odpadu,
- šetria sa nerastné suroviny.

Za negatívne vplyvy, ktoré prináša navrhovaná činnosť je hluk pri drvení odpadu, potenciálne riziko úniku znečisťujúcich látok, emisie prachu z dopravy a z drvenia, triedenia, v mieste kde bude mobilné zariadenie prevádzkované.

10 CELKOVÉ NÁKLADY

Náklady na nákup technológie nie sú, lebo navrhovateľ už vlastní drviace aj triediace zariadenie.

11 DOTKNUTÁ OBEC

Mesto Brezno (časť Rohozná)

12 DOTKNUTÝ SAMOSPRÁVNY KRAJ

Banskobystrický samosprávny kraj

13 DOTKNUTÉ ORGÁNY

Okresný úrad Brezno (Odbor starostlivosti o životné prostredie)

Okresné riaditeľstvo HaZZ v Brezne

Regionálny úrad verejného zdravotníctva so sídlom v Banskej Bystrici

Mesto Brezno

14 POVOĽUJÚCI ORGÁN

Okresný úrad v sídle kraja Banská Bystrica (Odbor starostlivosti o životné prostredie)

Mesto Brezno

15 REZORTNÝ ORGÁN

Ministerstvo životného prostredia Slovenskej republiky

16 DRUH POŽADOVANÉHO POVOLENIA NAVRHOVAVANEJ ČINNOSTI PODĽA OSOBITNÝCH PREDPISOV

- Súhlas podľa § 97 ods. 1 písm. h) v zmysle zákona č. 79/2015 Z.z. o odpadoch činnosť zhodnocovanie odpadov mobilných zariadením
- Súhlas podľa § 97 ods. 1 písm. e) bod 3 v zmysle zákona č. 79/2015 Z. z. o odpadoch na vydanie prevádzkového poriadku mobilného zariadenia na zhodnocovanie odpadov

17 VYJADRENIE O PREDPOKLADANÝCH VPLYVOV NAVRHOVANEJ ČINNOSTI PRESAHUJÚCICH ŠTÁTNE HRANICE

Vplyvy a umiestnenie navrhovanej činnosti nepresiahnu štátne hranice Slovenskej republiky.

Varianty navrhovanej činnosti

Na základe upustenia od požiadavky variantného riešenia navrhovanej činnosti je predkladaný zámer posudzovaný vo variante 1 (realizačný variant) a nulovom variante (stav, keď sa činnosť nebude realizovať).

III. ZÁKLADNÉ INFORMÁCIE O SÚČASNOM STAVE ŽIVOTNÉHO PROSTREDIA DOTKNUTÉHO ÚZEMIA

Na výber základných informácií o súčasnom stave životného prostredia bolo zvolené modelové územie podľa miesta sídla zberného dvora navrhovateľa ROLTA, s.r.o.. Konkrétna lokalita sa nachádza na parcelách: C 6726/2 a E 4343 a E 4344, ktorá je popísaná v kapitole II.5.

1 CHARAKTERISTIKA PRÍRODNÉHO PROSTREDIA VRÁTENE CHRÁNENÝCH UZEMÍ

Modelové územie je situované v Banskobystrickom samosprávnom kraji v okrese Brezno.

1.1 Geomorfologické pomery

Podľa regionálneho geomorfologického členenia SR (Atlas krajiny SR 2002) patrí riešené územie do podsústavy Karpaty , provincie Západné Karpaty, subprovincie Vnútorné Západné Karpaty, do oblasti Fatransko-tatranskkej, celku Horehronského podolia a podcelku Breznianskej kotliny. Reliéf širšieho okolia prechádza od vrchovinového cez hornatinový až do veľhornatinového reliéfu.

Geologické pomery záujmového územia a jeho širšieho okolia

Geologická stavba záujmového územia je tvorená horninami *neogénu a paleogénu.*

V Breznianskej kotline vystupujú neogénne sedimenty hlavne v južnej časti kotliny, ktoré ležia na palezoickom a flyšovom podklade. Spodná časť je tvorená piesčitým až ílovitým sedimentom. Kvartérny pokryv tvoria prevažne deluviálne sedimenty vcelku (hlinité, hlinito-piesčité, hlinito-kamenité), fluviálne hliny a v údoliach vodných tokov fluviálne sedimenty.

Paleogén v širšom okolí záujmového územia je tvorený pieskovcami, vápnitými ílovcami a flyšom.

Seizmicita územia

Podľa „Mapy seizmických oblastí" (STN EN 1998-1/NA/Z2) sa územie nachádza v lokalite s intenzitou seizmických otrasov od 6° do 7° stupnice makroseizmickej intenzity MSK – 64.

Geodynamické javy

Z hľadiska náchylnosti na geodynamické javy –vodnú a veternú eróziu –je možné hodnotenie územia klasifikovať ako stredne citlivé. Výškové rozdiely terénu miestami max. do cca 10m zvyšujú náchylnosť územia na vznik geodynamických javov, zosuvných procesov. Predpokladaný vplyv má lokálny charakter-v rámci projektu je navrhnuté aj odvodnenie zamokrenej časti územia, čo bude mať pozitívny vplyv na stabilitu územia.

Radónové riziko

Zvýšené riziko radónu je zaznamenané v mnohých slovenských lokalitách, a to predovšetkým v oblastiach veľkých miest. Charakterizuje sa ako bezfarebný prírodný rádioaktívny plyn, ktorý sa nedá vnímať ľudskými zmyslami. Na zemský povrch dokáže prenikať aj z veľkých hĺbok, a to najčastejšie prostredníctvom zvetrávania hornín a sedimentáciou. Problematiku

obmedzenia ožiarenia obyvateľstva z radónu a ďalších prírodných rádionuklidov rieši vyhláška Ministerstva zdravotníctva č. 406/92 Z.z. (https://apl.geology.sk/radio/)

Predmetné modelové územie, ktoré sa nachádza v okolí Brezna predstavuje strednú kategóriu radónového rizika.

1.2 Pôdne pomery

Na predmetnom území môžeme identifikovať na základe morfogenetickej klasifikácie päť hlavných skupín pôd: iniciálne, hydromorfné, hnedé (sialitické), podzolové a rendzinové. Iniciálne pôdy sú tu zastúpené fluvizemou glejovou na riečnej nive Hrona. Ďalšou azonálnou skupinou pôd na skúmanom území sú hydromorfné pôdy, konkrétne pseudoglej modálny, kultizemný a luvizemný (nasýtený až kyslý), ktorý sa vyskytuje najmä na prolúviach v okolí riek Hron a Rohozná a juhozápadne od ich sútoku. Väčšinu južnej a centrálnej kotlinovej časti územia pokrývajú hnedé pôdy, najmä kambizem modálna kyslá až podzolová. V severnej tretine katastra v pohorí Nízke Tatry prevažujú v zalesnenom území prevažuje podzol kambizemný a na severozápad od intravilánu je oblasť s výskytom rendziny kambizemnej. Plošne najvýznamnejším pôdnym druhom na území mesta sú hlinité pôdy (neskeletnaté), ktoré sa vyskytujú najmä v centrálnej a južnej časti katastra. V okrajovej južnej a juhovýchodnej časti územia na ne nadväzujú štrkovité piesčito-hlinité pôdy (taktiež na úplnom severe územia –tam silno až veľmi silno kamenité) a na severozápad od intravilánu sú lokalizované stredne kamenité ílovito-hlinité pôdy.

Podľa vypracovanej Sústavy pôdno-ekologických jednotiek majú parcely pridelený kód BPEJ 0989002 a 0989202, ktorý patrí do 9 skupiny kvality poľnohospodárskych pôd podľa. Charakteristika pôdy podľa uvedeného kódu na danom území je nasledovná (https://portal.vupop.sk):

Klimatický región:	chladný, vlhký
Pôdny typ:	pseudogleje typické na polygénnych hlinách so skeletom, stredne ťažké až ťažké
Pôdny druh:	stredne ťažké pôdy (hlinité)
Skeletovitosť:	pôdy bez skeletu (obsah skeletu do hĺbky 0,6 m pod 10%)
Hĺbka pôdy:	hlboké pôdy (60 cm a viac)
Expozícia:	rovina a mierny svah
Svahovitosť:	rovina a mierny svah, 0° - 1° a 3° - 7°

1.3 Klimatické pomery

V regióne prevažuje chladná až mierne chladná kotlinová klíma, chladná a studená je hlavne zima, čo vytvára vhodné podmienky hlavne na zimné športy. Snehová pokrývka vo vyššej nadmorskej výške sa udrží až 200 dní v roku. Podnebie Breznianskej kotliny, kde leží mesto Brezno, je horské, často chladnejšie ako vyššie položené miesta na Horehroní, ročná priemerná teplota je 6,6ºC, minimálna -36,5ºC, maximálna 36,5ºC. Priemerné ročné množstvo zrážok v kotline je 700 – 750 mm, vo vrcholných častiach Nízkych Tatier však až 1400 – 1500mm. Brezno patrí medzi najmenej veterné lokality Slovenska, priemerná ročná rýchlosť vetra je len

okolo 1 m/s. Ďalší dôležitý klimatický jav, ktorý sa prejavuje na počasí mesta je hmla. (http://klimat.shmu.sk/kas/)

Ovzdušie

V meste Brezno sa oblasť riadenia kvality ovzdušia ani stanica národnej monitorovacej siete kvality ovzdušia nenachádza. K základným znečisťujúcim látkam ovzdušia záujmového územia sa zaraďujú tuhé znečisťujúce látky (TZL), oxidy síry vyjadrené ako oxid siričitý (SO_2), oxidy dusíka – ako oxid dusičitý (NO_x), oxid uhoľnatý (CO), pachové látky, organické látky (napr. NM VOC), ktoré sú v odpadových plynoch v plynovej fáze vyjadrené ako celkový organický uhlík. Na znečisťovaní ovzdušia v meste Brezno sa podieľa automobilová doprava, energetické zdroje priemyselných podnikov, centrálne tepelné zdroje, blokové kotolne, domáce kúreniská a prach z ulíc, nespevnených plôch.

Tabuľka 3Prehľad znečisťujúcich látok za posledné roky (www.neisrep.shmu.sk)

ROK	*Znečisťujúca látka*				
	TZL	*NO_x*	*CO*	*SO_2*	*TOC*
2019	25,808	210,912	253,233	27,903	23,448
2018	27,075	227,202	271,475	26,692	21,550
2017	31,133	218,043	282,426	28,887	24,258
2016	34,764	185,237	294,764	27,032	19,448
2015	35,149	187,284	334,583	26,059	18,560
2014	37,093	143,687	421,895	26,401	17,278

Tabuľka 4Najvýznamnejšie zdroje znečisťovania ovzdušia – pre základné znečisťujúce látky v Banskobystrickom kraji

Okres Brezno				
	TZL		*SO_2*	
	Prevádzkovateľ/zdroj	Množstvo t/r	Prevádzkovateľ/zdroj	Množstvo t/r
1	Harmanec-Kuvert,s.r.o/Kotolňa	21,3711	Železiarne podbrezová a.s./Tepláreň	13,8413
2	MO SR, VÚ Nemecká	13,436	Železiarne podbrezová a.s./Oceliareň	10,7816
3	ZLH Plus, a.s.,Hronec/Kuplova pec	5,3175	Harmanec-Kuvert,s.r.o.,Brezno/Kotol	7,3463
4	Železiarne Podbrezová a.s./Oceliareň	4,036	MO SR, VÚ Nemecká	5,9621

5	Pipeco Slovakia,s.r.o.,/Kotol	3,997	COOP Jednota, NS Č.Balog	2,5411
	NO_x		*CO*	
	Prevádzkovateľ/zdroj	Množstvo t/r	Prevádzkovateľ/zdroj	Množstvo t/r
1	Železiarne podbrezová a.s./Valcov	34,4554	Železiarne podbrezová a.s./Oceliareň	280,7839
2	Železiarne podbrezová a.s./Oceliareň	30,3243	myWood Polomka s.r.o./Kotolňa	38,4
3	Železiarne podbrezová a.s./Kogeneračná jednotka	21,9983	ZLH Plus,a.s., Hronec/Kupl.pec	23,9454
4	myWood Polomka s.r.o./Kotolňa	7,2	Železiarne podbrezová a.s./Valcovňa rúr	11,8007
5	Železiarne podbrezová a.s./Ťaháreň rúr 2	6,7864	Harmanec-Kuvert s.r.o. Brezno/Kotolňa	7,8106

Hluk

Najväčším zdrojom hluku v modelovej oblasti je cestná a železničná doprava. Intenzita hluku na území sa pohybuje od 63 – 71 dB (A).

1.4 Hydrogeologické pomery

Posudzované územie sa nachádza v katastrálnom území mesta Brezno.

Povrchová voda

Z hydrologického hľadiska patrí lokalita do povodia rieky Hron (4-23-01-062), ktorá je zaradená medzi vodohospodársky významné vodné toky. Pramení pod Kráľovou Hoľou, má stredohorský režim odtoku a vykazuje relatívne vyrovnané prietoky. Medzi prítoky rieky Hron v území patrí rieka Rohozná a potoky Brezenec, Drábsko, Lúčky, Kuľbova a Bresná. Podľa hydrologických charakteristík patrí územie Brezna do stredohorskej oblasti, pričom rieky tu majú snehovo-dažďový typ odtoku, s maximálnymi prietokmi v apríli až máji (s menej výrazným podružným zvýšením vodnosti na prelome jesene a zimy) a minimálnymi v januári až februári. Rieka Hron však prešla v území značnou antropogénnou úpravou a reguláciou. V katastrálnom území mesta Brezno nie je vybudovaná žiadna vodná nádrž.

Podzemná voda

Hydrogeologické pomery územia sú podmienené geologickou stavbou, morfológiou, klimatickými pomermi. Podzemná voda je viazaná na polohy štrkov a pieskov s prevažne voľnou hladinou a na presakovanie zrážkovej vody. Podľa dostupných informácií priamo v danej lokalite územia nebol realizovaný prieskum kvality podzemných vôd.

Zásoby podzemných vôd na nive Hrona sú nevýrazné a závisia od podzemných vôd zo susedných pohorí. Brezno leží pod úpätím Nízkych Tatier, ktoré sú významnou oblasťou prirodzenej akumulácie vôd. Z hydrogeologického hľadiska územie Brezna predstavuje vodohospodársky málo nádejné územie budované horninami s veľmi malou priepustnosťou

(pramene s výdatnosťou 2-5 l/s sa vyskytujú len zriedkavo, výnimkou je pramenisko Vagnár a zdroj Kameňolom).

1.5 Flóra a fauna

Územie mesta Brezna sa nenachádza v žiadnom chránenom území, ani v území európskeho významu ustanovených podľa zákona č. 543/2002 Z. z. o ochrane prírody a krajiny v znení neskorších predpisov, a ani podľa výnosu MŽP SR č. 3/2004-5.1 zo dňa 14. júla 2004, ktorým sa vydáva národný zoznam území európskeho významu. Podľa fytogeografického členenia územia Slovenska patrí záujmové územie do blízkosti oblasti flóry vysokých (centrálnych) Karpát, obvodu Nízke Tatry.

Vo flóre národného parku Nízke Tatry prevažujú horské druhy, ale významné zastúpenie majú aj vysokohorské (alpínske) rastliny. Do častí územia nachádzajúcich sa v údolí Hrona prenikajú tiež druhy teplomilné a sucho znášajúce druhy. Dominujúcim rastlinným spoločenstvom v NP Nízke Tatry je les, ktorý pokrýva asi 70% z celkovej rozlohy. Plošne najrozšírenejšie sú zmiešané lesy s bukom lesným (Fagus sylvatica), jedľou bielou (Abies alba), smrekom obyčajným (Picea abies), javorom horským (Acer pseudoplatanus), javorom mliečnym (Acer platanoides) a jaseňom štíhlym (Fraxinus excelsior), ktoré prevládajú v západnej a južnej časti národného parku. Častými druhmi v nich sú kopytník európsky (Asarum europaeum), fialka lesná i Rivinova (Viola reichenbachiana, V. riviniana), starček vajcovitolistý (Senecio ovatus), chlpaňa hájna (Luzula luzuloides). V dotknutom aj širšom území je pôvodná vegetácia výrazné ovplyvnená činnosťou človeka. Súčasné druhové a priestorové zloženie drevín je výsledkom dlhodobých procesov a je odrazom vplyvu človeka na prírodné prostredie a premenu pôvodných spoločenstiev.

Živočíšstvo

V lesoch Nízkych Tatier žije veľké množstvo poľovnej zveri. Zastúpená je jelenia, diviačia a srnčia zver. Zo šeliem tu žijú kuny, lasica, rys ostrovid, líška obyčajná, vlk obyčajný, v okrajových častiach mačka divá. Priaznivé podmienky pre existenciu tu má šelma medveď hnedý. V alpínskom pásme žijú typicky vysokohorské živočíchy ako hrabáč tatranský, hrabáč snežný, populácia svišťa vrchovského a populácia kamzíka vrchovského tatranského, ktorý je pôvodným obyvateľom Vysokých Tatier a do Nízkych Tatier bol introdukovaný v rokoch 1969-1974. Vtáctvo zastupujú druhy horského pásma, pásma kosodreviny a holí.

Zoogeograficky územie patrí do západo-karpatského úseku pod proviencie karpatských pohorí. Žijú tu takmer všetky západo-karpatské horské a vysokohorské druhy, z ktorých viaceré sú endemické a reliktné. Domov tu nachádzajú vzácne druhy hmyzu a iného drobného živočíšstva, ale i veľké cicavce, vzácne šelmy a početné vtáctvo. Vo vodách žije veľa druhov rýb.

Ochrana prírody a krajiny

V modelovom území nezasahuje žiadne chránené územie. Na ochranu prírodných atraktivít Horehronia - flóry i fauny - boli zriadené Národné parky Nízke Tatry a Muránska planina, do územia zasahuje aj Národný park Slovenský raj a Chránená krajinná oblasť Poľana.

2. KRAJINA, KRAJINNÝ OBRAZ, STABILITA, OCHRANA, SCENÉRIA

2.1 Krajinný obraz

Územného systému ekologickej stability

Územný systém ekologickej stability (ÚSES) podľa zákona o ochrane prírody a krajiny predstavuje celopriestorovú štruktúru navzájom prepojených ekosystémov, ich zložiek a prvkov, ktorá zabezpečuje rozmanitosť podmienok a foriem života v krajine. Základnými prvkami tohoto systému sú biocentrá a biokoridory.

Biocentrum tvorí ekosystém alebo skupina ekosystémov, ktorá vytvára trvalé podmienky na rozmnožovanie, úkryt a výživu živých organizmov a na zachovanie a prirodzený vývoj ich spoločenstiev.

Biokoridor je priestorovo prepojený súbor ekosystémov, ktorý spája biocentrá a umožňuje migráciu a výmenu genetických informácií živých organizmov a ich spoločenstiev, na ktorý priestorovo nadväzujú interakčné prvky.

ÚSES vychádza z podmienky nevyhnutnosti udržania ekologickej stability v území, ako základnej a nevyhnutnej podmienky princípu trvale udržateľného života na Zemi. Základnou podmienkou zachovania ekologickej stability je trvalé zachovanie produkčnej schopnosti krajiny, a tým aj podmienok pre život človeka (antropocentrický význam zachovania ekologickej stability) a zachovanie podmienok života na Zemi v celej šírke jeho bohatosti (biocentrický význam zachovania ekologickej stability). Obidva ciele sa vzájomne podmieňujú.

Ľudská spoločnosť potrebuje k svojmu rozvoju najrôznejšie stavy ekosystémov -stabilné, málo stabilné, nestabilné, agrosystémy, umelé systémy. Podmienkou zachovania ekologickej stability krajiny je zabezpečenie vzájomných priestorových vzťahov medzi ekosystémami s rôznou stabilitou.

Ekologickým krajinným segmentom môže byť akákoľvek ekologicky hodnotnejšia časť krajiny, v závislosti od kvality ekosystémov.

Kostra územného systému ekologickej stability vytvára v krajinnom priestore ekologickú sieť, ktorá zabezpečuje územnú ochranu všetkým ekologicky hodnotným segmentom v území, vymedzuje priestory umožňujúce trvalú existenciu, rozmnožovanie, úkryt a výživu rastlinným a živočíšnym spoločenstvám typickým pre daný región –biocentrá (majú charakter jadrových území s prioritným ekostabilizačným účinkom v krajine),umožňuje migráciu a výmenu genetických informácií živých organizmov –biokoridory, zlepšuje pôdoochranné, klimatické a ekostabilizačné podmienky v území.

Biocentrom môže byť ekosystém alebo skupina ekosystémov, ktorá vytvára trvalé podmienky na rozmnožovanie, úkryt a výživu živých organizmov a na zachovanie a prirodzený vývoj ich spoločenstiev.

Biokoridor možno charakterizovať ako priestorovo prepojený súbor ekosystémov, ktorý spája biocentrá a umožňuje migráciu a výmenu genetických informácií živých organizmov a ich spoločenstiev, na ktorý priestorovo nadväzujú interakčné prvky. Interakčný prvok je určitý ekosystém, jeho prvok alebo skupina ekosystémov, najmä menší lesík, remízka, trvalá trávna plocha, močiar, brehový porast, jazero, prepojený na biocentrá a biokoridory, ktorý zabezpečuje ich priaznivé pôsobenie na okolité časti krajiny pozmenenej, alebo narušenej človekom. Toto platí vo všeobecnosti a takto možno akýkoľvek prírodný, alebo prírode blízky prvok v krajine považovať za interakčný prvok. Hodnotenie prvkov ÚSES záujmového územia

vychádza z jednotlivých štúdií ÚSES, kde základom je Generel nadregionálneho ÚSES (HÚSENICOVÁ A KOL., 1992) a Regionálny ÚSES okresu Banská Bystrica, ktorý bol vypracovaný v roku 1993 (MÚDRY A KOL., 1993) a následne prehodnotený v rámci územnoplánovacej dokumentácie Územného plánu veľkého územného celku Banskobystrického kraja (1998). V sledovanom území a jeho okolí bolo vyčlenených viacero biocentier a biokoridorov provincionálneho, nadregionálneho, regionálneho, ale aj lokálneho významu. Biocentrá predstavujú ekosystémy, alebo skupiny ekosystémov, ktoré vytvárajú trvalé podmienky pre rozmnožovanie, úkryt a výživu živých organizmov a na zachovanie a prirodzený vývoj ich spoločenstiev.

V rámci jednotlivých dokumentácií územného systému ekologickej stability boli vyčlenené nasledovné typy biocentier zasahujúce do širšieho okolia sledovaného územia:

<u>jadrové územia európskeho významu</u>

-územie Národného parku Nízke Tatry –Ďumbierska časť

-územie Národného parku Nízke Tatry –Kráľovohoľská časť

-územie Národného parku Slovenský raj

-územie Národného parku Muránska planina

-územie CHKO Poľana

<u>jadrové územia národného významu</u>

-územie Balocké vrchy

<u>biocentrum provinciálneho významu (BcPV)</u>

-BcPV Muránska planina

-BcPV Poľana

<u>biocentrum nadregionálneho významu (BcNV)</u>

-BcNV Národný park Nízke Tatry –Ďumbierska časť

-BcNV Národný park Nízke Tatry –Kráľovohoľská časť

-BcNV Dobročský prales

<u>biocentrum regionálneho významu (BcRV)</u>

-BcRV Horné lazy

-BcRV Mitrová

-BcRV Klenovský Vepor

-BcRV Kochlovec

-BcRV Hájnica

-BcRV Mašianske a Zlatnianské skalky

-BcRV Havrania dolina

-BcRV Zlatnica

-BcRV Grúň

-BcRV Stajňová

Priamo v modelovom území sa nenachádza žiadne biocentrum.

Biokoridory predstavujú priestorovo prepojený súbor ekosystémov, ktoré spájajú biocentrá a umožňujú migráciu a výmenu genetických informácií živých organizmov a ich spoločenstiev, na ktoré priestorovo nadväzujú interakčné prvky. Vzhľadom na líniový dlho rozmerný charakter biokoridorov je treba podotknúť, že nie vždy sú uvedené biokoridory lokalizované v celom rozsahu v záujmovom území, ale často zasahujú iba svojimi úsekmi.

V území boli vyčlenené nasledovné biokoridory:

biokoridor nadregionálneho významu (BkNV)

-BkNV Vodný tok Hrona (hydricko-terestrický)

-BkNV Fabová hoľa –Beňuš –Beňuška –Čertovica (terestrický)

-BkNV Javorinka –Kyprov –Priehybka (terestrický)

biokoridor regionálneho významu (BkRV)

-BkRV vodný tok Rohozná (hydricko-terestrický)

-BkRV vodný tok Čierny Hron (hydricko-terestrický)

-BkRV Mitrová –Hronec –Horné lazy (terestrický)

-BkRV Horné lazy –Beňuška –Čertovica (terestrický)

-BkRV Stajňová –horstvo Nízkych Tatier (terestrický)

-BkRV Hájnica –horstvo Muránskej planiny (terestrický)

-BkRV Zlatnianské skalky –horstvo Nízkych Tatier (terestrický)

-BkRV Ďurkov vrch –Poľana (terestrický)

-BkRV Kamenistý potok (hydricko-terestrický)

-BkRV Jasenický potok (hydricko-terestrický)

Ekologicky významné krajinné segmenty potenciálne pre začlenenie do ÚSES na miestnej úrovni:

Medzi ekologicky významné krajinné segmenty (z hodnotenia doteraz známych krajinných segmentov vzhľadom na časovú etapu spracovávania danej problematiky), ktoré svojou skladbou prírodných prvkov poskytujú prirodzené podmienky pre výskyt a šírenie pôvodnej biotickej zložky a vyžadujú ochranu z hľadiska ochrany genofondu a biodiverzity a majú dobré predpoklady pre plnenie funkcií biocentier, biokoridorov alebo interakčných prvkov (mimo území už vymedzených nadregionálnych a regionálnych biocentier a biokoridorov) patria :

• územie PR Breznianska skalka,

• územie PR Rohoznianska jelšina,

• územie navrhovanej PR Rohozná,

• porasty ochranných lesov,

• porasty priznané pre zber semena lesných drevín (II A, II B, II C, III),

•vodné toky s údolnou nivou a zachovalou sprievodnou vegetáciou alebo ich vývojovými štádiami–

• potok v lokalite Pod Čachovým,

• potoky vrátane pramennej oblasti v lokalite Lúčky –Pytľová dolina –Úplazia,

• potoky vrátane pramennej oblasti v lokalite Drábsko –Vrch Dolinka –Paseky pod Zrázy –Zúbrik,

• ľavostranné prítoky Rohoznej v lokalite Hájna hora a Šimaníková,

• pravostranné prítoky Rohoznej v lokalite Brezinky –Hliník -Kozlovo,

• pravostranné prítoky Hrona -potoky Lužná, Drakšiar, Štiavnička, Vagnár a Ježová,

• nelesná stromová a krovinná (krajinárska zeleň) vegetácia územných predelov, medzí a strmých miest v lokalitách Žliabok –Banisko, Šajba –Pleš, Micheľovo –Filiarovo –Zadné Gliane, Hliník –Čierny vrch, Bránica –Kozí vrch.

V dotyku južne od sledovaného územia prechádza BkNV Vodný tok Hrona.

Genofondovou plochou rozumieme územie, na ktorom sa vyskytujú chránené, vzácne alebo ohrozené druhy rastlín, alebo živočíchov na pomerne zachovalých, alebo prírode blízkych biotopoch, alebo sa tu vyskytujú druhy rastlín a živočíchov typické pre danú oblasť, alebo menšie územie (nemusia patriť medzi chránené a pod.) a potenciálne by sa mohli z genofondových plôch šíriť do okolia, ak by sa zmenili podmienky a využívanie okolitej krajiny. Genofondové plochy majú veľmi veľký význam pre zachovanie biodiverzity a genofondu územia. Genofondovo významné lokality reprezentujú tie plochy krajiny, kde sú v súčasnosti evidované genofondovo významné druhy. Na týchto lokalitách je v sledovanom území najhodnotnejšia flóra a fauna, ktorá sa ešte zachovala v prostredí s veľmi silným antropickým tlakom. Genofondová plocha nie je legislatívnou kategóriou. Najvýznamnejšie genofondové lokality sledovaného územia sa nachádzajú v územiach okolitých horstiev. V zastavanom území mesta, alebo v územiach poľnohospodársky využívaných možno považovať za genofondovú plochu takmer každú plochu, kde sa ešte zachovali spoločenstvá prirodzených, alebo prírode blízkych fytocenóz a zoocenóz. Tieto plochy vytvárajú vhodné predpoklady nielen pre výskyt významných druhov flóry a fauny, ale aj pre ich migráciu do celého okolia. Do kategórie genofondovo významných lokalít samozrejme patria všetky lokality zahrnuté do systému chránených území a väčšina lokalít zahrnutých v rámci územného systému ekologickej stability do plôch biocentier, čiastočne aj biokoridorov. Genofondovo významné lokality možno považovať za základné kamene, resp. jadrá chránených území a biocentier. Z genofondovo významných lokalít sa v okolí sledovaného územia nachádzajú genofondovo významné lokality Horné lazy a Breznianska skalka. Priamo v dotknutom sledovanom území sa nenachádza žiadna genofondovo významná lokalita.

2.2 Chránené územia, zaradené do siete NATURA 2000

V katastri mesta Brezno sa zároveň nachádzajú tri Územia európskeho významu, ktoré sú súčasťou chránených území vyhlasovaných v rámci európskej siete NATURA 2000, konkrétne ide o lokality: Horné lazy, Ďumbierske Nízke Tatry a Alúvium Hrona.

Prírodná rezervácia Rohoznianska jelšina je vyhlásená na ochranu horských jelšín v Horehronskom podolí, dôležitých z vedeckovýskumného, náučného a kultúrno-výchovného hľadiska.

Prírodná rezervácia Horné lazy: Územie predstavuje južne exponované, strmé skalné stráne charakteru krovinatej lesostepi s výskytom viacerých teplomilných rastlinných a živočíšnych druhov, z ktorých niektoré sú pri okraji svojho rozšírenia. Dôkaz šírenia sa xerotermných prvkov vysoko na Pohronie.

Prírodná rezervácia Breznianska skalka: ochrana fytogeograficky a dendrologicky významnej lokality duba zimného v zachovalej porastovej formácii na vedeckovýskumné, náučné a kultúrno-výchovné ciele.

Priamo do navrhovaného územia nezasahuje žiadne z uvedených chránených území. Zároveň do riešenej lokality priamo ani nezasahuje žiadne ochranné pásmo chráneného územia. V súlade so zákonom č. 543/2002 Z.z. preto platí v dotknutom území prvý stupeň ochrany.

Do severnej časti katastra Brezna zasahuje i Chránené vtáčie územie Nízke Tatry.

Väčšina lokalít NATURA 2000 v katastri mesta Brezno sa nachádza v extraviláne a prekrýva sa s Národným parkom Nízke Tatry, či jeho ochranným pásmom.

3. OBYVATEĽSTVO, JEHO AKTIVITY, INFRAŠTRUKTÚRA, KULTÚRNOHISTORICKÉ HODNOTY ÚZEMIA

Mesto Brezno leží v strede Slovenska, v Banskobystrickom kraji v hornej časti regiónu Horehronie. Okres, ktorého je centrom, sa rozprestiera na rozlohe 1265 km², na východe začína pri obci Telgárt pod sedlom Besník a končí západnými hranicami okresu za obcami Nemecká a Ráztoka. Jeho najväčšiu časť tvorí Horehronské podolie, zo severu lemované mohutnou hradbou Nízkych Tatier a z juhu rozložitými chrbtami Slovenského Rudohoria.

Rohozná je miestna časť mesta Brezno. Leží v Breznianskej kotline, na pravom brehu riečky Rohozná, v nadmorskej výške 535 m. n. m. Nachádza sa 7 km východne od centra mesta na ceste I/72 a pri železničnej trati Brezno – Jesenské.

3.1. Demografia

Pre mesto je typický hornatý, bohato členitý povrch. Pohoria ako Nízke Tatry a Slovenské rudohorie zaberajú najväčšiu časť územia a lemujú centrálnu dolinu Hrona. Katastrálne územie samotného mesta Brezna má rozlohu 12 946 ha a nachádza sa v nadmorskej výške od 486 po 2043 m n. m., stred mesta je v nadmorskej výške 489 m n. m. Horehronské podolie je korytovitá kotlina patriaca k vysoko položeným kotlinám Slovenska; siaha od 390 do 1 000 m n.m., dno podolia dosahuje najväčšiu nadmorskú výšku zo všetkých kotlín Slovenska v sedle Besník pri Telgárte – 1 000 metrov. Najvyššie položeným miestom územia je vrchol Ďumbiera vo výške 2 043 m n.m. Najnižší bod je na hladine rieky Hron, ktorá preteká celým podolím od prameňa pod Kráľovou hoľou po nádhernom meandrovom úseku v smere východ – západ. Výškový rozdiel najvyššieho a najnižšieho bodu spôsobuje veľkú diferencovanosť reliéfu a z toho vyplývajúce rozdiely v klimatických a biogeografických charakteristikách.

3.2. Sídla

Mesto Brezno má asi 20 953 obyvateľov (ku koncu roka 2018). Priemerná hustota zaľudnenia je 171 obyvateľov na km^2. V posledných rokoch sa však v Brezne rodí málo detí a veľa ľudí sa každý rok odsťahuje, takže počet obyvateľov aj hustota zaľudnenia stále klesajú. Na území mesta žilo v minulosti okrem Slovákov mnoho Nemcov, ale boli tu aj Maďari, Česi, Bulhari, Taliani, Poliaci, Srbi a príslušníci iných národností. Dnes sa viac ako 90 % obyvateľov hlási k slovenskej národnosti. Najpočetnejšou menšinou sú Rómovia, po nich nasledujú Maďari a Česi.

3.3. Poľnohospodárska výroba

Poľnohospodárstvo dnes živí len 5 % obyvateľov mesta. V minulosti to bolo oveľa viac, aj keď kvôli zlým prírodným podmienkami bolo viac rozšírené lesníctvo a baníctvo. V Brezne je lúk a pasienkov viac ako polí. Príčinou je vlhké a chladné podnebie, neúrodné pôdy aj strmé svahy, ktoré by pri orbe ohrozila erózia. Najviac sa pestuje kukurica a lucerna ako krmivo pre zvieratá. Na výrobu potravín sa pestuje pšenica a kukurica, menej raž a jačmeň a už len veľmi málo zemiakov. V živočíšnej výrobe prevláda chov dobytka, oviec, kôz, ošípaných a hydiny. Pracuje tu aj niekoľko ekofariem, ktoré nepoužívajú umelé hnojivá a preto by mali vyrábať zdravšie potraviny.

3.4. Priemyselná výroba

Priemysel nadväzoval v začiatkoch na baníctvo a hutníctvo. Veľa tovární po roku 1989 zaniklo. Dnes je v Brezne rozšírený najmä strojársky, drevársky a papierenský priemysel. V budúcnosti by tu mali vyrásť moderné priemyselné parky. S priemyslom súvisí energetika, ktorá využíva vodnú a slnečnú energiu. V roku 2010 bolo v meste postavených niekoľko solárnych elektrární.

Služby tvoria tzv. nevýrobné odvetvie hospodárstva. Zaraďujeme k nim bankovníctvo, finančníctvo, obchod, zdravotníctvo a školstvo. V Brezne boli zriadené 4 základné školy, 5 stredných škôl a dve pobočky vysokých škôl. Celý systém škôl dopĺňajú mnohé materské školy, umelecké školy a centrá voľného času. Zdravotnícku starostlivosť pre obyvateľov poskytuje Nemocnica s poliklinikou Brezno. Sieť obchodov zastupujú predajne potravín so zmiešaným tovarom (napr. Coop Jednota), špecializované obchody a veľkoobchodné reťazce ako Tesco, Lidl, Kaufland, Billa a pod. Menšie postavenie má cestovný ruch. V roku 2011 sa v okrese Brezno ubytovalo len 44 tisíc návštevníkov. Centrom je mesto Brezno so starobylým historickým námestím.

3.5. Doprava a dopravné plochy

Najdôležitejšími druhmi dopravy sú cestná a železničná. Významnou komunikáciou je cesta, ktorá spája Banskú Bystricu s Breznom. Mestom Breznom vedie železničná trať číslo 172 Banská Bystrica – Červená Skala. V pláne je výstavba južného obchvatu mesta, prvá etapa bude viesť od západného konca mesta v smere z Banskej Bystrice po Baldovský most. Druhá etapa povedie ďalej smerom na Tisovskú cestu a trasovanie tretej etapy zatiaľ nie je zatiaľ vybraté (sú 3 varianty). Obchvat by mal končiť vo východnej časti v Zadných Halnach (záleží od výberu trasovania). Mestom prechádza cesta I.triedy č.66 (Slovenská Route 66), ďalej cesta I.triedy č.72 (smer Tisovec) a cesta II.triedy č.529 (smer Hriňová).

Na území mesta je v súčasnosti poľnohospodárske letisko v časti Rohozná. Územný plán odporúča prebudovanie tohto letiska tak, aby bolo využiteľné pre malé dopravné lietadlá, ale letisko zatiaľ nemá úlohu v osobnej doprave. Najbližším letiskom s pravidelnou leteckou osobnou prepravou je letisko Poprad-Tatry, vzdialené od Brezna 80 km.

3.6. Rekreácia a cestovný ruch

Jednou z reálnych možností podpory rozvoja podnikania v meste je rozvoj cestovného ruchu. Breznianska kotlina svojou polohou predstavuje východiskové miesto do národných parkov Nízke Tatry a Muránska planina, ako aj do chránenej krajinnej oblasti Biosférickej rezervácie Poľana. Z maloplošných chránených území sú tu náleziská Breznianska Skalka, Horné lazy a Rohoznianska jelšina. Medzi svetové unikáty patrí historická železničná trať Brezno -Tisovec so šesťkilometrovým ozubnicovým úsekom Pohronská Polhora –Bánovo a to nie len z historického hľadiska, ale aj pre prírodné krásy, ktorými prechádza. Po južnej línii katastrálneho územia vedie líniový letný aj zimný náučný chodník Čierny Balog –Hronec, v blízkej obci Čierny Balog sa nachádza Lesnícky skanzen Vydrovo s prírodovedným, ochranárskym ahistorickým zameraním a neďaleko Dobročský prales. Na trase Čierny Balog –Hronec -Chvatimech vedie Čiernohronská železnička zr. 1909, ktorá je po rekonštrukcii sprístupnená verejnosti. V meste pri evanjelickom kostole začína zelenou značkou značený turistický chodník, ktorý prechádza dolinou Drakšiar popod svahy prírodnej rezervácie Breznianska Skalka, pokračuje chrbtom Zapače s lyžiarskymi vlekmi a končí v Bystrej. Na Dieloch z neho odbočuje oranžovo značený turistický chodník do Mýta Pod Ďumbierom. Čiastočnými limitami rozvoja cestovného ruchu na území mesta a regiónu je veľkoplošná ochrana prírody a vodných zdrojov a tiež vyhlásenie historického jadra mesta za pamiatkovú zónu

3.7. Kultúrnohistorické hodnoty a archeologické lokality

Počiatky osídlenia priestoru dnešného Brezna siahajú do doby bronzovej. Prvá písomná zmienka o meste Brezno je z roku 1265, mestské privilégiá podľa štiavnického práva Brezno získalo v roku 1380, pričom v roku 1650 bolo povýšené na slobodné kráľovské mesto. Mesto výrazne zmenilo svoj charakter po skončení druhej svetovej vojny – bolo budované ako stredisko priemyslu a počet obyvateľov sa zvýšil štvornásobne. Populačný vývoj mesta Brezna charakterizuje postupujúci úbytok obyvateľstva. Na celkovom úbytku populácie mesta, ktorý sa prejavuje znižovaním počtu jeho obyvateľov, sa v podstatnej miere podieľa vysťahovalectvo.

3.8. Archeologické náleziská

V modelovom území sa nenachádzajú archeologické náleziská.

3.9. Paleontologické náleziská a významné geologické lokality

V modelovom území sa nenachádzajú paleontologické náleziská a iné významné lokality.

4. SÚČASNÝ STAV KVALITY ŽIVOTNÉHO PROSTREDIA VRÁTANE ZDRAVIA

4.1. Ovzdušie

V regióne prevažuje chladná až mierne chladná kotlinová klíma, chladná a studená je hlavne zima, čo vytvára vhodné podmienky hlavne na zimné športy. Snehová pokrývka vo vyššej nadmorskej výške sa udrží až 200 dní v roku, preto sú v Nízkych Tatrách výborné podmienky pre lyžovanie. V nižších polohách sa lyžiarska sezóna predlžuje umelým zasnežovaním.

Podnebie Breznianskej kotliny, kde leží mesto Brezno, je horské, často chladnejšie ako vyššie položené miesta na Horehroní, ročná priemerná teplota je 6,6ºC, minimálna-

36,5ºC, maximálna 36,5ºC. Priemerné ročné množstvo zrážok v kotline je 700 – 750 mm, vo vrcholných častiach Nízkych Tatier však až 1400 – 1500mm.

4.2. Hluk

V areáli zberného dvora nebudú umiestnené plošné zdroje hluku. V súvislosti s prevádzkou zariadenia na zber odpadov je doprava, hluk z manipulačnej techniky a manipulácia so zbieraným odpadom. Zdroje hluku budú prevádzkované v dennej dobe.

4.3. Povrchové a podzemné vody

Hlavným tokom pretekajúcim intravilánom mesta Brezno je rieka Hron. Má stredohorský režim odtoku s maximom v apríli a minimom v januári, teda i teplota vody 6,2 °C je dosť nízka. V Brezne je prietok rieky 20 mł są. Upravené koryto má tvar jednoduchého lichobežníka so šírkou dna 16-20 m, sklonom brehov 1:2, s opevnením brehov pätkou a dlažbou z lomového kameňa. Medzi ostatné toky v území patria potoky Brezenec, Drábsko, Lúčky a potok Kuľbova a Bresná.

Zásoby podzemných vôd na nive Hrona sú malé a závisia od podzemných vôd zo susedných pohorí. Vodné plochy zaberajú 80ha celého katastrálneho územia.

4.4. Horninové prostredie

Katastrálne územie tvoria dve rozdielne časti: kotlinu a od nej na sever nízkotatranskú ďumbiersku časť. Kotlinu tvorí neogénna prepadlina medzi Nízkymi Tatrami a Veporským Rudohorím so sklonom a zúžením na juhovýchode až k Pohronskej Polhore. Kotlina má pri rieke Hron rovnú širšiu aluviálnu nivu. V ostatnej časti prevláda charakter pahorkatiny s mierne modelovaným povrchovým reliéfom. Zo severu klesajú do kotliny svahy Nízkych Tatier a z ostatných strán ju lemujú okrajové plošiny a chrbty Veporského Rudohoria.

Nízke Tatry tvoria kryštalické bridlice, ruly, žulové horniny, často aj skrasovatené vápence a dolomity, v rudohorí sú to najmä kryštalické horniny. Lesná pôda zaberá 38% katastrálneho územia, v nízkotatranskej oblasti prevládajú lesy ihličnaté, najmä smrekové a jedľové, v Slovenskom Rudohorí lesy zmiešané. Lesná hranica je vo výške 1400 m n. m., nad ňou pásmo kosodreviny a rozsiahle hôľne pásmo na najvyšších vrchoch katastra. Na Ďumbieri sa striedajú trávnaté hole s rozsiahlym kamenným morom. Kotlina je väčšinou odlesnená. V Nízkych Tatrách prevládajú nenasýtené až podzolové lesné pôdy, vo vrcholových miestach humusovo železité podzoly a rankre, na vápencoch rozličné rendziny, v kotline hojné ilimerizované a pozdĺž Hrona nivné pôdy (www.beiss.sk).

4.5. Rastlinstvo a živočíšstvo

V lesoch Nízkych Tatier žije veľké množstvo poľovnej zveri. Zastúpená je jelenia, diviačia a srnčia zver. Zo šeliem tu žijú kuny, lasica, rys ostrovid, líška obyčajná, vlk obyčajný, v okrajových častiach mačka divá. Priaznivé podmienky pre existenciu tu má šelma medveď hnedý. Zoogeograficky územie patrí do západokarpatského úseku pod proviencie karpatských pohorí. Žijú tu vzácne druhy hmyzu a iného drobného živočíšstva, ale i veľké cicavce, vzácne šelmy a početné vtáctvo.

4.6. Skládky a devastované plochy

V roku 1995 začala prevádzku riadená skládka tuhého komunálneho odpadu Ekológ. Prevádzkovateľom je firma Sekológ s.r.o. Brezno. Svojim technickým zabezpečením spĺňa podmienky nariadenia vlády SR č. 606/1992 Zb. pre skládku tretej stavebnej triedy. Je vybudovaná na ploche 4,5 ha.

4.7. Súčasný zdravotný stav obyvateľstva

Hodnotenie súčasného zdravotného stavu obyvateľstva Brezna je problematické. Nie sú k dispozícií štatistické údaje. Údaje o zdravotnom stave obyvateľstva je sumár za okres Brezno, medzi najvyšší počet úmrtnosti patria nádorové ochorenia, obehovej sústavy.

IV. ZÁKLADNÉ ÚDAJE O PREDPOKLADANÝCH VPLYVOCH ČINNOSTI NA ŽIVOTNÉ PROSTREDIE VRÁTENE ZDRAVIA A O MOŽNOSTIACH OPATRENÍ NA ICH ZMIERNENIE

1 POŽIADAVKY NA VSTUPY

Vzhľadom na schválenie žiadosti o upustenie od variantného riešenia (v prílohe k Zámeru) sú požiadavky na vstupy aj údaje o výstupoch prezentované len pre variant 1 (realizačný) a nulový variant (stav kedy by sa na navrhovaná činnosť nerealizovala).

1.1 Záber pôdy

Zhodnocovanie stavebných odpadov mobilným zariadením bude vykonávané na celom území Slovenskej republiky, v závislosti od požiadaviek trhu a dopytu zákazníka. Predpokladá sa, že jednotlivé pracovné miesta v rámci SR budú predstavovať jestvujúce priemyselno-výrobné plochy (napr. zberné dvory, lokality demolácií a pod.). Umiestnenie mimo realizácie činnosti je v katastri mesta Brezno. Jedná sa o priestor zberného dvora. Pre navrhovanú činnosť nie je potrebný trvalý ani dočasný záber poľnohospodárskej pôdy.

V prípade presunu technologických zariadení na inú lokalitu na území Slovenskej republiky podľa požiadaviek zákazníka si priestor na osadenie technologického zariadenia zabezpečí objednávateľ prác, po dohode aj navrhovateľ.

Zhodnotenie: Pri variante 1 a nulovom variante nedôjde k žiadnemu trvalému záberu pôdy alebo lesných pozemkov. Obidva varianty sú z hľadiska záberu pôdy totožné.

1.2 Voda

Potreba vody pri prevádzke navrhovanej činnosti môže vzniknúť pri kropení stavebných odpadov za účelom zníženia prašnosti počas zhodnocovania, na ktorú sa viaže vytváraný prach. Drvič je vybavený tryskami na jemné rozprašovanie vody. Trysky sa ovládajú pomocou guľových kohútov. Objednávateľ navrhovanej činnosti zabezpečí na mieste výkonu zdroj úžitkovej vody, alebo pomocou čerpadla z nádrže. Pri kropení stavebných odpadov sa môže využívať aj zachytená dažďová voda, vtedy sú nároky na technologickú vodu úplne eliminované.

Potreba pitnej vody pre obsluhu zariadenia bude zabezpečená prevádzkovateľom mobilného zariadenia ako balená pitná voda, prípadne v galónoch, na sociálne účely budú využívané sociálne zariadenie alebo chemické WC. Uvedené platí pre akékoľvek umiestnenie mobilného zariadenia v rámci územia SR.

Zhodnotenie: Pri variante 1 dôjde k spotrebe vody na pitné, hygienické a sociálne účely, ktorá bude závisieť od počtu zamestnancov. Taktiež v prípade, ak sa použijú trysky na kropenie zhodnoteného stavebného odpadu. V prípade nulového variantu k spotrebe vody nedôjde.

1.3 Energetické zdroje

Mobilné zariadenie TEREX PEGSON Metrotrak nevyžaduje elektrickú energiu, je poháňané dieselovým motorom.

Tankovanie nádrže mobilného zariadenia sa vykonáva na verejných čerpacích staniciach pohonných hmôt počas presunu na miesto výkonu práce, alebo na mieste výkonu práce za dodržania prísnych požiadaviek nakladania so znečisťujúcimi látkami platnej legislatívy o vodách.

Zhodnotenie: Prevádzka zariadení na zhodnocovanie odpadov nevyžaduje napojenie na elektrickú sieť.

1.4 Surovinové zdroje

Prevádzka zariadenia nemá nároky na spotrebu surovinových zdrojov. Zhodnocovaním odpadov podporuje šetrenie prírodných surovinových zdrojov.

1.5 Nároky na dopravu a inú infraštruktúru

Prístup do areálu je po miestnej komunikácií. Mobilné zariadenie bude na miesto výkonu v rôznych častiach Slovenskej republiky dopravované pomocou ťahača s podvalníkom (trailer). Mimo výkonu práce (parkovanie) bude mobilné zariadenie umiestnené na zbernom dvore.

1.6 Nároky na pracovné sily

Prevádzka mobilného zariadenia vyžaduje odborný personál, ktorý zabezpečí navrhovateľ. Predpoklad na pracovné sily je max. 2 pracovníkov.

Zhodnotenie: Variantom 1 vznikne k vytvoreniu 2 pracovných miest tvoriacich obsluhu technického zariadenia. V prípade nulového variantu nedôjde k vytvoreniu pracovných pozícií.

2 ÚDAJE O VÝSTUPOCH

2.1 Zdroje znečisťovania ovzdušia

Pri prevádzke zariadenia na zhodnocovanie odpadov sa musí prevádzkovateľ riadiť právnymi predpismi na úseku ochrany ovzdušia, zákon č. 137/2010 Z.z. o ovzduší v znení neskorších predpisov a jeho vykonávacie vyhlášky 410/2012 Z.z. v znení vyhl. 270/2014 Z.z. a vyhl. 244/2016 Z.z. o kvalite ovzdušia.

Prevádzka zariadenia na drvenie a triedenie stavebného odpadu sa môže podieľať na znečistení ovzdušia nasledovnými činnosťami:

- Dieselovým motorom
- Drvením, triedením v technologickej linke
- Činnosťou nakladača pri nakladaní materiálu z násypky
- Úpravou materiálu pred vlastným zhodnotením

Z hľadiska vplyvu na ovzdušie bude navrhovaná činnosť zdrojom tuhých znečisťujúcich látok (TZL) – prašnosť z jednotlivých stupňov spracovávania, presypov materiálu a zdrojom zo spaľovania nafty dieselovým motorom.

Ďalším zdrojom emisií bude doprava recyklátu a odvoz, ktorú zabezpečuje objednávateľ prác.

Kategorizácia stacionárneho zdroja:

Mobilné zariadenie možno charakterizovať ako prenosný stacionárny zdroj, ktorý produkujem fugitívne emisie. Vzhľadom na skutočnosť, že drvenie a triedenie je zhodnocovanie odpadov mechanickým spracovaním, nie je možné takúto činnosť začleniť do žiadnej explicitne vymenovanej podkategórie v kategórií 5.

5 Nakladanie s odpadmi a krematória

1.99 Ostatné zariadenia a technológie spracovania a nakladania s odpadmi podľa bodu 2.99: písm. b) malý zdroj znečisťovania ovzdušia

2.2 Odpadové vody

Realizáciou navrhovanej činnosti budú vznikať len odpadové splaškové vody s potrebou zabezpečenia sociálno-hygienického zázemia obsluhy zariadenia. Pre tento účel budú využívané sociálne zariadenia u objednávateľa navrhovanej činnosti a to v minimálnom rozsahu WC a umyváreň. V prípade odľahlých lokalít budú zabezpečené mobilné hygienicko-sociálne zariadenia. Pri počet obsluhy vznikne počas obdobia prevádzky na jednom mieste minimálne množstvo splaškových vôd.

2.3 Odpady

V zariadení budú zhodnocované nasledovné druhy stavebných odpadov kategórie O-ostatný (nie nebezpečný odpad), ktoré sú podľa vyhlášky MŽP SR č. 365/2015 Z.z., ktorou sa ustanovuje Katalóg odpadov zaradené nasledovne:

Tabuľka 5 Zoznam odpadov

Kat. č.	Názov odpadu	Kategória
17 01 01	Betón	O
17 01 02	Tehly	O
17 01 03	Škridly a obkladový materiál a keramika	O
17 01 07	Zmesi betónu, tehál, škridiel, obkladového materiálu iné ako uvedené v 17 01 06	O
17 03 02	Bituménové zmesi iné ako uvedené v 17 03 01	O
17 05 04	Zemina a kamenivo iné ako uvedené v 17 05 03	O
17 05 06	Výkopová zemina iná ako uvedená v 17 05 05	O
17 05 08	Štrk zo železného zvršku iný ako 17 05 07	O
17 06 04	Izolačné materiály iné ako uvedené v 17 06 01 a 17 06 03	O
17 08 02	Stavebné materiály na báze sadry, iné ako uvedené v 17 08 01	O
17 09 04	Zmiešané odpady zo stavieb, demolácií a iné ako uvedené v 17 09 01, 17 09 02 a 17 09 03	O
19 10 01	Odpad zo železa a ocele	O
20 02 02	Zemina a kamenivo	O
20 03 08	Drobný stavebný odpad	O

Pri vzniku kategórie N-nebezpečný odpad budú uložené oddelene do nepriepustných obalov a obaly uložené na určené miesto (miesto zhromažďovania odpadov) až do času odovzdania odpadov oprávnenej osobe na nakladanie (zneškodnenie, resp. zhodnotenie).

Nakladanie s komunálnymi odpadmi bude vykonávané v súlade s platným znením zákona o odpadoch a Všeobecne záväzným nariadením príslušnej obce. Pri počte obsluhy zariadenia max 2 pracovníci sa nepredpokladá vznik významného množstva komunálneho odpadu, tento však bude napriek malému množstvu triedený a vytriedené zložky uložené do zbernej nádoby pre zber :

- kovov označenej červenou farbou
- papiera označenej modrou farbou
- skla označenej zelenou farbou
- plastov označenej žltou farbou
- bio-odpadu označenej hnedou farbou
- zmesového komunálneho odpadu označeného čiernou farbou

2.4 Hluk a vibrácie

Hygienické požiadavky na hluk vo vonkajšom prostredí stanovuje orgán na ochranu zdravia. Podľa vyhlášky MZ SR č. 549/2007 Z.z., ktorou sa ustanovujú podrobnosti o prípustných hodnotách hluku, infrazvuku a vibrácií a o požiadavkách na objektivizáciu hluku, infrazvuku a vibrácií v životnom prostredí sú prípustné hodnoty určujúcich veličín nasledovné:

Tabuľka 6 Prípustné hodnoty veličín hluku podľa NV č. 549/2007 Z.z.

Kategória územia	*Opis chráneného územia alebo vonkajšieho priestoru*	*Refer. Časový interval*	*Prípustné hodnoty (dB)*				
			Pozemná a vodná doprava b) c) *LAeq,p*	*Železničné dráhy* c) *LAeq,p*	*Letecká doprava*		
					LAeq,p	*LASmax,p*	*Hluk z iných zdrojov LAeq,p*
I.	Územie s osobitnou ochranou pred hlukom, napr. veľké kúpeľné miesta kúpeľné a liečebné areály	Deň Večer Noc	45 45 40	*45* *45* *40*	*50* *50* *40*	- - *60*	*45* *45* *40*
II.	Priestor pred oknami obytných miestností bytových a rodinných domov, priestor pred oknami chránených miestností školských budov, zdravotníckych zariadení a iných chránených objektov, d) rekreačné územie	Deň Večer Noc	50 50 45	*50* *50* *45*	*55* *55* *45*	- - *65*	*50* *50* *45*
III.	Územie ako v kategórii II v okolí a) diaľnic, ciest I. a II. triedy, miestnych komunikácií s hromadnou dopravou, železničných dráh a letísk 11), mestské centrá	Deň Večer Noc	60 60 50	*60* *60* *55*	*60* *60* *50*	- - *75*	*50* *50* 45

IV.	Územie bez obytnej funkcie a bez chránených vonkajších priestorov, výrobné zóny, priemyselné parky, areály závodov	Deň Večer Noc	70 70 70	*70* *70* *70*	*70* *70* *70*	- - *95*	*70* *70* *70*

Poznámky k tabuľke:

Prípustné hodnoty platia pre suchý povrch vozovky a nezasnežený terén

Pozemná doprava je doprava na pozemných komunikáciách vrátane električkovej dopravy.

11) Zastávky miestnej hromadnej dopravy, autobusovej, železnej, vodnej dopravy a stanovištia taxislužieb určené iba na nastupovanie a vystupovanie osôb sa hodnotia ako súčasť pozemnej a vodnej dopravy.

Prípustné hodnoty pred fasádou nebytových objektov sa uplatňujú v čase ich používania, napr. školy počas vyučovania a pod.

Najvyššia hodnota hladiny hluku pre dennú prevádzku je prípustná pre kategóriu územia IV. Kategórie. Umiestňovanie mobilného zariadenia na výkon navrhovanej činnosti bude výlučne na územie bez obytnej zóny, do výrobných zón, priemyselných parkov.

Prevádzka drviča bude zdrojom vibrácií, avšak budú mať dosah len niekoľko metrov od zariadenia (cca do 5 metrov). Prenos vibrácií do širšieho okolia sa nepredpokladá.

2.5 Žiarenie, zápach a iné fyzikálne polia

Navrhovaná činnosť nebude zdrojom žiadneho žiarenia, nakladať sa bude len so stavebnými nie nebezpečnými odpadmi kategórie O-ostatný.

Zhodnocovanie stavebných odpadov nepredstavuje žiadny zdroj zápachu a nepredpokladajú sa ani žiadne iné výstupy do prostredia.

2.6 Iné očakávané vplyvy

Navrhovaná činnosť nevyžaduje žiadne podmieňujúce ani vyvolané investície.

3 ÚDAJE O PREDPOKLADANÝCH PRIAMYCH A NEPRIAMYCH VPLYVOV NA ŽIVOTNÉ PROSTREDIE

Hodnotenie vplyvov navrhovanej činnosti na životné prostredie vychádza z identifikácie jednotlivých zložiek v dôsledku pôsobenia.

3.1. Vplyv na obyvateľstvo

Najbližšiu obytnú zónu predstavuje mestská časť Brezna – Rohozná vo vzdialenosti cca 2,2 km a Pred Rohoznou – Drábsko vo vzdialenosti 2,7 km. Mesto Brezno je vo vzdialenosti 4,3 km.

Na základe výsledkov posudzovania jednotlivých vplyvov na dotknuté obyvateľstvo, možno konštatovať, že dotknuté obyvateľstvo nebude v súvislosti s realizáciou navrhovanej činnosti dotknuté významným spôsobom.

3.2. Vplyv na prírodné prostredie

3.2.1 Vplyv hluku na obyvateľstvo

Hluk v súvislosti s navrhovanou činnosťou bude spôsobovať najmä činnosť zariadenia počas zhodnocovania stavebného odpadu a prejazdy nákladných automobilov.

Trasovanie dopravy bude riešené tak, aby zaťažovala obyvateľstvo okolitých obcí čo najmenej. Z tohto dôvodu sa nepredpokladaná, žeby mala doprava výrazný vplyv na zdravie obyvateľstva v okolí modelového prostredia.

Pri nulovom variante bude zdrojom hluku činnosť zberného dvora. Z dlhodobého hľadiska nie je pri nulovom variante produkovaný žiadny negatívny vplyv súvisiaci s hlukom na okolité obyvateľstvo, ani pro realizácií navrhovanej činnosti neočakávame zmenu tohto stavu.

3.2.2 Vplyv imisií a zápachu na obyvateľstvo

Pre účely navrhovanej činnosti nebola vypracovaná rozptylová štúdia na tento účel.

3.2.3 Vplyvy na horninové prostredie, nerastné suroviny, geodynamické javy a geomorfologické pomery

Pri prevádzke bude mobilné zariadenie umiestnené na spevnenej ploche tak, aby malo prístup k odpadom, ktoré budú zhodnocovať.

Pre vplyv z hľadiska kontaminácie horninového prostredia je možné predovšetkým zlyhanie techniky a mechanizácie, z ktorého by mohlo dôjsť k úniku látok znečisťujúcich vody (ropné látky, nafta, oleje hydraulické, motorové...). V tomto prípade sa zaisťuje dobrý technický stav používanej techniky a mechanizácie. Činnosť nebude mať negatívne vplyvy na horninové prostredie alebo geodynamické či geomorfologické javy.

Mobilné zariadenie nebude umiestňované na poľnohospodárskych pozemkoch, prevádzka navrhovanej činnosti nebude mať vplyv na zraniteľné oblasti podľa § 34 vodného zákona 364/2004 Z.z.

3.2.4 Vplyvy na klimatické pomery a zraniteľnosť navrhovanej činnosti voči zmene klímy

Vplyvy na klímu, ohľadom na zmeny teploty vzduchu, jeho prúdenia, tvorba hmiel sa v dôsledku realizácie navrhovanej činnosti v modelovej lokalite, ani v žiadnej inej lokalite pre umiestnenie a prevádzku mobilného zariadenia nepredpokladajú.

Nepredpokladá sa, že by navrhovaná činnosť mala negatívny vplyv na klimatické pomery dotknutého územia a jeho širšieho okolia. Navrhovaná činnosť nevykazuje ani zraniteľnosť vo zmenách klímy.

3.2.5 Vplyvy na ovzdušie a klimatické pomery

Počas prevádzky navrhovanej činnosti bude dochádzať k nízkemu negatívnemu vplyvu na ovzdušie produkciou PM_{10}, CO, NO_2 a SO_2. Tento vplyv je krátkodobý a plošný, ktorého trvanie je podmienené v súvislosti s objemom zhodnocovaného odpadu a s časom trvania zhodnocovania odpad. Tento vplyv je možné zmierniť opatreniami, ktoré sú kropením – odprášením technológie drviča a triediča, čím je možné zredukovať emisie tuhých znečisťujúcich látok až o 85% a výhodným umiestnením zariadenia mimo obytných zón a chránených priestorov.

Vzhľadom na charakter navrhovanej činnosti, je výhoda, že recyklácia stavebných odpadov do určitej miery zredukuje vplyvy na ovzdušie spojené s ťažkou, následkami ťažby a spracovaním primárnych surovinových zdrojov.

3.2.6 Vplyvy na vodné pomery

Modelové územie, kde je umiestnená navrhovaná činnosť nie je v ochrannom pásme vodného toku podľa zákona č. 364/2004 Z.z. o vodách, v chránenej vodohospodárskej oblasti, ani v ochrannom pásme vodného zdroja, zdroja termálnych vôd, ani zdroja minerálnych vôd, nezasahuje do ochranného pásma prameňov prírodných liečivých vôd.

Riziko kontaminácie podzemnej a povrchovej vody následkom navrhovanej činnosti môže naskytnúť len v dôsledku neštandardných situáciách, napr. uvoľnenie palív a olejov z palivových jednotiek nasadených zariadení a mechanizácie následkom nehôd, zlého technického stavu vozidiel a mechanizmov, zlyhaním ľudského faktora a podobne. Toto riziko sa hodnotí ako nevýznamné.

3.2.7 Vplyvy na pôdu

Navrhovanou činnosťou nedôjde k novému záberu pôdy. Priestor zhodnocovania stavebných odpadov na modelovom území, alebo na inom území sa nebude realizovať na poľnohospodárskych pozemkoch, alebo lesných pozemkoch.

Nepredpokladá sa negatívny vplyv prevádzky navrhovanej činnosti znečisťovaním ani zhutňovaním pôdy. Pri prevádzke mobilného zariadenia nedôjde k priamemu mechanickému ovplyvneniu pôd.

3.2.8 Vplyvy na faunu, flóru a ich biotypy

Predpokladá sa, že realizácie navrhovanej činnosti sa budú nachádzať predovšetkým vo výrobných a priemyselných zónach, mimo obytných zón a chránených priestorov, v zastavaných častiach obcí a miest, mimo území, v ktorých sa vyskytujú hodnotné biotopy a nevytvárajú podmienky pre usídľovanie rastlín. Živočíchy (najmä vtáctvo) môžu byť pri prevádzke mobilného zariadenia na zhodnocovanie stavebných odpadov vyrušované hlukom z prevádzky. Mobilné zariadenie bude navrhovanú činnosť na konkrétnom pracovnom mieste iba obmedzenú dobu, krátkodobo. Nie je predpoklad, že dočasné zvýšenie hluku by znížilo početnosť druhov, resp. ohrozenie ich biotopov.

Priame ani nepriame negatívne vplyvy na flóru a biotopy flóry sa nepredpokladajú.

3.3. Vplyvy na krajinu – štruktúru a využívanie krajiny, krajinný obraz

Scenéria krajiny sa zrealizovaním navrhovanej činnosti oproti súčasnému stavu nezmení. Umiestnenie bude v krajine rešpektovať prvky s ekostabilizačnou funkciou a preto nedôjde k zníženiu ekologickej stability dotknutého územia ani jeho širšieho okolia.

Z hľadiska vplyvov na krajinu navrhovaná činnosť nepredstavuje žiadny negatívny vplyv na štruktúru a využívanie krajiny, ani na krajinný obraz. Navyše mobilné zariadenie bude v týchto územiach umiestnené len dočasne.

3.4. Vplyvy na územný systém ekologickej stability

Navrhovaná činnosť bude prevádzkovaná mimo chránených biotopov, mimo miest výskytu chránených druhov živočíchov a rastlín. Prevádzka a umiestnenie bude v krajine rešpektovať prvky s ekostabilizačnou funkciou, preto nepredpokladáme, že prevádzka posudzovanej činnosti ovplyvní ekologickú stabilitu dotknutého územia ani jeho širšieho okolia.

Navrhovaná činnosť teda nebude zasahovať žiaden z prvkov ÚSES.

3.4.1 Vplyvy na chránené územia a ich ochranné pásma

Modelové územie sa nenachádza v chránenej oblasti, ani v ochrannom pásme chránených oblastí. Mobilné zariadenie sa nebude v iných pracovných lokalitách umiestňovať v chránených územiach alebo ich ochranných pásmach. Vzhľadom na tieto skutočnosti nebudú mať jednotlivé varianty vplyv na takéto lokality.

3.4.2 Vplyvy na urbánny komplex a využívanie zeme

Z hľadiska urbánneho komplexu a využívania zeme nedôjde realizáciou navrhovanej činnosti k negatívnym vplyvom.

3.4.3 Vplyvy na kultúrne a historické pamiatky

Z hľadiska vplyvu na kultúrne a historické pamiatky nedôjde realizáciou navrhovanej činnosti k negatívnym vplyvom.

3.4.4 Vplyvy na archeologické náleziská

Z hľadiska vplyvu na archeologické náleziská nedôjde realizáciou navrhovanej činnosti k negatívnym vplyvom. Na modelovom území ani v jeho užšom okolí sa nenachádzajú žiadne známe archeologické náleziská.

3.4.5 Vplyvy na paleontologické náleziská a významné geologické lokality

Z hľadiska vplyvu na paleontologické náleziská a významné geologické lokality nedôjde navrhovanou činnosťou k negatívnemu vplyvu, pretože na modelovom území sa nenachádzajú paleontologické náleziská ani významné geologické lokality.

3.4.6 Vplyvy na kultúrne hodnoty nehmotnej povahy (napr. miestne tradície)

Vplyvy navrhovanej činnosti na kultúrne hodnoty nehmotnej povahy nie sú známe. K modelovému územiu, resp. k územiam v ktorých sa predpokladá umiestnenie mobilného, sa nevzťahujú žiadne miestne tradície.

3.4.7 Iné vplyvy

Pri realizácii navrhovanej činnosti nepredpokladáme iné pozitívne alebo negatívne vplyvy na životné prostredie v posudzovanej oblasti alebo zdravie obyvateľstva.

4 HODNOTENIE ZDRAVOTNÝCH RIZÍK

Hodnotenie zdravotných rizík predstavuje odhad miera závažnosti záťaže ľudskej populácie vystavenej zdraviu škodlivým chemickým a fyzikálnym rizikovým faktorom. Navrhovaná činnosť nebude predstavovať nebezpečnú výrobnú prevádzku.

Vzhľadom na charakter navrhovanej činnosti sú hodnotené zdravotné riziká: zvýšenie hlučnosti a prašnosti zo zariadenia, predovšetkým PM_{10} a $PM_{2,5.}$

HLUK

Pri výbere miesta umiestnenia bude zabezpečená dostatočná vzdialenosť od najbližšej obytnej zástavby a tiež budú zohľadnené akustické vlastnosti prostredia, v ktorom sa šíri zvuk. Prevádzka zariadenia bude jednozmenná s možnosťou prispôsobenia organizácie prevádzkovému režimu okolia. Pri dodržaní uvedených podmienok umiestnenia s samotnej prevádzky sa predpokladá dodržanie prípustnej hladiny hluku pre územie IV. Kategórie podľa vyhlášky MZ SR č. 549/2007 Z.z.

PRAŠNOSŤ

Zdravotná významnosť prachu závisí od veľkosti častíc, Väčšie častice (nad 10 µm) môžu spôsobiť podráždenie horných dýchacích ciest s kašľom a kýchaním a dráždenie očných spojiviek, menšie častice sa dostávajú až do dolných dýchacích ciest a častice s rozmerom pod 2,5 µm môžu prestupovať do pľúcnych skliepkov a buď sa usadzovať v pľúcach alebo aj prenikať do krvného obehu.

Pri zvýšenej prašnosti sa môže eliminovať kropením/polievaním materiálu vodou. Kropením vody sa dosiahne zníženie prašnosti až o 85%. Prevádzka zariadenia je jednozmenná s možnosťou prispôsobenia organizácie prevádzkového režimu okoliu.

Dodržanie uvedených podmienok umiestnenia zariadenia a jeho prevádzky zabezpečí dostatočnú ochranu obyvateľstva pred škodlivými účinkami prachu.

5 ÚDAJE O PREDPOKLADANÝCH VPLYVOCH NAVRHOVANEJ ČINNOSTI NA BIODIVERZITU A CHRÁNENÉ ÚZEMIA

Priamo dotknuté pozemky pre realizáciu navrhovanej činnosti nie sú súčasťou území, ktoré sú predmetom ochrany v zmysle zákona č. 543/2020 Z.z. o ochrane prírody a krajiny. Chránené vodohospodárske oblasti nebudú dotknuté. Navrhovaná činnosť nebude mať negatívny vplyv na biodiverzitu predmetnej lokality. To isté platí aj v prípade umiestnenia mobilného zariadenia na akékoľvek lokalitu na území SR.

Podmienky pre prevádzkovanie mobilného zariadenia na zhodnocovanie odpadu na inom pracovisku z hľadiska vplyvov na biodiverzitu a chránené územia sa nenavrhujú.

6 POSÚDENIE OČAKÁVANÝCH VPLYVOV Z HĽADISKA ICH VÝZNAMNOSTI A ČASOVÉHO PRIEBEHU PÔSOBENIA

Mobilné zariadenie na zhodnocovanie stavebných odpadov nemá iné vplyvy ako boli posúdené v predchádzajúcich častiach zámeru (hluk, prach, ..) vzhľadom na krátkodobé umiestnenie počas realizácie navrhovanej činnosti a taktiež nemá opodstatnenie zaoberať sa časovým pôsobením vplyvu.

7 PREDPOKLADANÉ VPLYVY PRESAHUJÚCE ŠTÁTNE HRANICE

Prevádzka posudzovanej činnosti má lokálny charakter a nevykazuje žiadny vplyv, ktorý by presiahol štátne hranice Slovenskej republiky.

8 VYVOLANÉ SÚVISLOSTI, KTORÉ MÔŽU SPÔSOBIŤ VPLYVY S PRIHLIADNUTÍM NA SÚČASNÝ STAV ŽIVOTNÉHO PROSTREDIA V DOTKNUTOM ÚZEMÍ

Po vyhodnotení vplyvov nie sú známe žiadne súvislosti vyvolané prevádzkou navrhovanej činnosti, ktoré by ovplyvnili súčasný stav životného prostredia vrátane zdravia.

9 ĎALŠIE MOŽNÉ RIZIKÁ SPOJENÉ S REALIZÁCIOU NAVRHOVANEJ ČINNOSTI

Po vyhodnotení vplyvov navrhovanej činnosti je možné definovať jediné možné environmentálne riziko – riziko havarijnej situácie spôsobenej únikom znečisťujúcich látok ropného pôvodu z technologických zariadení do pôdy a podzemných vôd. Jedná sa o pohonné hmoty (nafta) a oleje. Únik do prostredia môže nastať, v dôsledku poškodenia nádrží.

Riešenie v prípade takejto situácie bude zariadenie vybavené prostriedkami havarijnej súpravy a obsluha zaškolená na ich použitie v daných prípadoch.

Riziká externou príčinou môžu vzniknúť pôsobením vonkajšieho prostredia – úder bleskom, zásah nepovolaných osôb, záplava a pod.

Ďalšie riziká súvisiace s bezpečnosťou práce a ochranou zdravia pracovníkov pri práci sú určené zákonom č. 124/2006 Z.z. a č. 355/2007 Z.z..

10 OPATRENIA NA ZMIERNENIE NEPRIAZNIVÝCH VPLYVOV JEDNOTLIVÝCH VARIANTOV NAVRHOVANEJ ČINNOSTI NA ŽIVOTNÉ PROSTREDIE

Účelom opatrení je predchádzať a minimalizovať predpokladané nepriaznivé vplyvy navrhovanej činnosti na životné prostredie a zdravie. Význam a vlastnosti očakávaných vplyvov zariadenia na zhodnocovanie stavebných odpadov sú posúdené v súlade s prílohou č. 10 k zákonu č. 24/2006 Z.z. o posudzovaní vplyvov na životné prostredie v znení neskorších predpisov, ktoré stanovuje kritéria pre zisťovacie konanie podľa § 29 zákona.

Navrhovaná činnosť je posúdená a vyhodnotená vzhľadom na jej povahu a rozsah, vyhodnotené jej požiadavky na vstupy (záber pôdy, využívanie vody, spotreba surovín a prírodných zdrojov, potreba energetických zdrojov, nároky na dopravu a pracovné sily) a opísané údaje o výstupoch (znečistenie ovzdušia, tvorba odpadov, odpadové vody, hluk a vibrácie, žiarenie, teplo, zápach a iné očakávané vplyvy).

Na základe vykonaného hodnotenia vplyvov navrhovanej činnosti na životné prostredie a zdravie a odhadu ich významnosti sa navrhujú nasledovné technicko-technologické a oranizačno-prevádzkové opatrenia:

Opatrenia na úseku ochrany prírody a krajiny:

- ✓ mobilné zariadenie sa pri premiestňovaní a následne pri prevádzke bude umiestňovať na pracovných územiach, ktoré budú dodržiavať príslušné ustanovenia zákona č. 543/2002 Z.z.,
- ✓ miesto výkonu práce zariadenia bude zodpovednými pracovníkmi vopred preverené a zvolené tak, aby nezasahovalo do chráneného územia určené osobitnými predpismi a ich ochranných pasiem alebo nebolo v konflikte v konflikte s podmienkami ochrany definovanými vo vyhláške daného územia
- ✓ zabezpečenie, aby nedošlo k žiadnemu priamemu zásahu do niektorých prvkov USES

Opatrenia na úseku ochrany pôdy a vody:

- ✓ pri umiestňovaní zariadenia na rôzne miesta v SR prednostne využívať spevnené plochy alebo nespevnené plochy s nízkou priepustnosťou,
- ✓ sledovať a zabezpečiť dobrý technický stav prevádzkových mechanizmov vypracovaním harmonogramu pravidelných technických kontrol mechanizmov s okamžitým odstraňovaním zistených zásad,
- ✓ miesto prevádzky zabezpečiť prostriedkami havarijnej súpravy,
- ✓ zaškolenie a pravidelné preškoľovanie obsluhy o druhoch a množstvách znečisťujúcich látok, s ktorými sa nakladá, o ich škodlivom účinku pre životné prostredie (pôda a podzemné vody) a o spôsobe odstránenia ich úniku do prostredia (použitie prostriedkov havarijnej súpravy) ,
- ✓ tankovanie alebo výmenu oleja vykonávať výlučne na plochách na to určených; v prípade, že doplnenie pohonných hmôt alebo oleja bude potrebné na mieste výkonu práce, pod rizikové miesto je nevyhnutné podložiť záchytnú havarijnú vaničku,
- ✓ neumiestňovať mobilné zariadenie na poľnohospodárske pozemky,
- ✓ neumiestňovať mobilné zariadenia do ochranného pásma vodného toku podľa zákona č. 364/2004 Z.z.

Opatrenia na úseku odpadového hospodárstva:

- ✓ pred začatím prevádzky zariadenia je potrebné pre prevádzkovateľa získanie právoplatných rozhodnutí:
- o udelení súhlasu na prevádzku mobilného zariadenia na zhodnocovanie odpadov podľa § 97 ods.1 písm. h) zákona č.79/2015 Z.z. o odpadoch v úplnom znení
- na vydanie prevádzkového poriadku mobilného zariadenia na zhodnocovanie odpadov podľa § 97 ods.1 písm. e) zákona č.79/2015 Z.z. o odpadoch v úplnom znení;
- ✓ uvedené rozhodnutia je v zmysle platného zákona o odpadoch oprávnený vydať príslušný orgán štátnej správy odpadového hospodárstva, ktorým je Okresný úrad v sídle kraja, Odbor starostlivosti o životné prostredie
- ✓ pri žiadosti o súhlas podľa § 97 ods.1 písm. h) zákona č.79/2015 Z.z. o odpadoch v úplnom znení na činnosť R5 – recyklácia alebo spätné získavanie ostatných anorganických materiálov je v zmysle § 2 ods.1 písm. c) zákona o odpadoch potrebné preukázanie zhody recyklátu (podrvený a vytriedený stavebný odpad) s určeným výrobkom podľa zákona č. 56/2018 Z.z. o posudzovaní zhody výrobku, sprístupňovaní určeného výrobku na trhu v znení neskorších predpisov; certifikát zhody musí byť vydaný autorizovanou alebo notifikovanou osobou; aktuálny zoznam týchto osôb je vedený na web-stránke Úradu pre normalizáciu, metrológiu a skúšobníctvo Slovenskej republiky.

- ✓ Viesť a uchovávať evidenciu o odpadoch prevzatých na zhodnocovanie a ohlasovať údaje z evidencie v súlade s ustanoveniami vyhlášky,
- ✓ Písomne ohlasovať Okresnému úradu, v ktorého územnom obvode sa budú odpady zhodnocovať, miesto kde bude zhodnocovanie vykonávané, druh, kategóriu a predpokladané množstvo odpadu a predpokladaný čas výkonu činnosti,
- ✓ S odpadmi, ktoré vzniknú pri prevádzke mobilného zariadenia treba nakladať v súlade so zákonom o odpadoch č. 79/2015 Z.z.,
- ✓ Nebezpečné odpady uskladňovať a nakladať s nimi v zmysle platnej legislatívy.

Opatrenia na úseku ochrany ovzdušia:

- ✓ Pri prevádzke navrhovanej činnosti plniť a dodržiavať všetky povinnosti určené zákonom č. 137/2010 Z.z. o ovzduší a vyhláškou MKŽP SR č. 410/2012 Z.z. predovšetkým z hľadiska maximálneho znižovania emisií tuhých znečisťujúcich látok do vonkajšieho ovzdušia, t.j. v prípade potreby prijať opatrenia formou zvlhčovania procesu drvenia a triedenia, resp. súvisiacich činností, čím je možné eliminovať emisie prachových častíc (TZL) až o 85 % a tým aj súčasne znížiť koncentrácie PM_{10} a $PM_{2,5}$ približne o 85 %.
- ✓ zariadenia umiestňovať v dostatočnej odstupovej vzdialenosti (300-500 metrov) od obytných zón;
- ✓ plynné emisie zo spaľovacích motorov minimalizovať udržiavaním mechanizmov, vozidiel a iných zariadení v dobrom technickom stave a chodu motorov na prázdno;
- ✓ emisie z dopravy minimalizovať optimálnym vyťažením dopravných kapacít vozidiel;
- ✓ udržiavať dobrý technický stav motorov mechanizmov a podporovať ich pravidelnými emisnými kontrolami v zmysle platnej legislatívy.

Opatrenia na úseku ochrany pred hlukom:

- ✓ mobilné zariadenie na zhodnocovanie stavebných odpadov umiestňovať výlučne na územia IV. kategórie podľa vyhlášky MZ SR č. 549/2007 Z.z – územia bez obytnej funkcie, do výrobných zón, priemyselných parkov a areálov závodov
- ✓ miesto prevádzky zariadenia voliť s ohľadom a využitím prirodzených bariér v danej lokalite , ktoré môžu pôsobiť ako tlmiaci materiál
- ✓ dodržať minimálnu odstupnú vzdialenosť od najbližšieho obytného domu 300 – 500 metrov so zohľadnením prirodzených bariér
- ✓ prevádzku zariadenia vykonávať počas dňa mimo hodín nočného kľudu t.j. v časovom rozmedzí od 6:00 do 21:00 hod
- ✓ pri organizácii práce zariadenia zohľadniť aj miestne pomery napr. obvyklá doba prevádzky daného výrobného areálu; prípadne požiadavky obce
- ✓ zabezpečiť pravidelnú údržbu a servis drviaceho zariadenia s triedením

Opatrenia na ochranu zdravia:

- ✓ umiestnenie a prevádzka mobilného zariadenia v akomkoľvek dotknutom území musí vyhovovať požiadavkám legislatívy na ochranu zdravia obyvateľov proti hluku podľa zákona MZ SR č.355/2007 Z. z.
- ✓ pri prevádzke mobilného zariadenia musí obsluha v záujme ochrany zdravia používať vhodné ochranné prostriedky a zabezpečiť ich používanie podľa platných predpisov;

- ✓ zabezpečiť obsluhu mobilného zariadenia iba poverenými osobami preukázateľne oboznámenými s jeho obsluhou, bezpečnostnými predpismi a prevádzkovým poriadkom vydaným prevádzkovateľom;
- ✓ pracovisko vybaviť potrebnými materiálmi a prostriedkami prvej pomoci;
- ✓ počas prevádzky zabezpečiť zákaz vstupu a pohybu do pracovného priestoru zariadenia tretím osobám;
- ✓ nepripustiť prevádzku zariadení, ktoré nespĺňajú platné limity v oblasti znečisťovania ovzdušia a hluku;
- ✓ vhodným výberom mechanizmov zabezpečiť, aby práce neprekračovali najvyššiu prípustnú hladinu hluku vo vonkajšom prostredí v zmysle platnej legislatívy,
- ✓ vylúčiť premávku ťažkých nákladných mechanizmov v čase nočného pokoja.

11 POSÚDENIE OČAKÁVANÉHO VÝVOJA ÚZEMIA, AK BY SA NAVRHOVANÁ ČINNOSŤ NEREALIZOVALA (nulový variant)

Ak by sa navrhovaná činnosť nerealizovala, tak by sa nenaplnili ciele v oblasti odpadového hospodárstva Slovenskej republiky. Znížila by sa efektívnosť využitia stavebných odpadov, stavebný odpad by sa musel prevážať na miesto zhodnotenia, čo by zvýšilo frekvenciu dopravy pri jeho prevoze. Negatívum pri zvýšenej preprave by boli znečistenie ovzdušia, úrovne hluku a tiež zvýšenie nákladov. Ak by stavebný odpad nebol ďalej recyklovaný a opätovne použitý, ale bol byť uložený na skládku, dôjde tým k negatívnemu zaťaženiu životného prostredia.

12 POSÚDENIE SÚLADU NAVRHOVANEJ ČINNOSTI S PLATNOU ÚZEMNOPLÁNOVACOU DOKUMENTÁCIOU A ĎALŠÍMI RELEVANTNÝMI STRATEGICKÝMI DOKUMENTMI

Prevádzka mobilného zariadenia sa v zmysle predkladaného zámeru bude používať na rôznych miestach Slovenskej republiky v obmedzenom čase, väčšinou v priestore, ktorý bol využívaný na rôzne účely, na územia bez obytnej funkcie. Preto ide o vhodne zvolenú lokalitu.

Využívanie mobilného zariadenia, ktoré je konštrukčne a technicky prispôsobené na presun z miesta na miesto, nie je pevne spojené so zemou alebo stavbou a nevyžaduje ohlásenie podľa § 66 stavebného zákona č. 50/1976 Z.z., teda nie potrebná analýza súladu s územno-plánovacou dokumentáciou v dotknutom území alebo v inej lokalite na území SR.

13 ĎALŠÍ POSTUP HODNOTENIA VPLYVOV S UVEDENÍM NAJZÁVAŽNEJŠÍCH OKRUHOV PROBLÉMOV

Predkladaný zámer podlieha povinnému hodnoteniu podľa zákona č. 24/2006 Z.z. o posudzovaní vplyvov na životné prostredie v znení neskorších predpisov.

V ďalšom postupe bude zámer v súlade s ustanovením § 29 Zákona prerokovaný s dotknutými orgánmi, organizáciami, verejnosťou a následne budú vyhodnotené podmienky a vyjadrenia doručené k zámeru a príslušný orgán (Ministerstvo životného prostredia) rozhodne či je potrebné vypracovať správu o hodnotení.

Pri vypracovaní Zámeru sme nezistili závažné okruhy problémov, ktoré by mohli súvisieť s prevádzkou navrhovanej činnosti. Navrhovateľ zabezpečil a poskytol všetky potrebné podklady pre vypracovanie Zámeru. Podklady boli spracované v súlade s platnými predpismi.

Ako negatívny vplyv navrhovanej činnosti bol vyhodnotený časovo a priestorovo obmedzený, málo významný negatívny vplyv na hluk a emisie do ovzdušia. Vzhľadom na tieto negatíva je potrebné pri umiestňovania takéhoto zariadenia zvažovať miestne podmienky, hlavne z hľadiska dostatočnej vzdialenosti od obytných zón a iných chránených objektov.

Z celkového posúdenia predpokladaných vplyvov prevádzky navrhovanej činnosti na životné prostredie možno konštatovať, že plánovaný zámer je realizovateľný za akceptovateľných vplyvov na životné prostredie.

V. POROVNANIE VARIANTOV NAVRHOVANEJ ČINNOSTI A NÁVRH OPTIMÁLNEHO VARIANTU S PRIHLIADNUTÍM NA VPLYVY NA ŽIVOTNÉ PROSTREDIE

Predkladaný zámer je spracovaný v jednom variante aj s popisom nulového stavu. Navrhovateľ v zmysle § 22 ods. 6 zákona č. 24/2006 Z.z. o posudzovaní vplyvov na životné prostredie predložil príslušnému orgánu žiadosť o upustenie od požiadavky variantného riešenia. Ministerstvo životného prostredia SR žiadosti vyhovelo listom číslo 9186/2021-11.1/vt 33082/2021 zo dňa 18. 06.2021.

Navrhovaná činnosť je v rámci predkladanej environmentálnej dokumentácie posudzovaná v jednom realizačnom variante a nulovom variante.

Nulový variant

Nulový variant predstavuje variant, ktorý by nastal, keby sa navrhovaná činnosť neuskutočnila. Vtedy nedôjde k environmentálne prospešnému zhodnoteniu, kde by bol zhodnotený vzniknutý stavebný odpad. Tým pádom stavebný odpad by nebol recyklovaný a opätovne použitý, ale uložený na skládku, čím dôjde k negatívnemu zaťaženiu životného prostredia.

1 TVORBA SÚBORU KRITÉRIÍ A URČENIE ICH DÔLEŽITOSTI NA VÝBER OPTIMÁLNEHO VARIANTU

Pri komplexnom zhodnotení jednotlivých vplyvov je využité nasledovné hodnotenie:

+5 veľmi významný priaznivý vplyv – veľké kvantitatívne, územného alebo časového rozsahu

+4 významný priaznivý vplyv – väčšie kvantitatívne, územného alebo časového rozsahu

+3 pravdepodobne významný priaznivý vplyv – environmentálne prijateľný

+2 málo významný priaznivý vplyv – z hľadiska doby trvania alebo pravdepodobnosti

+1 nevýznamný priaznivý vplyv - minimálny, krátkodobý, málo pravdepodobný

0 bez vplyvu (nevýznamný)

-1 nevýznamný nepriaznivý vplyv - minimálny, krátkodobý, málo pravdepodobný

-2 málo významný nepriaznivý vplyv - z hľadiska doby trvania alebo pravdepodobnosti

-3 pravdepodobne významný nepriaznivý vplyv -– environmentálne prijateľný po prijatí opatrení

-4 významný nepriaznivý vplyv – opatrenia na zmiernenie, kompenzácie sú nevyhnutné

-5 veľmi významný nepriaznivý vplyv – predpoklad prekračovania environmentálnych noriem

2 VÝBER OPTIMÁLNEHO VARIANTU ALEBO STANOVENIE PORADIA VHODNOSTI PRE POSUDZOVANÉ VARIANTY

V predkladanom zámere je rozpracovaný variant 1 (V1) a nulový variant (V0), t.j. stav, ktorý by nastal v prípade, keď sa navrhovaná činnosť nerealizovala.

Porovnaním Variantu V1 s nulovým variantom V0, vychádza že stav, ktorý by nastal keby sa navrhovaná činnosť nebola realizovaná, tak z hľadiska vplyvov na životné prostredie by bol nevýhodnejší.

Tabuľka 7 Komplexné zhodnotenie významnosti vplyvov

Vplyv	Hodnotenie	
	Realizačný variant V1	**Nulový variant V0**
Vplyv hluku na obyvateľstvo	0	0
Vplyv imisií na obyvateľstvo	0	0
Vplyv zápachu na obyvateľstvo	0	0
Vplyv na nerastné suroviny	+4	-4
Narušenie stability svahov	0	0
Potenciál pre znečistenie horninového prostredia	-1	0
Narušenie geologického prostredia	0	0
Miestna klíma, zmeny teploty vzduchu, jeho prúdenia	0	0
Zraniteľnosť navrhovanej činnosti voči zmene klímy	0	0
Vplyv na ovzdušie	-1	0
Vplyv na vodné pomery	0	0
Záber pôdy	0	0
Potenciál kontaminácie pôd	-1	0
Erózia pôd	0	0
Vplyvy na faunu, flóru a ich biotopy	0	0
Vplyvy na krajinu	0	0
Vplyvy na ÚSES	0	0
Vplyvy na chránené územia a ich ochranné pásma	0	0
Vplyvy na urbánny komplex a využívania zeme	0	0
Vplyvy na kultúrne a historické pamiatky	0	0
Vplyvy na archeologické náleziská	0	0
Vplyvy na paleontologické náleziská	0	0
Vplyvy na kultúrne hodnoty nehmotnej povahy	0	0

3 ZDÔVODNENIE NÁVRHU OPTIMÁLNEHO VARIANTU

Na základe komplexného porovnania navrhovanej činnosti V1 s nulovým variantom V0 – odporúčame realizáciu zámeru, ktorý bude vytvárať lepšie podmienky pre zhodnocovanie – úpravu stavebných odpadov, tak aby ich bolo možné využiť pri ďalších stavebných prácach.

Na základe uvedeného možno konštatovať, že realizácia navrhovanej činnosti aj s navrhovanými opatreniami predstavuje environmentálny zisk. Ak by sa navrhovaná činnosť nerealizovala, tak to z hľadiska odpadového hospodárstva predstavuje environmentálnu stratu.

VI. Mapová a iná obrazová dokumentácia

Pre zdokumentovanie hodnotenia vplyvov v predkladanom zámere sú doložené:

1) situácia záujmového územia s vyznačením zberného dvora ROLTA, s.r.o.

VII. Doplňujúce informácie k zámeru

1 ZOZNAM TEXTOVEJ A GRAFICKEJ DOKUMENTÁCIE, KTORÁ SA VYPRACOVALA PRE ZÁMER, A ZOZNAM HLAVNÝCH POUŽITÝCH MATERIÁLOV

TEXTOVÉ PRÍLOHY

1) Rozhodnutie MŽP Bratislava – upustenie od variantného riešenia zámeru

GRAFICKÉ PRÍLOHY – (UVEDENÉ V KAP. VI.)

1) situácia záujmového územia s vyznačením zberného dvora ROLTA, s.r.o.

ZOZNAM LITERATÚRY A POUŽITÝCH PODKLADOV

- ✓ Klimatický atlas Slovenskej republiky
- ✓ Geologická mapa Slovenska online - https://apl.geology.sk/gm50js/
- ✓ Kvalita podzemných vôd Slovensku - SHMU Bratislava
- ✓ Program odpadového hospodárstva mesta Brezno 2011-2015
- ✓ Správa o stave životného prostredia SR (https://www.enviroportal.sk/spravy/detail/10661)
- ✓ www.brezno.sk
- ✓ www.statistics.sk
- ✓ www.uzis.sk.
- ✓ www.infostat.sk
- ✓ www.enviroportal.sk
- ✓ www.shmu.sk
- ✓ www.air.sk
- ✓ www.beiss.sk
- ✓ www.neisrep.shmu.sk

Prehľad právnych predpisov, ktoré boli zohľadnené pri hodnotení vplyvov navrhovanej činnosti:

- § Zákon č. 137/2010 Z. z. o ovzduší v znení neskorších predpisov
- § Vyhl. MZP SR č 244/2016 o kvalite ovzdušia
- § Vyhláška MPŽPRR SR č. 410/2012 Z. z. ktorou sa vykonávajú niektoré ustanovenia zákona o ovzduší.
- § Zákon č. 364/2004 Z. z. o vodách a o zmene a doplnení niektorých zákonov (vodný zákon) v znení neskorších predpisov
- § Vyhláška MŽP SR č. 200/2018 Z. z. ktorou sa ustanovujú podrobnosti o zaobchádzaní s nebezpečnými látkami, o náležitostiach havarijného plánu a o postupe pri riešení mimoriadneho zhoršenia vôd
- § Zákon č. 543/2002 Z.z. o ochrane prírody a krajiny v znení neskorších predpisov

- § Vyhláška č. 24/2003 Z.z., ktorou sa vykonáva zákon č. 543/2002 Z.z. o ochrane prírody a krajiny v znení neskorších predpisov
- § Zákon č. 79/2015 Z.z. o odpadoch a o zmene a doplnení niektorých zákonov
- § Vyhláška MŽP SR č. 365/2015 Z.z., ktorou sa ustanovuje Katalóg odpadov
- § Vyhláška MŽP SR č.366/2015 Z.z. o evidenčnej povinnosti a ohlasovacej povinnosti
- § Vyhláška MZP SR č. 371/2015 Z.z., ktorou sa vykonávajú niektoré ustanovenia zákona o odpadoch
- § Zákon č. 355/2007 Z.z. o ochrane, podpore a rozvoji verejného zdravia a o zmene a doplnení niektorých zákonov v znení jeho noviel
- § Vyhláška MZ SR č. 549/2007 Z.z., ktorou sa ustanovujú podrobnosti o prípustných hodnotách hluku, infrazvuku a vibrácií a o požiadavkách na objektivizáciu hluku, infrazvuku a vibrácií v životnom prostredí v znení neskorších predpisov
- § Nariadenie vlády SR č. 115/2006 Z.z. o minimálnych zdravotných a bezpečnostných požiadavkách na ochranu zamestnancov pred rizikami súvisiacimi s expozíciou hluku v znení neskorších predpisov
- § Zákon č. 220/2004 Z.z. o ochrane a využívaní poľnohospodárskej pôdy a o zmene zákona č. 245/2003 Z.z. o IPKZ a o zmene a doplnení niektorých zákonov
- § Zákon č. 49/2002 Z.z. o ochrane pamiatkového fondu
- § Zákona 50/76 Z.z. o územnom plánovaní a stavebnom poriadku v znení neskorších predpisov

2 ZOZNAM VYJADRENÍ A STANOVÍSK VYŽIADANÝCH K NAVRHOVANEJ ČINNOSTI PRED VYPRACOVANÍM ZÁMERU

Spracovateľ zámeru v čase prípravy materiálov pre zámer nežiadal od dotknutých orgánov žiadne písomné stanovisko.

3 ĎALŠIE DOPLŇUJÚCE INFORMÁCIE O DOTERAJŠOM POSTUPE PRÍPRAVY NAVRHOVANEJ ČINNOSTI A POSUDZOVANÍ JEJ PREDPOKLADANÝCH VPLYVOV NA ŽIVOTNÉ PROSTREDIE

V rámci spracovania zámeru nebolo vykonané meranie hluku.

VIII. Miesto a dátum vypracovania zámeru

V Banskej Bystrici, dňa 28. 07. 2021

IX. Potvrdenie správnosti údajov

1 SPRACOVATEĽ ZÁMERU

Meno: Ing. Karina Paulíny, PhD., manažér Divízie environmentálnych projektov

Spoločnosť: DETOX s.r.o.
Zvolenská cesta 139
974 05 Banská Bystrica

2 POTVRDENIE SPRÁVNOSTI ÚDAJOV PODPISOM (PEČIATKOU) SPRACOVATEĽA ZÁMERU A PODPISOM (PEČIATKOU) OPRÁVNENÉHO ZÁSTUPCU NAVRHOVATEĽA

....

Spracovateľ zámeru Peter Kohan