PRIEČNY REZ RÍMSOU, VÝSTUŽ
M 1:20

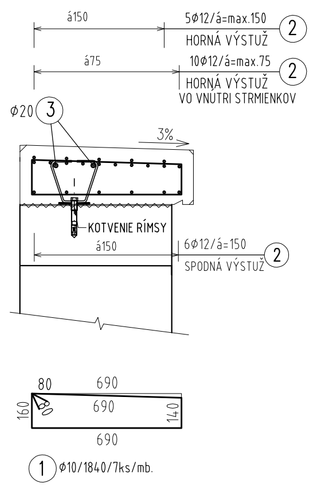

VÝKAZ VÝSTUŽE PRE RÍMSU / bm

Číslo položky	Priemer [mm]	Dĺžka [m]	Počet [ks]	Dĺžka spolu [m] Φ10	Φ12	Φ20
1	Φ10	1,840	7	12,88		
2	Φ12	1	21		21,00	
3	Φ20	1	2			2,00
Celková dĺžka		[m]		12,88	21	2
Specifická hmotnosť		[kg]		0,617	0,888	2,466
Hmotnosť		[kg]		8,0	19,0	5,0
Hmotnosť spolu		[kg]		**35,20**		

TVAR KOTVY
KOTVIŤ PO á=1000mm

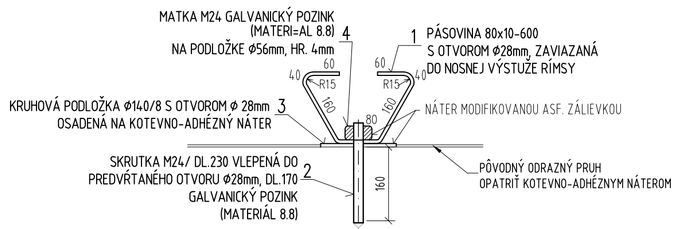

POVRCHOVÁ ÚPRAVA:

POLOŽKY 2 A 4 POZINKOVANIE PONOROM, NOMINÁLNA HRÚBKA 50μm, MINIMÁLNA HR.40μm
POLOŽKY 1 A 3 GALVANICKÝ POZINK

VÝKAZ MATERIÁLU PRE KOTVU - RÍMSA

POL.	MATERIÁL	KS	HMOTNOSŤ kg/m	HMOTNOSŤ kg
1	V° 80x10-600	1	6,28	3,77
2	SKRUTKA Φ24/230mm	1		
3	PODLOŽKA Φ 140, HR 8mm	1	1,232	1,232
4	M24 + PODLOŽKA	1		
CELKOVÁ HMOTNOSŤ PRE 1 KOTVENE				**5,0**

DETAIL PÔDORYSU, M 1:20

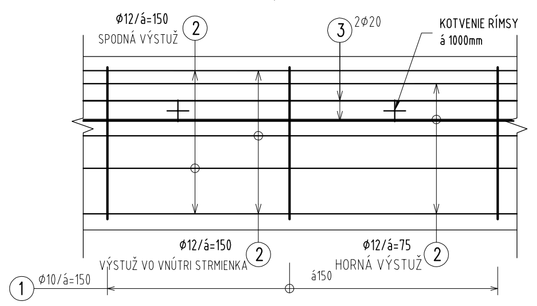

ÚPRAVA ČELA PRIEPUSTU
TYP 2
1:50

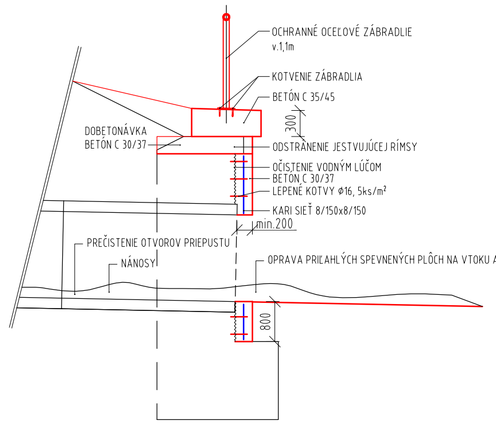

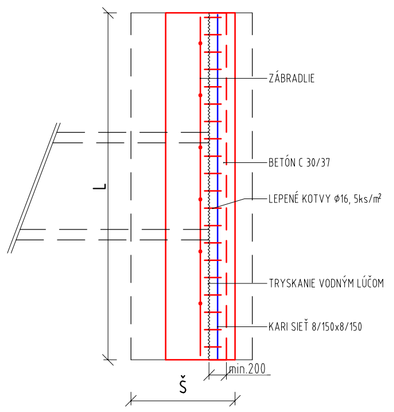

NAVRHOVANÁ ÚPRAVA:
- ČERPANIE VODY
- ODSTRÁNENIE EXISTUJÚCICH RÍMS
- PREČISTENIE PRIEPUSTU A PRIESTORU NA VTOKU A VÝTOKU, KALOVEJ JAMY OD NÁNOSOV
- OČISTENIE PLOCHY VODNÝM LÚČOM
- DOBETONÁVKA ČIEL A ÚPRAVA S VYSTUŽENÍM KARI SIEŤOU TYP 2
  RESPEKTÍVE REPROFILÁCIA ČIEL MALTOU TYP 1
- ZHOTOVENIE NOVEJ RÍMSY MOSTOVÉHO TYPU S KOTVENÍM
- OPRAVA PRIEAHLÝCH SPEVNENÝCH PLÔCH NA VTOKU A VÝTOKU PRIEPUSTU,
  RESPEKTÍVE DOPLNENIE BETÓNOVEJ ALEBO KAMENNEJ DLAŽBY DO BETÓNU

ÚPRAVA TYP 1 : OPRAVA MIERNE POŠKODENÉHO POVRCHU:
- ODSTRÁNENIE RÍMSY
- OČISTENIE VODNÝM LÚČOM TLAKOVOU VODOU
- APLIKÁCIA ADHÉZNEHO SPOJOVACIEHO NÁTERU NA OČISTENÝ A NAVLHČENÝ BETÓN
- OPRAVA – REPROFILÁCIA STIEN SANAČNOU MALTOU

ÚPRAVA TYP 2 : OPRAVA ZNAČNE PORUŠENÉHO POVRCHU:
- ODSTRÁNENIE RÍMSY
- OČISTENIE VODNÝM LÚČOM TLAKOVOU VODOU
- VYVŔTANIE A ZRIADENIE LEPENÝCH KOTIEV Φ16,5 ks/m2
- OSADENIE KARI SIETE 8/150 x 8/150
- OPRAVA POVRCHOV DOBETONÁVKOU ČELA RESP. KALOVEJ JAMY BETÓNOM C 30/37
- ZHOTOVENIE NOVEJ RÍMSY MOSTOVÉHO TYPU S KOTVENÍM

DIEL ZÁBRADLIA M 1:25

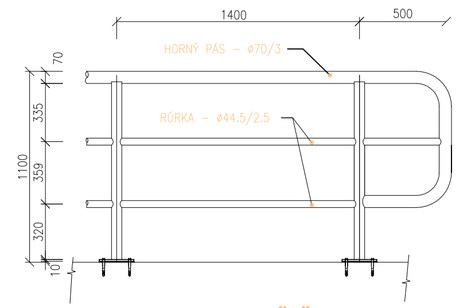

DETAIL "A"

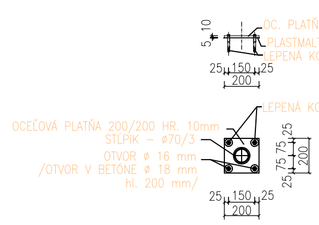

D
300-00
ZVÄZOK 5

ISPO spol. s r.o. Inžinierske stavby, Slovenská 86, 080 01 Prešov, tel.: 051/74 636 95, 74 636 99	Z P V E	
OBJEDNÁVATEĽ: **SLOVENSKÁ SPRÁVA CIEST BRATISLAVA, IVaSC ŽILINA**		
OKRES: PARTIZÁNSKE	KRAJ: TRENČIANSKY	
KAT.ÚZEMIE: MALÉ UHERCE, VEĽKÉ UHERCE	DÁTUM: 05/2019	
STAVBA: **Projektová dokumentácia modernizácií vybraných úsekov ciest I. triedy 1. etapa - I/64 Partizánske - Oslany, PD**	STUPEŇ: DSP,DRS Č.ZÁKAZKY: 2913/2018 MIERKA:	
OBJEKT: **300-00 Priepusty**	Č. PRÍLOHY: 3	Č. SÚPRAVY:
PRÍLOHA : **Výkres úprav na priepustoch**		

PRIEČNY REZ RÍMSOU, VÝSTUŽ
M 1:20

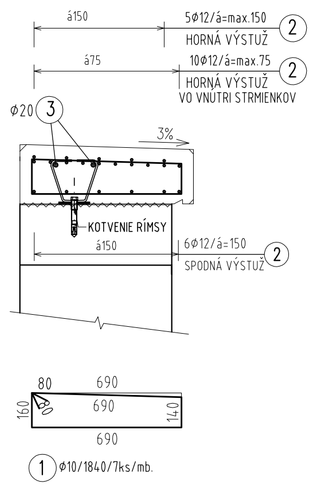

VÝKAZ VÝSTUŽE PRE RÍMSU / bm

Číslo položky	Priemer [mm]	Dĺžka [m]	Počet [ks]	Dĺžka spolu [m] Φ10	Φ12	Φ20
1	Φ10	1,840	7	12,88		
2	Φ12	1	21		21,00	
3	Φ20	1	2			2,00
Celková dĺžka		[m]		12,88	21	2
Specifická hmotnosť		[kg]		0,617	0,888	2,466
Hmotnosť		[kg]		8,0	19,0	5,0
Hmotnosť spolu		[kg]		**35,20**		

TVAR KOTVY
KOTVIŤ PO á=1000mm

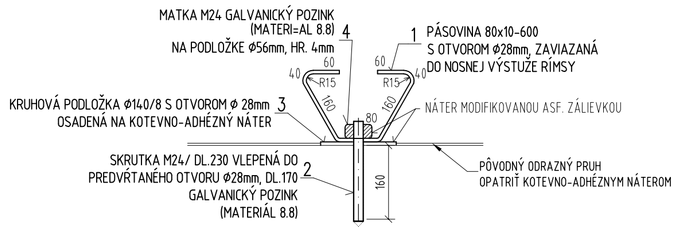

POVRCHOVÁ ÚPRAVA:

POLOŽKY 2 A 4 POZINKOVANIE PONOROM, NOMINÁLNA HRÚBKA 50μm, MINIMÁLNA HR.40μm
POLOŽKY 1 A 3 GALVANICKÝ POZINK

VÝKAZ MATERIÁLU PRE KOTVU - RÍMSA

POL.	MATERIÁL	KS	HMOTNOSŤ kg/m	HMOTNOSŤ kg
1	V° 80x10-600	1	6,28	3,77
2	SKRUTKA Φ24/230mm	1		
3	PODLOŽKA Φ 140, HR 8mm	1	1,232	1,232
4	M24 + PODLOŽKA	1		
CELKOVÁ HMOTNOSŤ PRE 1 KOTVENE				**5,0**

DETAIL PÔDORYSU, M 1:20

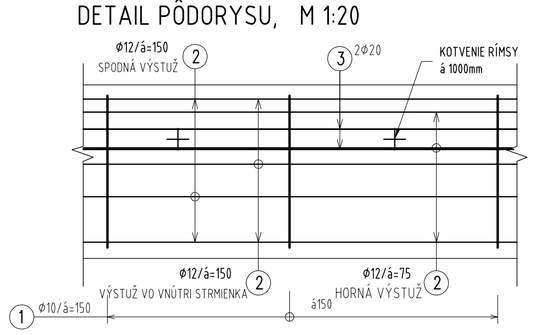

ÚPRAVA ČELA PRIEPUSTU
TYP 2
1:50

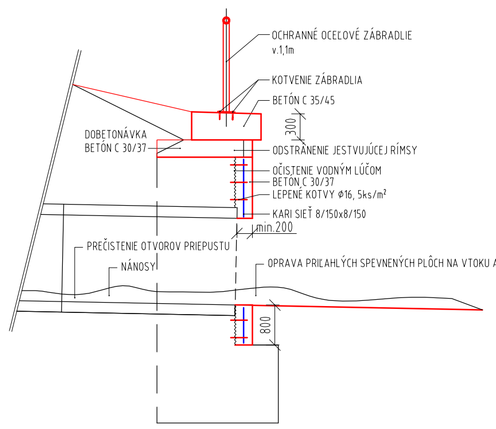

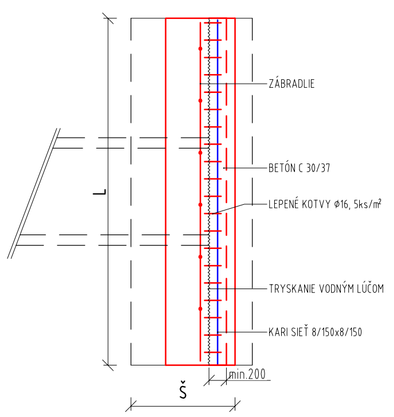

NAVRHOVANÁ ÚPRAVA:
- ČERPANIE VODY
- ODSTRÁNENIE EXISTUJÚCICH RÍMS
- PREČISTENIE PRIEPUSTU A PRIESTORU NA VTOKU A VÝTOKU, KALOVEJ JAMY OD NÁNOSOV
- OČISTENIE PLOCHY VODNÝM LÚČOM
- DOBETONÁVKA ČIEL A ÚPRAVA S VYSTUŽENÍM KARI SIEŤOU TYP 2
  RESPEKTÍVE REPROFILÁCIA ČIEL MALTOU TYP 1
- ZHOTOVENIE NOVEJ RÍMSY MOSTOVÉHO TYPU S KOTVENÍM
- OPRAVA PRIEAHLÝCH SPEVNENÝCH PLÔCH NA VTOKU A VÝTOKU PRIEPUSTU,
  RESPEKTÍVE DOPLNENIE BETÓNOVEJ ALEBO KAMENNEJ DLAŽBY DO BETÓNU

ÚPRAVA TYP 1 : OPRAVA MIERNE POŠKODENÉHO POVRCHU:
- ODSTRÁNENIE RÍMSY
- OČISTENIE VODNÝM LÚČOM TLAKOVOU VODOU
- APLIKÁCIA ADHÉZNEHO SPOJOVACIEHO NÁTERU NA OČISTENÝ A NAVLHČENÝ BETÓN
- OPRAVA – REPROFILÁCIA STIEN SANAČNOU MALTOU

ÚPRAVA TYP 2 : OPRAVA ZNAČNE PORUŠENÉHO POVRCHU:
- ODSTRÁNENIE RÍMSY
- OČISTENIE VODNÝM LÚČOM TLAKOVOU VODOU
- VYVŔTANIE A ZRIADENIE LEPENÝCH KOTIEV Φ16,5 ks/m2
- OSADENIE KARI SIETE 8/150 x 8/150
- OPRAVA POVRCHOV DOBETONÁVKOU ČELA RESP. KALOVEJ JAMY BETÓNOM C 30/37
- ZHOTOVENIE NOVEJ RÍMSY MOSTOVÉHO TYPU S KOTVENÍM

DIEL ZÁBRADLIA M 1:25

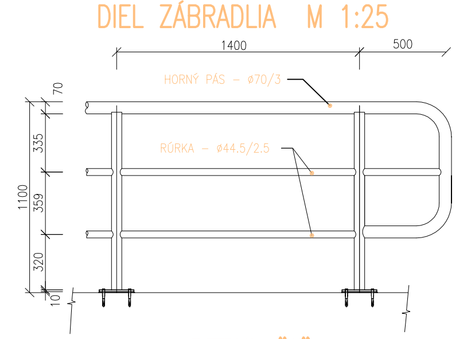

DETAIL "A"

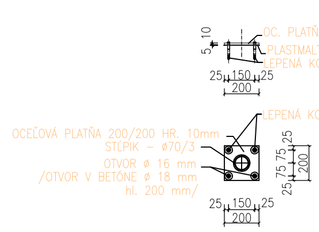

D
300-00
ZVÄZOK 5

ISPO spol. s r.o. Inžinierske stavby, Slovenská 86, 080 01 Prešov, tel.: 051/74 636 95, 74 636 99	Z P V E	
OBJEDNÁVATEĽ: **SLOVENSKÁ SPRÁVA CIEST BRATISLAVA, IVaSC ŽILINA**		
OKRES: PARTIZÁNSKE	KRAJ: TRENČIANSKY	
KAT.ÚZEMIE: MALÉ UHERCE, VEĽKÉ UHERCE	DÁTUM: 05/2019	
STAVBA: **Projektová dokumentácia modernizácií vybraných úsekov ciest I. triedy 1. etapa - I/64 Partizánske - Oslany, PD**	STUPEŇ: DSP,DRS Č.ZÁKAZKY: 2913/2018 MIERKA:	
OBJEKT: **300-00 Priepusty**	Č. PRÍLOHY: 3	Č. SÚPRAVY:
PRÍLOHA : **Výkres úprav na priepustoch**		