PRIEPUST POD ŠT. CESTOU III/1759

POZDĽŽNY REZ
M=1:50

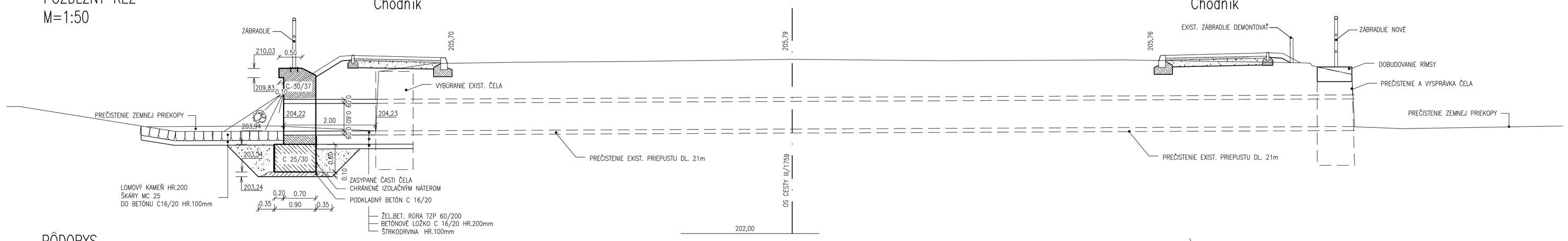

PÔDORYS
M=1:50

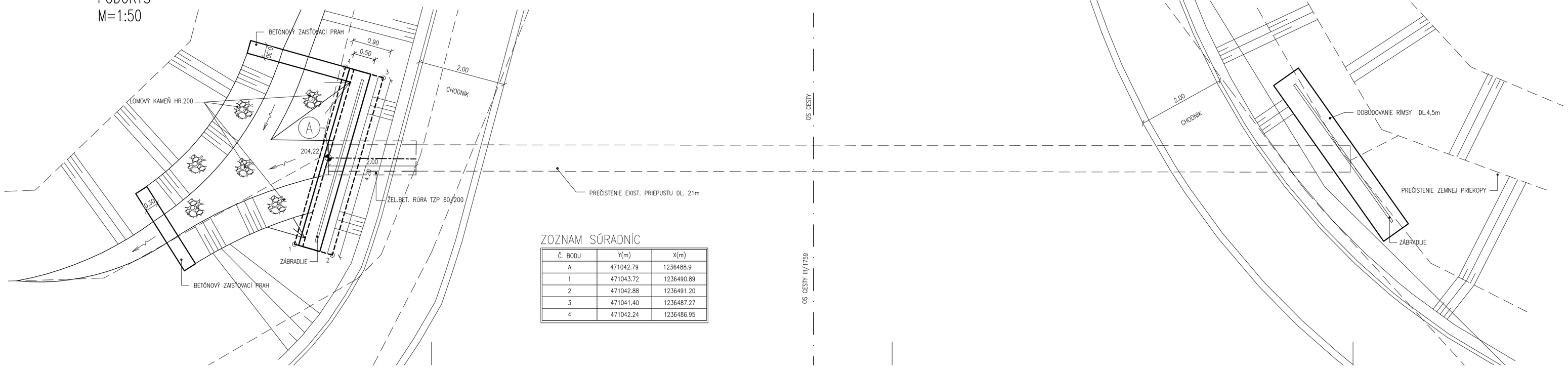

ZOZNAM SÚRADNÍC

Č. BODU	Y(m)	X(m)
A	471042.79	1236488.9
1	471043.72	1236490.89
2	471042.88	1236491.20
3	471041.40	1236487.27
4	471042.24	1236486.95

DIEL ZÁBRADLIA M 1:25

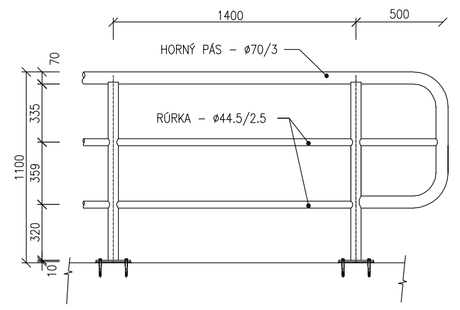

DETAIL "A"

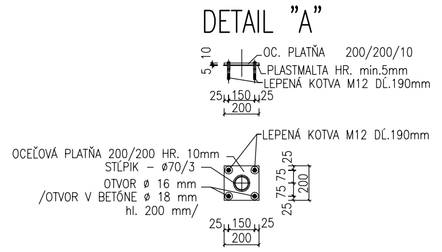

VÝKAZ MATERIÁLU 1 KS ZÁBRADLIA

Č.P.	NÁZOV POLOŽKY	POČET KUSOV	DĺŽKA 1 KS	CELKOVÁ DĺŽKA	HMOTNOSŤ 1m/kg	CELKOVÁ HMOTNOSŤ
1.	OCEĽ. RÚRKY BEZŠÚVE ø 51/4.0mm	4	1,4m	5,6m	4,64	25,98
2.	OCEĽ. RÚRKY BEZŠÚVE ø 40/3.2mm	8	1,5m	12m	2,90	34,80
	HMOTNOSŤ SPOLU kg					60,78

POZNÁMKA: OCEĽOVÉ PRVKY SA OPATRIA 3–NÁSOBNÝM NÁTEROM: 1X ZÁKLADNÝ NÁTER, 2X TMAVOMODRÝ NÁTER

POHĽAD NA VÝTOK
M=1:50

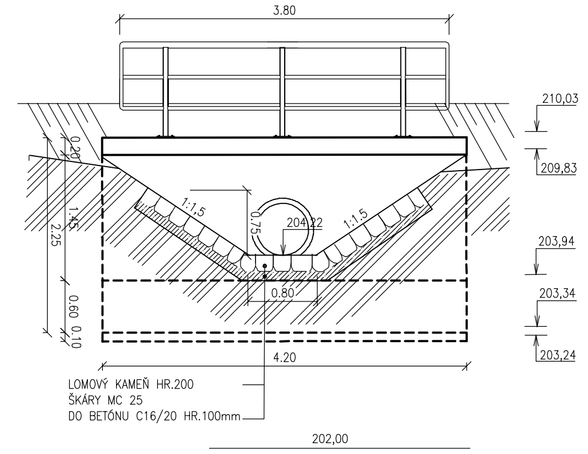

D
112-00
ZVÄZOK 5

ISPO spol. s r.o. Inžinierske stavby
Slovenská 86, 080 01 Prešov
tel.: 051/76 639 95, 74 636 99

OBJEDNÁVATEL: SLOVENSKÁ SPRÁVA CIEST BRATISLAVA, IVaSC ŽILINA	
OKRES: PARTIZÁNSKE	KRAJ: TRENČIANSKY
KAT.ÚZEMIE: VEĽKÉ UHERCE	DÁTUM: 05/2019
STAVBA: Projektová dokumentácia modernizácií vybraných úsekov ciest I. triedy 1. etapa - I/64 Partizánske - Oslany, PD	STUPEŇ: DSP,DRS
	Č.ZÁKAZKY: 2913/2018
	MIERKA: 1:50
OBJEKT: 112-00 Nástupištia AZ a chodníky v k.ú. Veľké Uherce	Č. PRÍLOHY: 6 / Č. SÚPRAVY:
PRÍLOHA : DOBUDOVANIE PRIEPUSTU POD ŠT. CESTOU III/1759	

PRIEPUST POD ŠT. CESTOU III/1759

POZDĽŽNY REZ
M=1:50

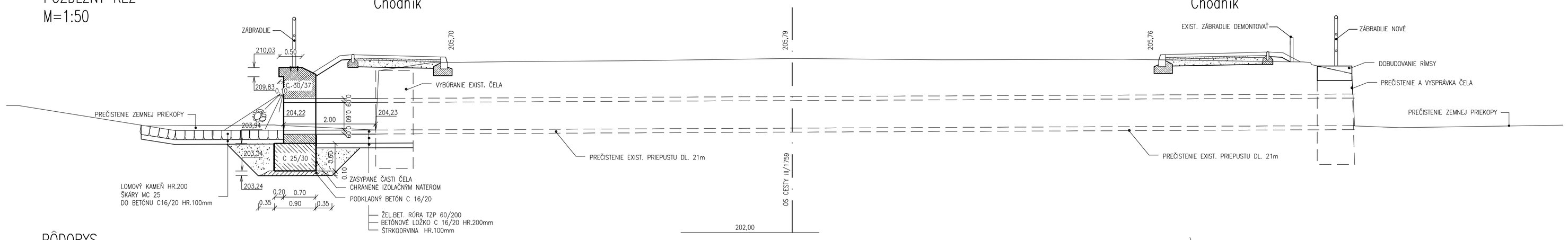

PÔDORYS
M=1:50

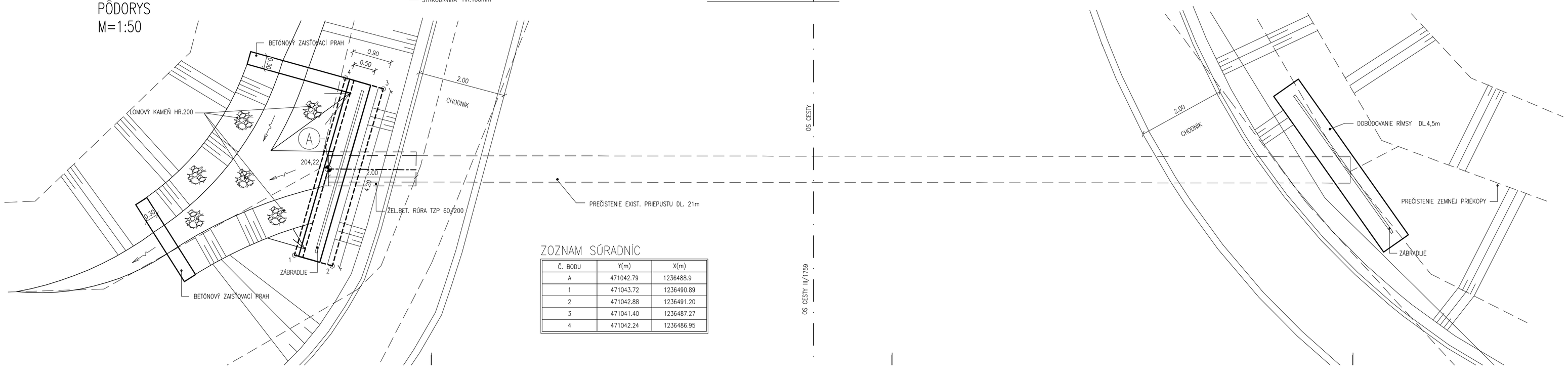

ZOZNAM SÚRADNÍC

Č. BODU	Y(m)	X(m)
A	471042.79	1236488.9
1	471043.72	1236490.89
2	471042.88	1236491.20
3	471041.40	1236487.27
4	471042.24	1236486.95

DIEL ZÁBRADLIA M 1:25

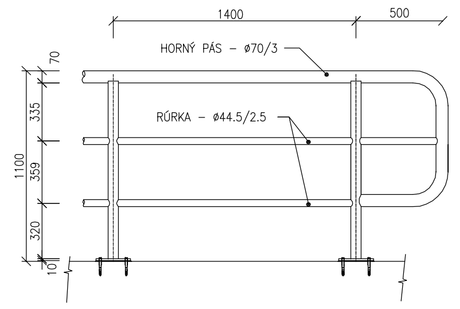

DETAIL "A"

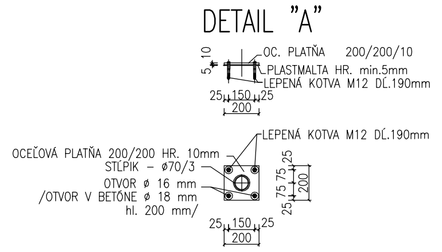

VÝKAZ MATERIÁLU 1 KS ZÁBRADLIA

Č.P.	NÁZOV POLOŽKY	POČET KUSOV	DĺŽKA 1 KS	CELKOVÁ DĺŽKA	HMOTNOSŤ 1m/kg	CELKOVÁ HMOTNOSŤ
1.	OCEĽ. RÚRKY BEZŠÚVE ø 51/4.0mm	4	1,4m	5,6m	4,64	25,98
2.	OCEĽ. RÚRKY BEZŠÚVE ø 40/3.2mm	8	1,5m	12m	2,90	34,80
	HMOTNOSŤ SPOLU kg					60,78

POZNÁMKA: OCEĽOVÉ PRVKY SA OPATRIA 3–NÁSOBNÝM NÁTEROM: 1X ZÁKLADNÝ NÁTER, 2X TMAVOMODRÝ NÁTER

POHĽAD NA VÝTOK
M=1:50

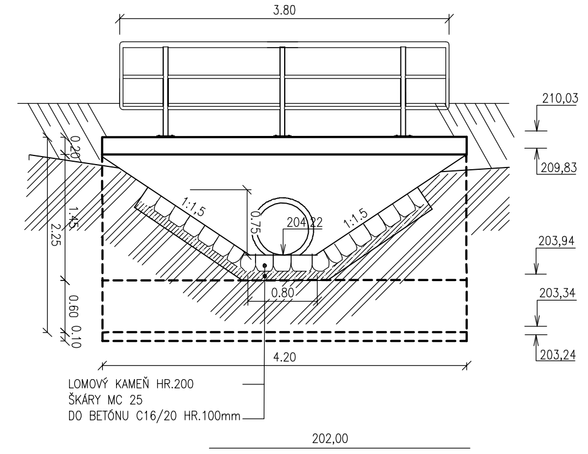

D
112-00
ZVÄZOK 5

ISPO spol. s r.o. Inžinierske stavby
Slovenská 86, 080 01 Prešov
tel.: 051/76 639 95, 74 636 99

OBJEDNÁVATEL: SLOVENSKÁ SPRÁVA CIEST BRATISLAVA, IVaSC ŽILINA	
OKRES: PARTIZÁNSKE	KRAJ: TRENČIANSKY
KAT.ÚZEMIE: VEĽKÉ UHERCE	DÁTUM: 05/2019
STAVBA: Projektová dokumentácia modernizácií vybraných úsekov ciest I. triedy 1. etapa - I/64 Partizánske - Oslany, PD	STUPEŇ: DSP,DRS
	Č.ZÁKAZKY: 2913/2018
	MIERKA: 1:50
OBJEKT: 112-00 Nástupištia AZ a chodníky v k.ú. Veľké Uherce	Č. PRÍLOHY: 6 / Č. SÚPRAVY:
PRÍLOHA : DOBUDOVANIE PRIEPUSTU POD ŠT. CESTOU III/1759	