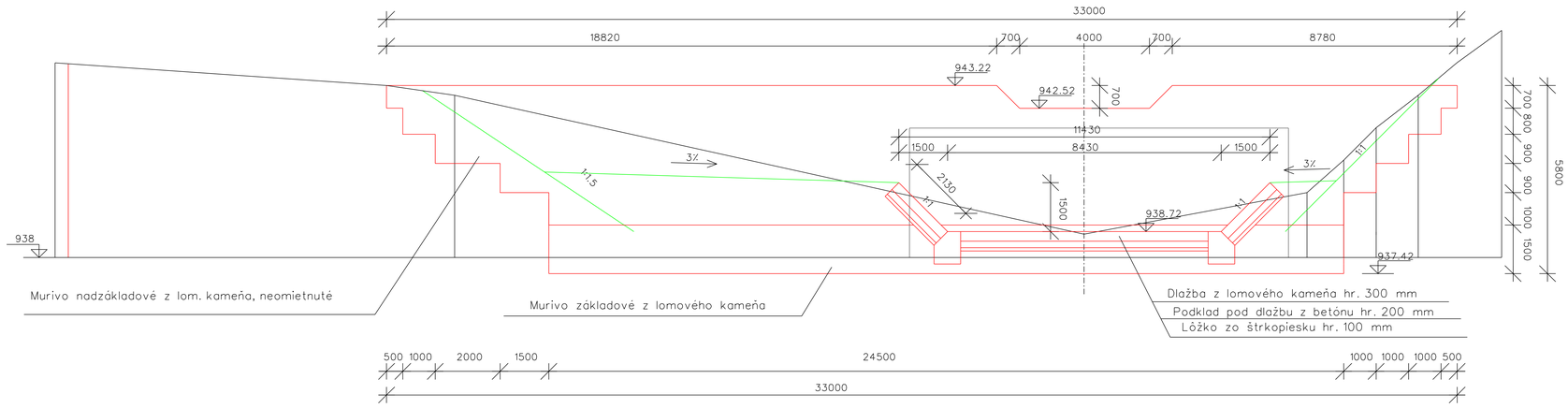

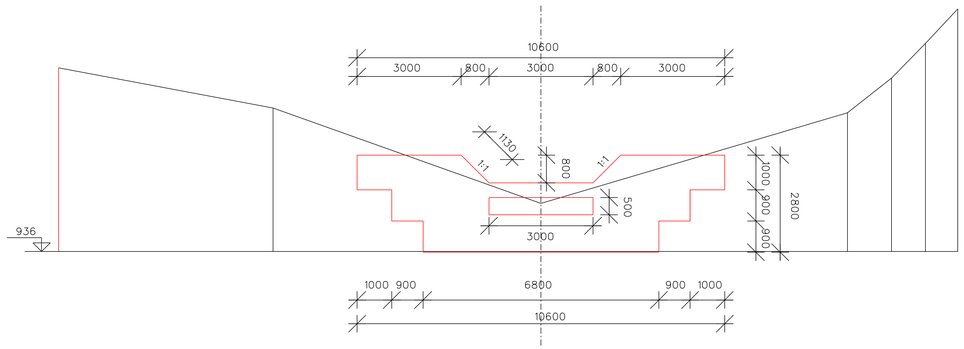

ZODP. PROJ.:	VYPRACOVAL:	KRESLIL:	EVIS-A spol. s r. o. Poľná č. 102, 974 05 Banská Bystrica
Ing. Belic	Ing. Belic	Ing. Belic	
INVESTOR: Pozemkové spoločenstvo Telgárt			
AKCIA: Vodozádržné opatrenia na potoku Handulín			DSP, DRS
		Zák. číslo : 03/2020	Mierka 1:100
KÚ: Telgárt		Dátum : 02/2020	Počet A4 : 4
OBSAH: Akumulačná prehrádzka - pohľady		Číslo prílohy E 6	Číslo kópie :