Príloha č. 4

Rozsah rekonštrukčných prác mostného objektu 527-036
most cez potok Náklo za obcou Senohrad


MOST 527-036
dĺžka úpravy: 54,4m
M 1:500
ZVOLEN
II/527
KÚ 0,05440
ZÚ 0,00000
VEĽKÝ KRTÍŠ
SENOHRAD
2018
LEGENDA:
navrhovaný stav
rekonštrukcia komunikácie
krajnica
zvodidlo

PODORYS
M 1:100

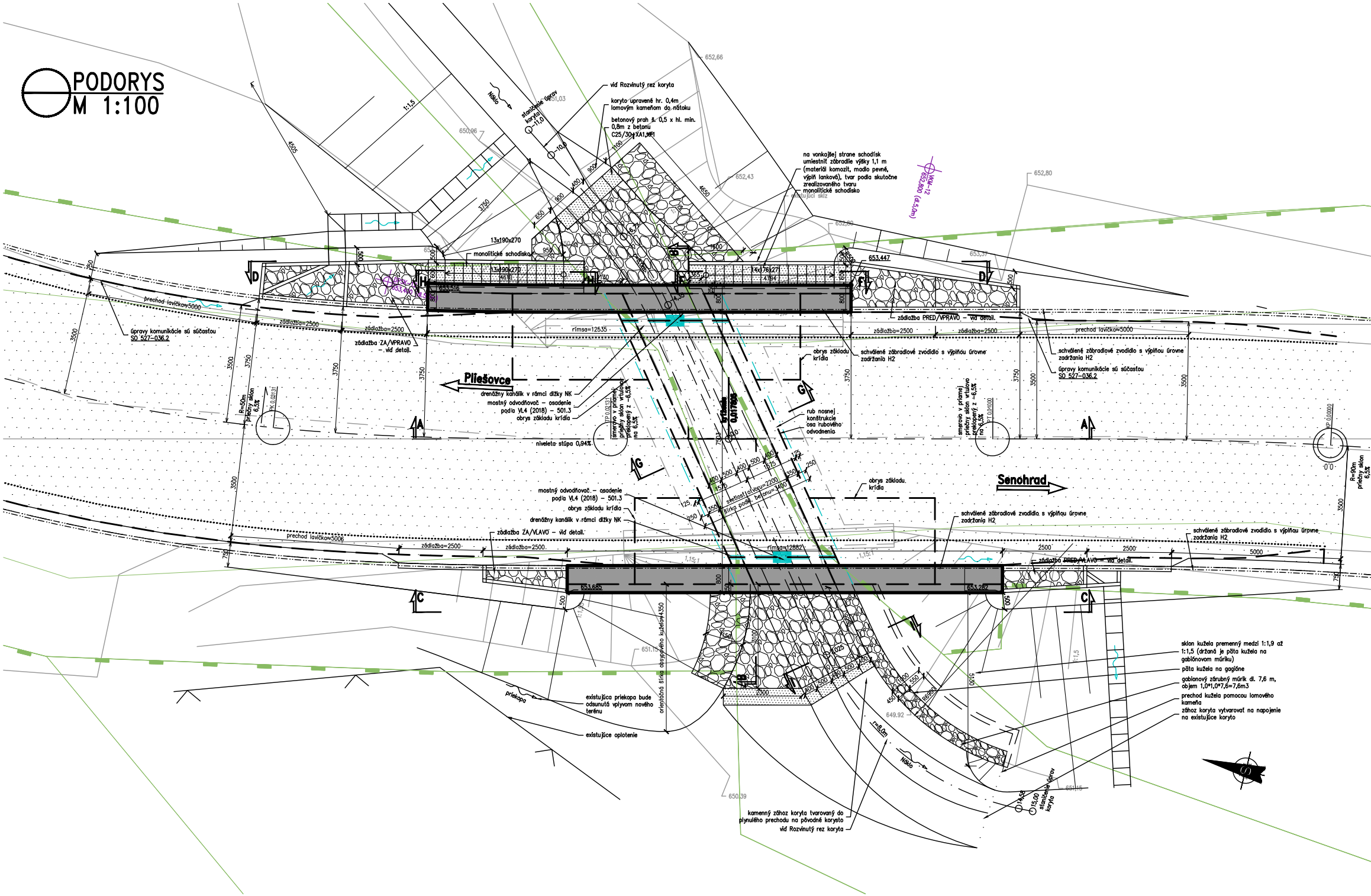
viď Rozvinutý rez koryta
koryto upravené hr. 0,4m lomovým kameňom do nátoku
betonový prah š. 0,5 x hl. min. 0,8m z betonu C25/30-XA1,XF1
na vonkajšej strane schodísk umiestniť zábradlie výšky 1,1 m (materiál komozit, madlo pevné, výplň lanková), tvar podla skutočne zrealizovaného tvaru
monolitické schodisko
existujúci sklz
VKM-12
652,800 (dl.5,0m)
652,66
652,43
652,80
651,03
650,96
652,89
653,37
Nálo
staničenie úprav koryta
-11,0
-10,0
1:1,5
4505
3750
4650
1100
900
400
650
950
1600
13x190x270
14x176x271
4613
4794
monolitické schodisko
653,447
653,516
D
H
B
E
F
D
prechod lavičká≈5000
zádlažba=2500
úpravy komunikácie sú súčasťou SO 527-036.2
zádlažba ZA/VPRAVO - viď detail.
rímsa=12535
zádlažba PRED/VPRAVO - viď detail.
schválené zábradlové zvodidlo s výplňou úrovne zadržania H2
obrys základu krídla
prechod lavičká≈5000
úpravy komunikácie sú súčasťou SO 527-036.2
Pliešovce
drenážny kanálik v rámci dĺžky NK
mostný odvodňovač - osadenie podľa VL4 (2018) - 501.3
obrys základu krídla
R=50m priečny sklon 6,5%
niveleta stúpa 0,94%
smerovo v priamej priečny sklon vrtuľovo preklopený z -6,5% na 6,5%
križovanie 0,01708
rub nosnej konštrukcie
osa rubového odvodnenia
G
A
A
smerovo v priamej priečny sklon vrtuľovo preklopený z -6,5% na 6,5%
R=90m priečny sklon 6,5%
Senohrad
3500
3750
750
800
500
svetlosť otvoru=2200
šírka podl. betonu=3400
obrys základu krídla
mostný odvodňovač - osadenie podľa VL4 (2018) - 501.3
obrys základu krídla
drenážny kanálik v rámci dĺžky NK
zádlažba ZA/VLAVO - viď detail.
prechod lavičká≈5006
zádlažba=2500
rímsa=12882
zádlažba PRED/VLAVO - viď detail.
schválené zábradlové zvodidlo s výplňou úrovne zadržania H2
schválené zábradlové zvodidlo s výplňou úrovne zadržania H2
5000
653,685
653,282
C
C
1,15:1
orientačná šírka obsypového kužeľa=4350
651,15
649,92
650,39
651,15
priekopa
existujúca priekopa bude odsunutá vplyvom nového terénu
existujúce oplotenie
2300
R=6,0m
R6000
5100
Nálo
15,00
staničenie úprav koryta
kamenný zához koryta tvarovaný do plynulého prechodu na pôvodné korytoviď Rozvinutý rez koryta
sklon kužela premenný medzi 1:1,9 až 1:1,5 (držaná je päta kužela na gabiónovom múriku)
päta kužela na gagióne
gabionový zárubný múrik dl. 7,6 m, objem 1,0*1,0*7,6=7,6m3
prechod kužela pomocou lomového kameňa
zához koryta vytvarovať na napojenie na existujúce koryto

A-A POZDLŽNY REZ M 1:50

obrusná vrstva: SMA 11 PMB hr. 40 mm
spojovací postrek
zaklinenie: predobalená drva frakcie 4–8, 2kg/m^2
ochranná vrstva: MA 16 PMB hr. 50 mm
spojovací postrek
izolačná vrstva: asfaltový izolačný pás hr. 5 mm
zapečaťujúca vrstva
CELKOM VOZOVKA 95 mm
horná priečla rámu C35/45 + výstuž B500B (horný povrch v tvare vozovky – viď výkres tvaru)

VOZOVKA+SAMOSTATNÝ PRECHODOVÝ KLIN
ochranný obsyp hr. 600 mm, štrkodrva fr. 0–32, Id=0,85
drenážny obsyp štrkopieskom
drenážna rúrka DN 150, priečny spád cca 3%
náter proti zemnej vlhkosti 1xNp+2xNa
podkladný betón C16/20–X0 spádovaný k drenáži š. 250 mm

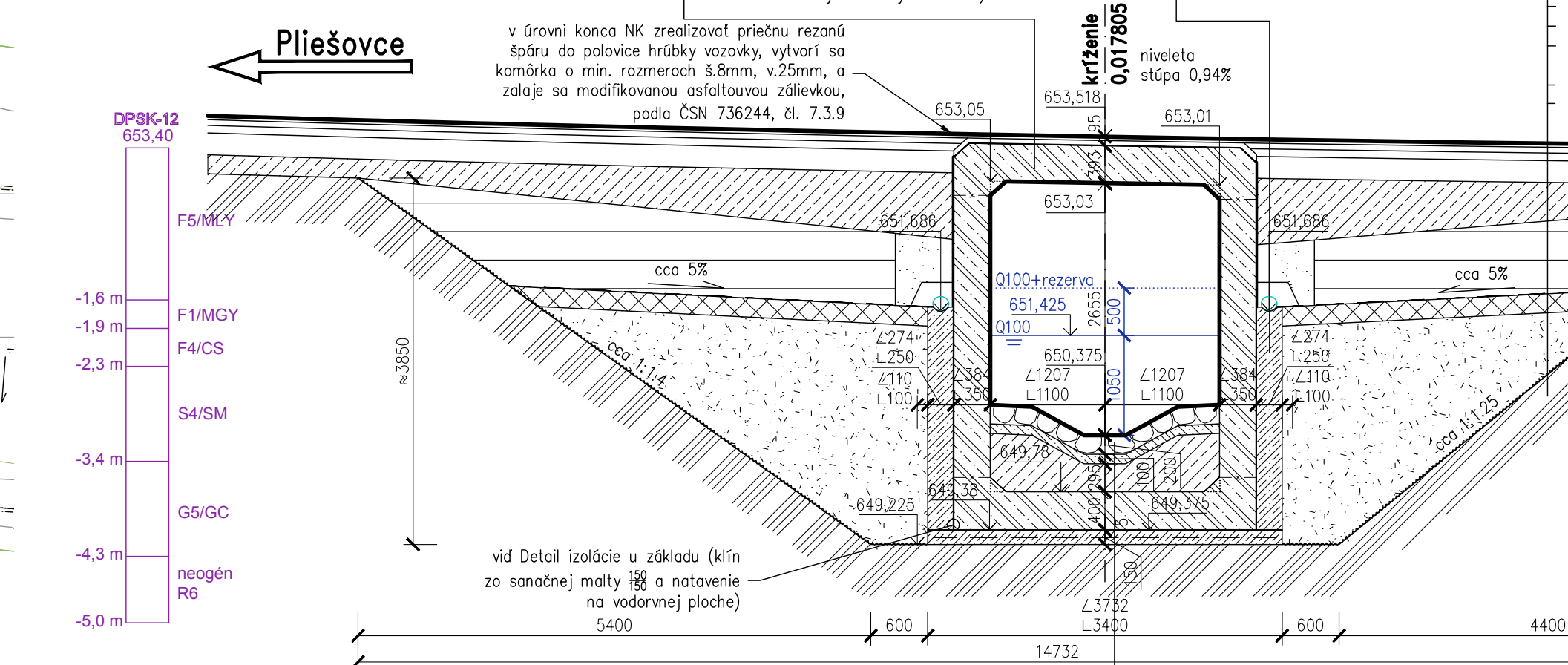
Pliešovce
DPSK-12
653,40
F5/MLY
-1,6 m
F1/MGY
-1,9 m
F4/CS
-2,3 m
S4/SM
-3,4 m
G5/GC
-4,3 m
neogén
R6
-5,0 m
≈3850
cca 1:1,4
cca 5%
653,05
653,518
križenie
0,017805
niveleta
stúpa 0,94%
653,01
95
393
653,03
651,686
651,686
cca 5%
Q100+rezerva
651,425
Q100
2655
500
650,375
∠274
L250
∠110
L100
∠384
L350
∠1207
L1100
1050
∠1207
L1100
∠384
L350
∠274
L250
∠110
L100
cca 1:1,25
649,78
649,38
649,225
295
100
200
400
649,375
150
∠3732
L3400
5400
600
600
4400
14732

v úrovni konca NK zrealizovať priečnu rezanú špáru do polovice hrúbky vozovky, vytvorí sa komôrka o min. rozmeroch š.8mm, v.25mm, a zaleje sa modifikovanou asfaltovou zálievkou, podľa ČSN 736244, čl. 7.3.9

viď Detail izolácie u základu (klín zo sanačnej malty $\frac{150}{150}$ a natavenie na vodorovnej ploche)

odláždenie (lomový kameň hr. 200 mm do betonu C20/25–FX3 hr. 100 mm)
výplňový materiál pod odláždením – hydraulicky stmelená zmes CBGM C/3/4
náter proti zemnej vlhkosti 1xNp+2xNa
dolná priečla rámu C35/45 + výstuž B500B
ochrana izolácie – geotextília 500g/m2
izolačná vrstva – asfaltový izolačný pás
podkladný betón C16/20, hr. 150mm + 1 x vrstva karisiete ø6x150x150 v strede
upravený povrch výkopu

obrusná vrstva: SMA 11 O PMB 45/80–75; hr. 40 mm
postrek spojovací
ložná vrstva AC 16 L; PMB 50/70, hr. 60 mm
postrek spojovací
asfaltový betón AC 22 P; CA 50/70; hr. 80 mm
postrek infiltračný
samostatný prechodový klin – medzerovitý betón STN 736124–2 – MCB D–Cl.1,0–Dmax22, nábehovaná hrúbka od napojenia na CBGM vozovky hr. 230 mm do cca hr. 230+500mm na rube
rubový zásyp – ŠD do fr. 90 hutnená po vrstvách max. hr. 0,3m, Id=0,9
geosyntetická ilová tesniaca membrána
tesniaca vrstva hr. min. 0,2 m
rubový zásyp – zemina vhodná alebo podmienečne vhodná podla STN 736133, PS 95%, resp. Id=0,8
netkaná geotextília
pôvodný terén – povrch upravený a prehutnený Id=0,8

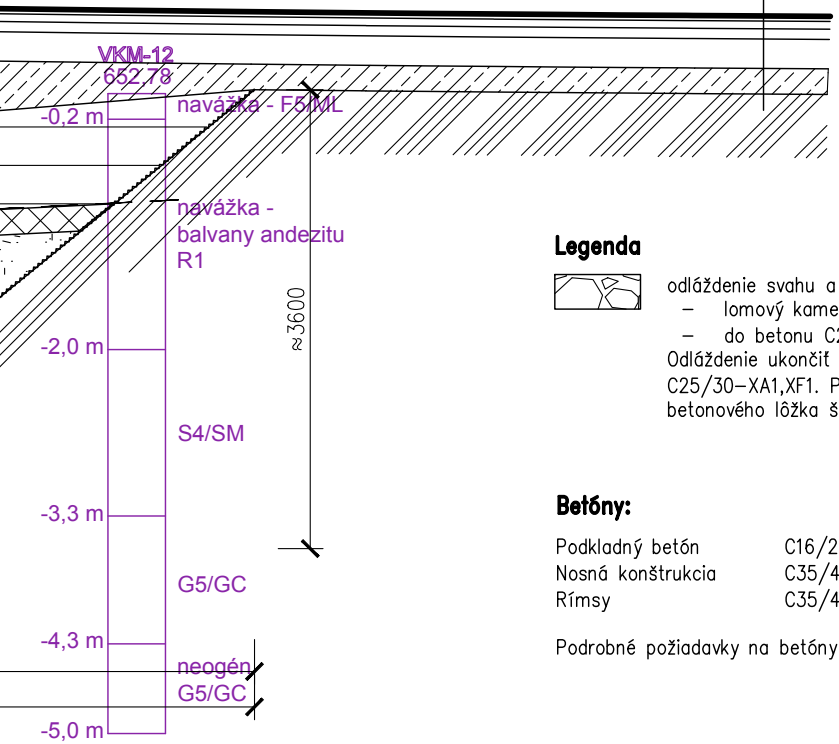
VKM-12
652,78
-0,2 m
navážka - F5/ML
navážka -
balvany andezitu
R1
-2,0 m
≈3600
S4/SM
-3,3 m
G5/GC
-4,3 m
neogén
G5/GC
-5,0 m

obrusná vrstva: SMA 11 O PMB 45/80–75; hr. 40 mm
postrek spojovací
ložná vrstva AC 16 L; PMB 50/70, hr. 60 mm
postrek spojovací
asfaltový betón AC 22 P; CA 50/70; hr. 80 mm
postrek infiltračný
hydraulicky stmelená zmes CBGM C/3/4; hr. 230 mm
vrstva zo štrkodrviny UM ŠD; 31,5 G/c; hr. 200 mm
netkaná geotextília

CELKOM VOZOVKA PRED MOSTOM 610 MM

Legenda

▨ odláždenie svahu a koryta z lomového kameňa
- lomový kameň hr. 200 mm škárovaný cementovou maltou
- do betonu C20/25–FX3 hr. 100 mm

Odláždenie ukončiť betonovým prahom š. 0,5 x hl. min. 0,8m z betonu C25/30–XA1,XF1. Pri vozovke ukončiť odláždenie obrubníkom 100/250/100 do betonového lôžka š. 0,4m * hl.celkom 0,45m

Betóny:

Podkladný betón	C16/20–X0
Nosná konštrukcia	C35/45–XC4,XD3,XF4–Cl0,2–Dmax22–S4
Rímsy	C35/45–XC4,XD3,XF4–Cl0,2–Dmax22–S4

Podrobné požiadavky na betóny viz. Technická správa.

Zoznam súvisiacich objektov

Rekonštrukcia mosta ev. č. 527–036 km 73,023 – mostný objekt
Rekonštrukcia mosta ev. č. 527–036 km 73,023 – úprava komunikácie
Rekonštrukcia mosta ev. č. 527–036 km 73,023 – dočasná obchádzková komunikácia

B–B PRIEČNY REZ
M 1:50

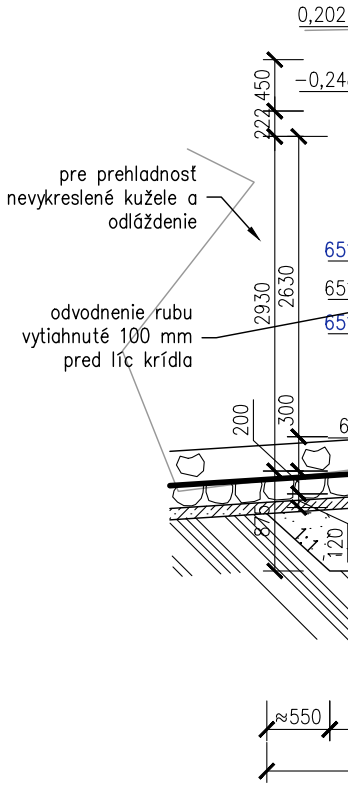
0,202
-0,24
450
222
pre prehladnosť
nevykreslené kužele a
odláždenie
2930
2630
65
65
65
odvodnenie rubu
vytiahnuté 100 mm
pred líc krídla
200
300
6
875
1:1
120
≈550

POZNÁMK
Výškové

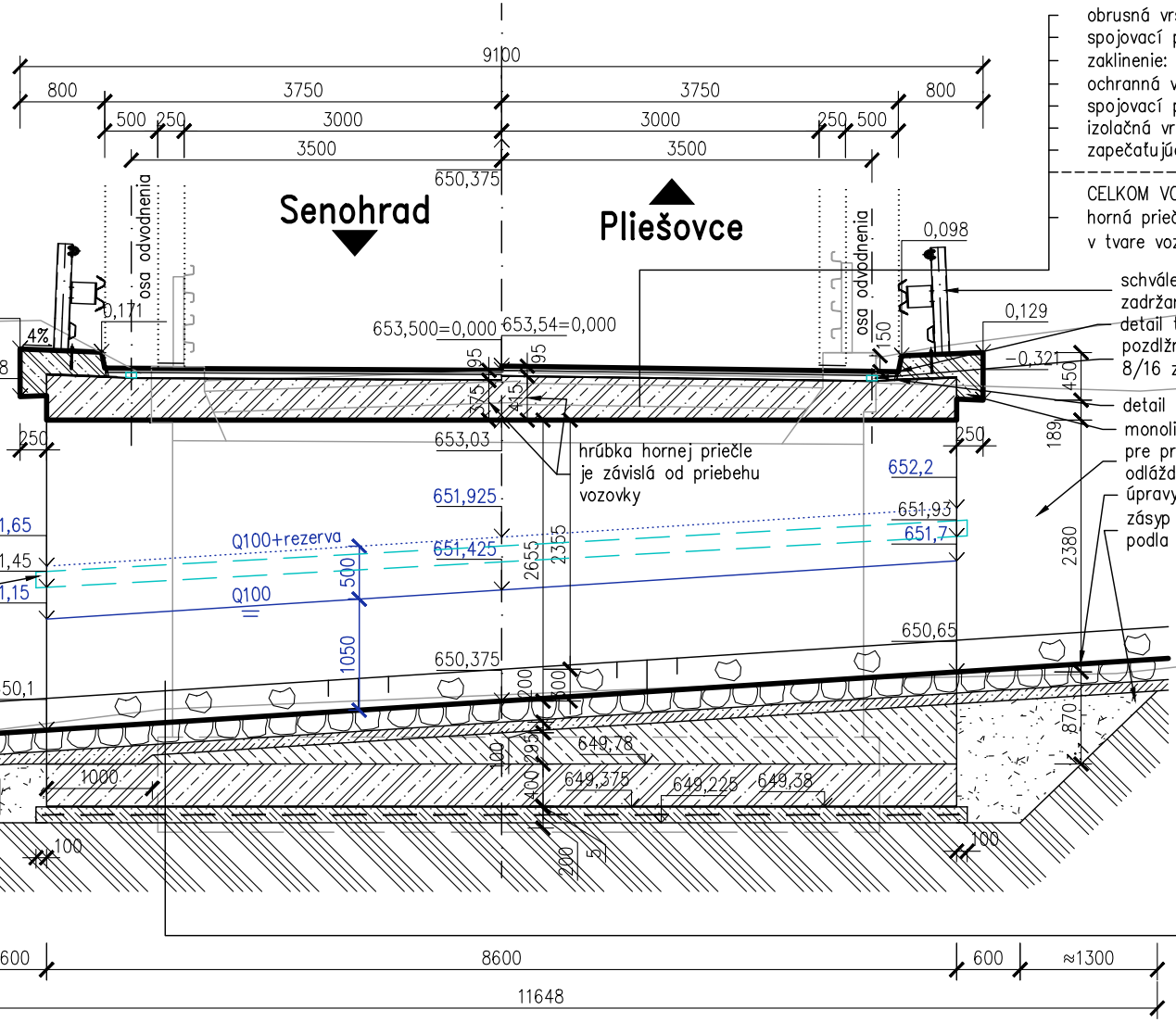
9100
800
3750
3750
800
500
250
3000
3000
250
500
3500
3500
650,375
Senohrad
Pliešovce
osa odvodnenia
osa odvodnenia
0,098
0,171
4%
8
653,500=0,000
653,54=0,000
95
95
0,129
–0,321
150
450
375
415
189
250
250
653,03
652,2
651,925
1,65
651,93
651,7
Q100+rezerva
651,425
2655
2355
1,45
500
1,15
Q100
2380
650,65
1050
650,375
50,1
200
200
870
649,78
100
295
1000
649,375
649,225
649,38
400
100
100
200
5
600
8600
600
≈1300
11648

hrúbka hornej priečle je závislá od priebehu vozovky

obrusná vrstva: SMA 11 PMB hr. 40 mm
spojovací postrek
zaklinenie: predobalená drva frakcie 4–8, 2kg/m^2
ochranná vrstva: MA 16 PMB hr. 50 mm
spojovací postrek
izolačná vrstva: asfaltový izolačný pás hr. 5 mm
zapečaťujúca vrstva

CELKOM VOZOVKA 95 mm

horná priečla rámu C35/45 + výstuž B500B (horný povrch v tvare vozovky – viď výkres tvaru)

schválené zábradlové zvodidlo s výplňou úrovne zadržania H2

detail tesnenia škáry u rímsy podľa VL4 (2018)–401.04

pozdĺžny drenážny kanálik s drenážneho plastbetonu 8/16 zapojený do odvodňovača, šírka 100 mm

detail izolácie podľa VL4 (2018)–401.04

monolitická rímsa z betónu C35/45

pre prehľadnosť nevykreslené kužele a odláždenie

úpravy koryta viď. rozvinutý rez korytom

zásyp – zemina vhodná alebo podmienečne vhodná podľa STN 736133, PS 95%, resp. Id=0,8

odláždenie (lomový kameň hr. 200 mm do betonu C20/25–FX3 hr. 100 mm)

výplňový materiál pod odláždením – hydraulicky stmelená zmes CBGM C/3/4

náter proti zemnej vlhkosti 1xNp+2xNa

dolná priečla rámu C35/45 + výstuž B500B

ochrana izolácie – geotextília 500g/m2

izolačná vrstva – asfaltový izolačný pás

podkladný betón C16/20, hr. 150mm + 1 x vrstva karisiete ø6x150x150 v strede

upravený povrch výkopu

KA:
kóty s ohľadom na klopenie vozovky sú platné iba v príslušnom reze.

Zodpovedný projektant	Ing. Zuzana Podolcová		REMING CONSULT A.S. Trnavská 27, 831 04 BRATISLAVA
GENERÁLNY PROJEKTANT			
Zákazkové číslo:		1915	

Zodpovedný projektant objektu:	Ing. Peter Novák		REMING CONSULT A.S. Trnavská 27, 831 04 BRATISLAVA
Navrhol - vypracoval:	Ing. Peter Novák		
Kontroloval:	Ing. Ľubomír Macura	Macura	
Kraj: Banskobystrický	Okres: Krupina		
Investor - stavebník:	Banskobystrický samosprávny kraj Nám. SNP 23 974 01 Banská Bystrica		
		Stupeň - účel:	DSPRS
		Zákazkové číslo:	1915
		Dátum:	10/2020
		Počet A4::	8xA4
		Mierka:	
Stavba: Rekonštrukcia ciest a mostov II/526 Devičie - Senohrad a II/527 Dobrá Niva - Senohrad I. etapa - úseky v rámci okresu Krupina		Číslo SO: 526-036.01	Súprava:
Názov SO:	SO 526-036.01 Rekonštrukcia mosta ev. č. 527-036 km 73,023 - mostný objekt	Príloha:	
Názov prílohy: Prehladný výkres NS			