PÔDORYS
M 1:100

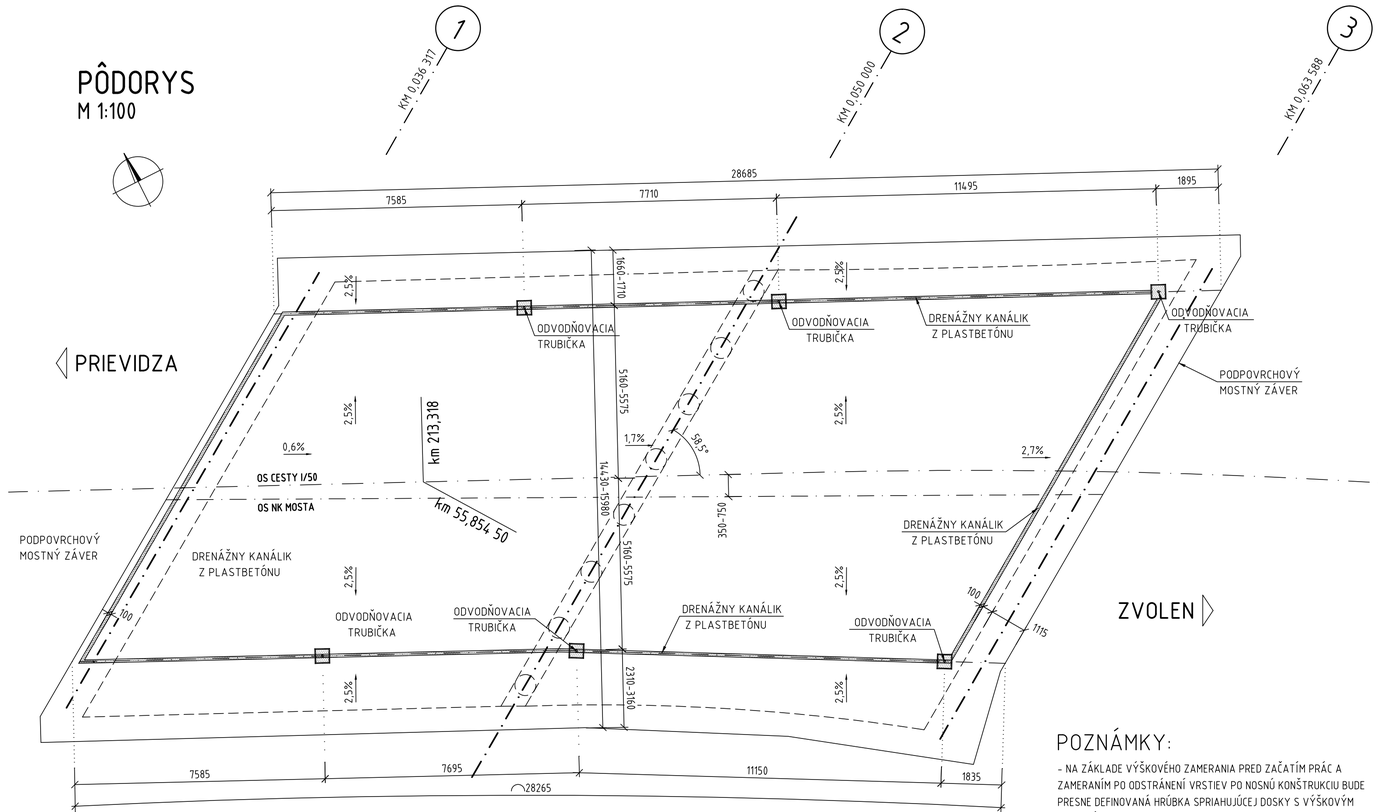

POZNÁMKY:

- NA ZÁKLADE VÝŠKOVÉHO ZAMERANIA PRED ZAČATÍM PRÁC A ZAMERANÍM PO ODSTRÁNENÍ VRSTIEV PO NOSNÚ KONŠTRUKCIU BUDE PRESNE DEFINOVANÁ HRÚBKA SPRIAHUJÚCEJ DOSKY S VÝŠKOVÝM OSADENÍM
- PRESNÚ POLOHU OSADENIA ODVODŇOVACÍCH TRUBÍČIEK JE MOŽNÉ URČIŤ AŽ PO ODSTRÁNENÍ VOZOVKOVÝCH VRSTIEV, ZA ÚČASTI PROJEKTANTA
- VÝVRT DO EXISTUJÚCEJ NK A OSADENIE ODVODŇOVACÍCH TRUBÍČIEK JE NUTNÉ REALIZOVAŤ PODĽA TKP A ZTKP KTORÉ SÚ SÚČASŤOU PD

DETAIL "A"
M 1:10

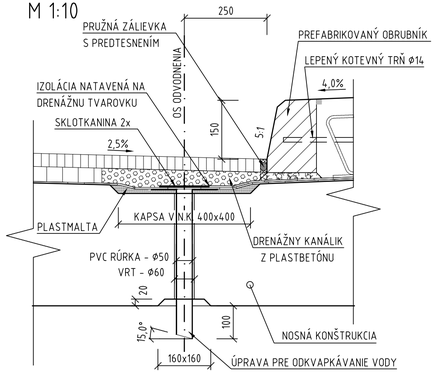

DETAIL "B"
M 1:5

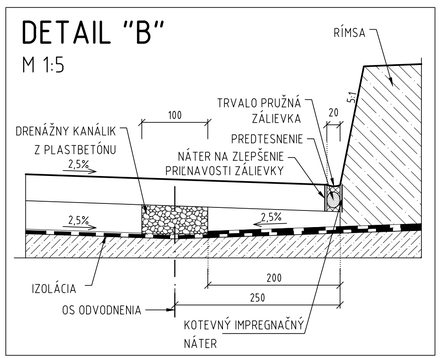

VÝKAZ POUŽITÉHO MATERIÁLU

MATERIÁL	MNOŽSTVO
DRENÁŽNY PLASTBETÓN fr.8/16	80,0m
DRENÁŽNA TVAROVKA	6 ks

SLOVENSKÁ SPRÁVA CIEST

201-00 D

VYPRACOVAL: Ing. Michal Matuška		HL. INŽ. PROJEKTU: Ing. Ivan Brigant	ZHOTOVITEĽ: AMBERG ENGINEERING Somolického 1/B, 811 06 Bratislava I. Telefón:+421 2 5930 8261 Fax:+421 2 5930 8266 E-mail: info@amberg.sk
ZOD. PROJEKTANT: Ing. Michal Matuška		TECH. KONTROLA: Ing. Dušan Vongrej	
OBJEDNÁVATEĽ: SLOVENSKÁ SPRÁVA CIEST, Miletičova 19, 826 19 Bratislava			
KRAJ: VÚC Banskobystrický samosprávny kraj	OKRES: Žiar nad Hronom		
STAVBA: I/9 Ladomerská Vieska - most nad železnicou ev. č. 50-158			ČÍSLO ZÁKAZKY: AP/2018/195-01
			STUPEŇ: DSP/DRS/DP
			DÁTUM: 06/2018
ČASŤ STAVBY: REKONŠTRUKCIA MOSTA EV. Č. 50-158			FORMÁT: 4xA4
			MIERKA: 1:5, 1:10, 1:100
PRÍLOHA: ODVODNENIE MOSTA			ČÍSLO PRÍLOHY: 08
			SÚPRAVA: