PÔDORYS
M 1:100

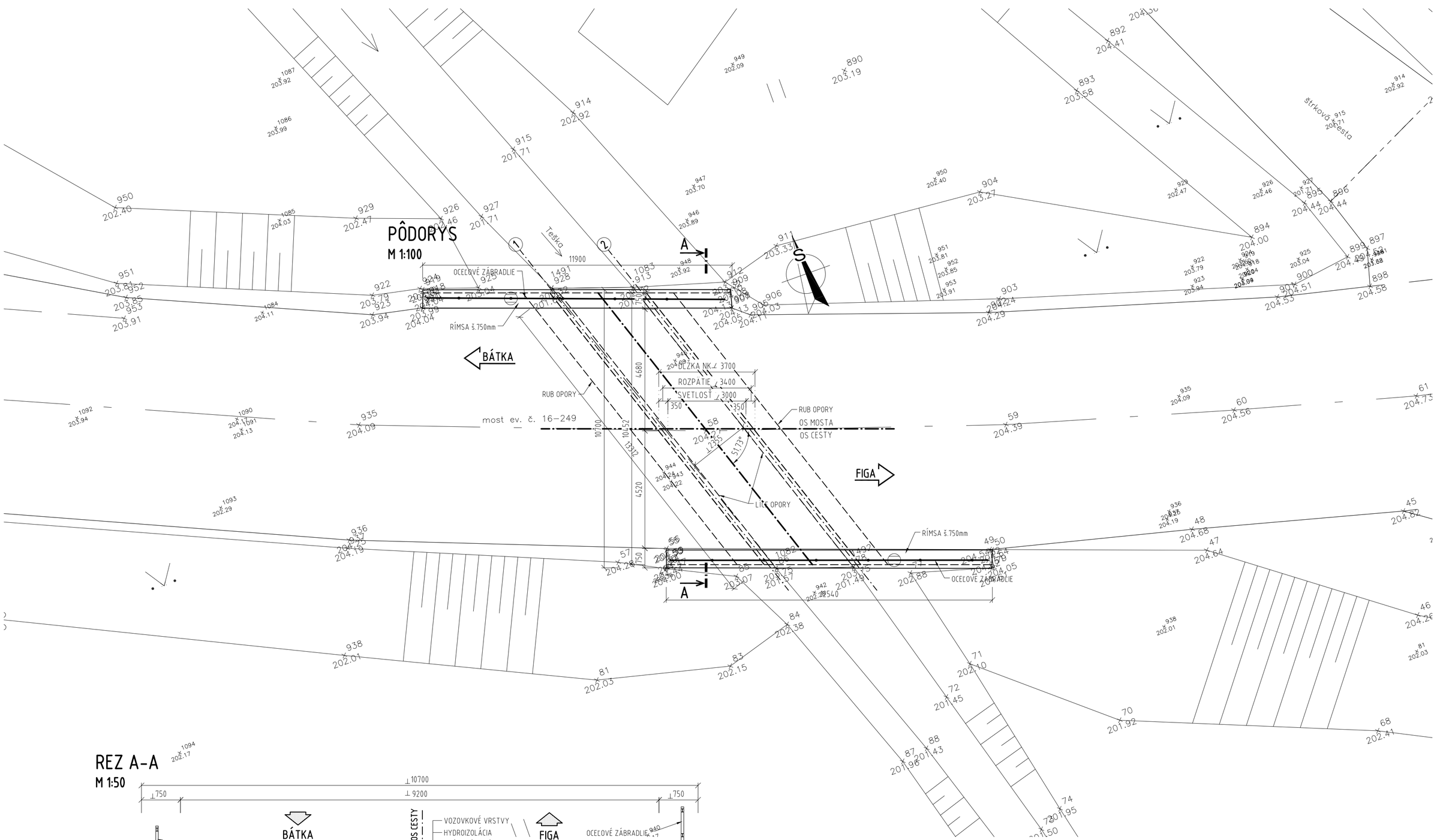

REZ A-A
M 1:50

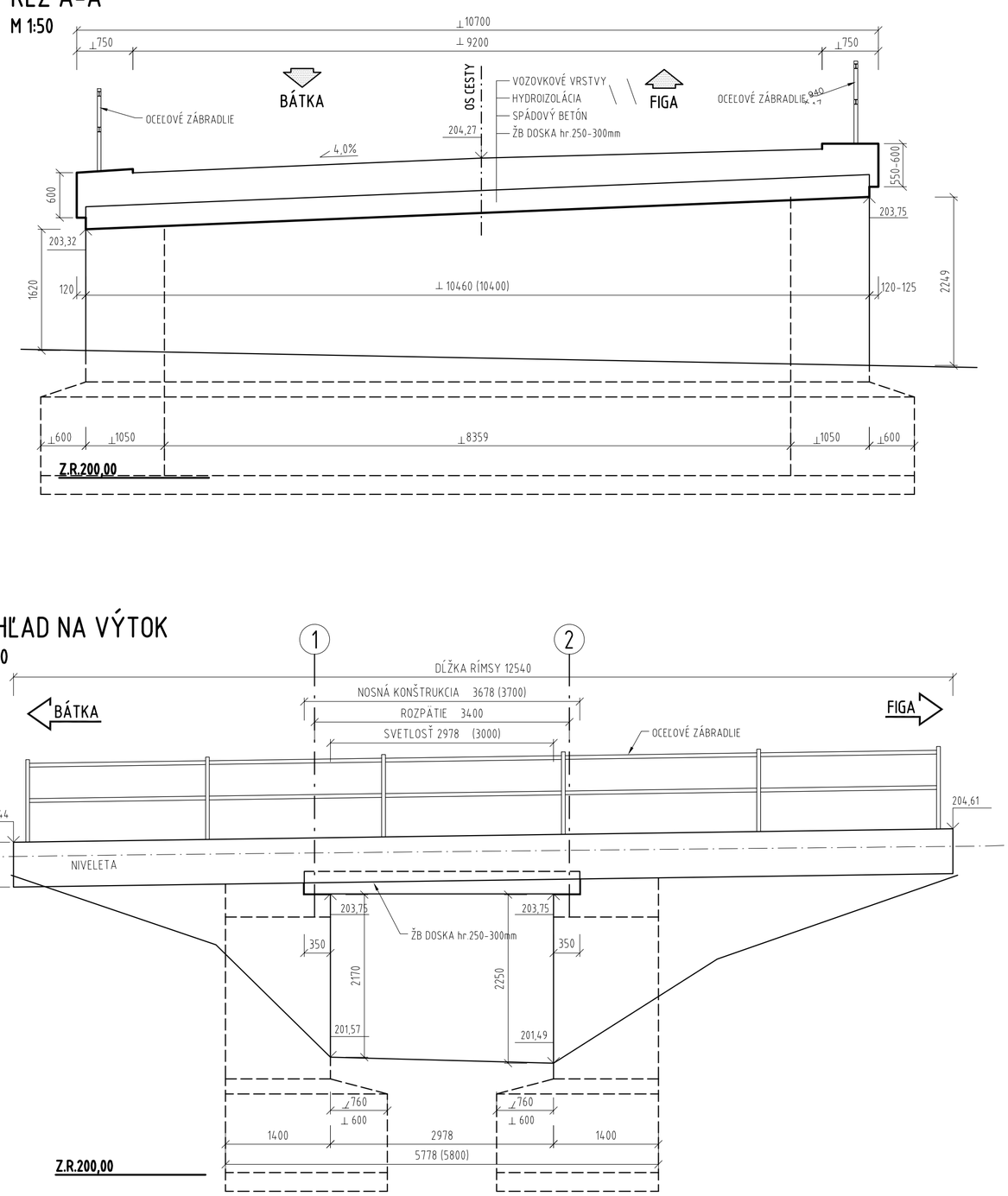

POHĽAD NA VÝTOK
M 1:50

D
202-00

ISPO spol. s r.o. Inžinierske stavby, Slovenská 86, 080 01 Prešov, tel.: 051/74 636 95, 74 636 99	ZODP.PROJEKTANT: ING.J.ANTOL	HL. PROJEKTANT: ING.J.ANTOL
	VYPRACOVAL: ING.J.KURUC	KONTROLOVAL: ING.M.RUSÍN
OBJEDNÁVATEĽ: Slovenská správa ciest, Miletičova 19, 826 19 Bratislava		
OKRES: RIMAVSKÁ SOBOTA	KRAJ: BANSKOBYSTRICKÝ	
KAT.ÚZEMIE: Kaloša		DÁTUM: 09/2018
STAVBA: I/16 RAKYTNÍK - R2 FIGA		STUPEŇ: DRS (DSP)
		Č.ZÁKAZKY: 2898
		MIERKA: 1:100
OBJEKT: 202-00 - Rekonštrukcia mosta ev. č. 16-249		Č. PRÍLOHY: 2 / Č. SÚPRAVY:
PRÍLOHA : PREHĽADNÝ VÝKRES - STARÝ STAV		