VYSTUŽENIE SPRIAHAJÚCEJ DOSKY

M 1:100

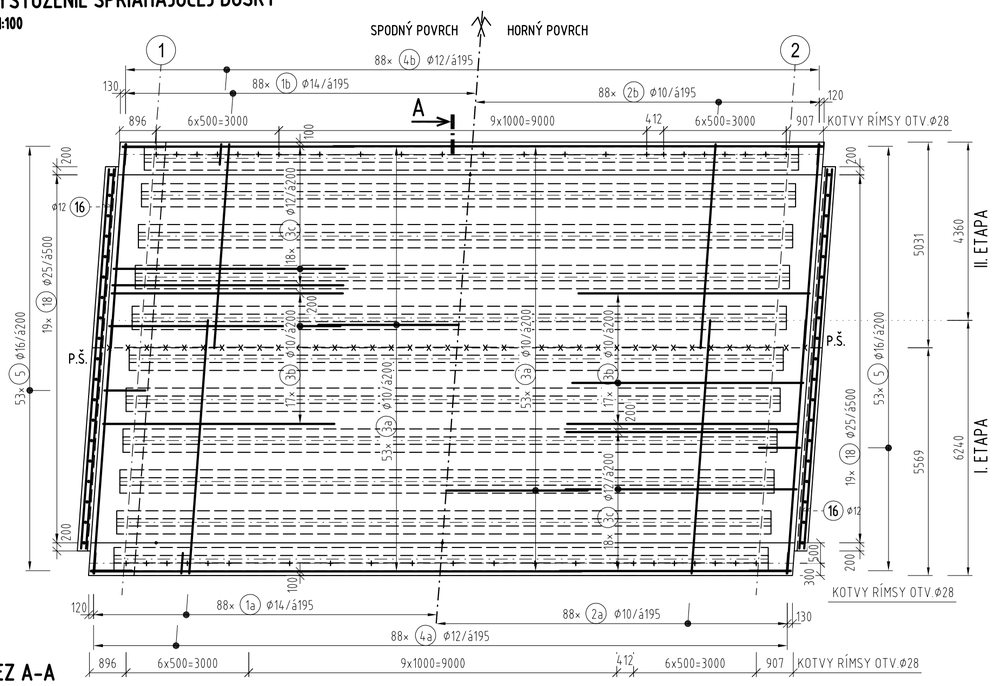

REZ A-A

M 1:50

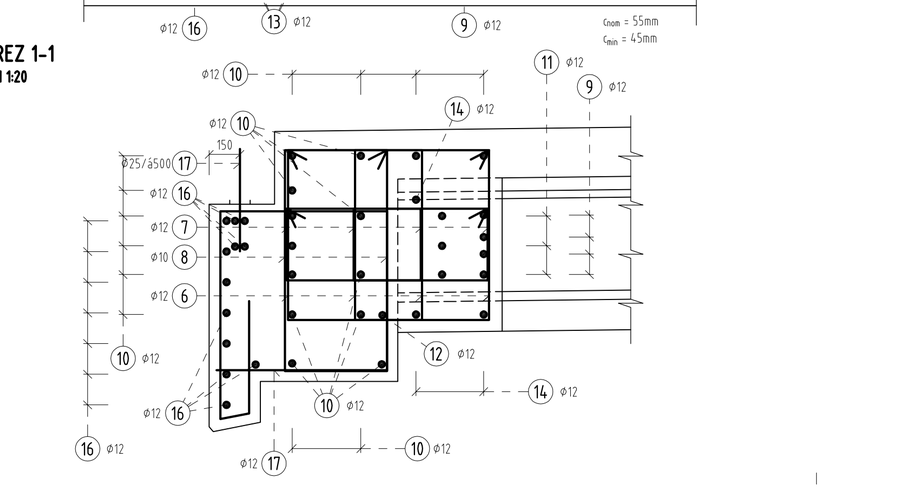

VYSTUŽENIE PRIEČNIKA

M 1:50

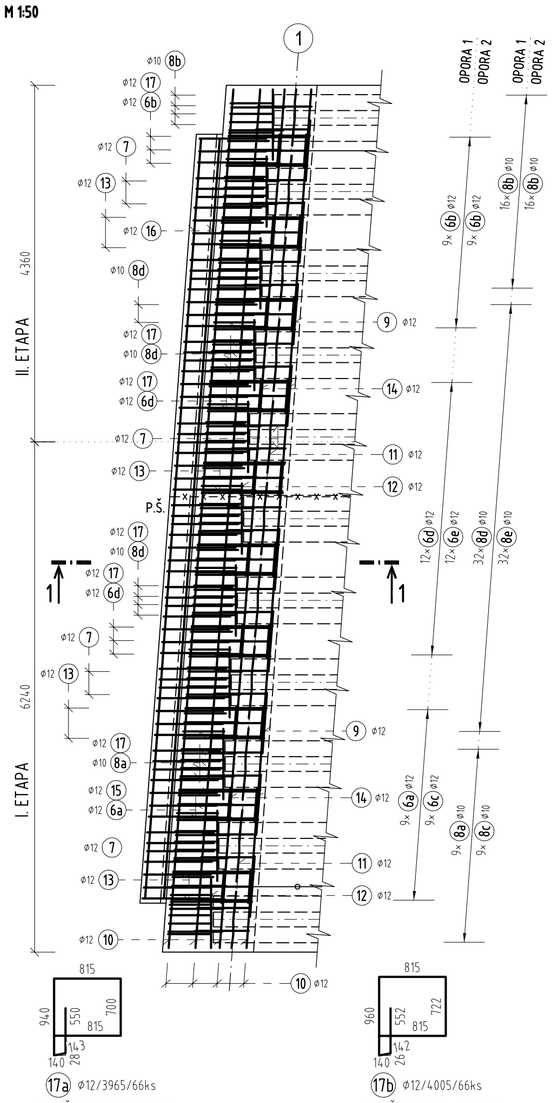

POLOŽKA JE NA OPORE 1

POLOŽKA JE NA OPORE 2

STAVEBNÉ MATERIÁLY		PRISLÚCHAJÚCE PRÍLOHY	
BETÓN :		VÝKRES TVARU :	X
SPRIAHAJÚCA DOSKA: STN EN 206-01 - C35/45 XC4,XD1, XF2 (SK)-Cl 0,2-Dmax16-S3 PRIEČNIK A ZAZUBENIE: STN EN 206-01 - C35/45 XC4,XD1, XF2 (SK)-Cl 0,2-Dmax16-S3		VÝKRES VÝSTUŽE :	X
OCEĽ :			
BETONÁRSKA OCEĽ	B 500B, f_{yk}=500 MPa, trieda ťažnosti "B", podľa STN EN 1992 1-1		

PRVÁ/ POSLEDNÁ POLOŽKA : 1 / 18 VYNECHANÉ : 18

POZNÁMKY :

- PRE HODNOTY MODULOV PRUŽNOSTI JEDNOTLIVÝCH PEVNOSTNÝCH TRIED BETÓNOV,JE NUTNÉ SPLNIŤ USTANOVENIA V ZMYSLE STN EN 1992-1-1(čl. 3.1.3, tab. 3.1).
- POLOŽKU č. 11 OHNÚŤ DO SMERU PRIEČNIKA.
- POLOŽKU č. 3a A 3b JE NUTNÉ PRESTRIEDAŤ PRI UKLADANÍ. POLOŽKA č. 3c SA NACHÁDZA V TUPÝCH ROHOCH PRI HORNOM AJ SPODNOM POVRCHU.
- HĹBKA KOTVENIA POLOŽKY č. 18 SA PRISPÔSOBÍ VÝŠKE PRECHODOVEJ DOSKY. MIN. KOTVENIE JE 250mm

KRYTIE VÝSTUŽE [mm] :

STAVEBNÝ PRVOK :	SPRIAH. DOSKA		PRIEČNIK							
	c_{min}	c_{nom}	c_{min}	c_{nom}	c_{min}	c_{nom}	c_{min}	c_{nom}	c_{min}	c_{nom}
VNÚTORNÉ/ SPODNÉ	40	50	45	55						
VONKAJŠIE/ HORNÉ	40	50	45	55						

MINIMÁLNY VNÚTORNÝ PRIEMER ZAKRIVENIA VLOŽIEK dr [mm]:

POLKRUHOVÝ HÁK, PRAVOUHLÝ HÁK, SLUČKA, OHYBY

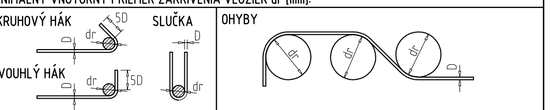

ØD	≤ 16 mm	>16 mm	t [mm]	≥100	Ø50 ≤ t ≤ 100	<50
Ødr	4D	7D	Ødr	10D	15D	20D

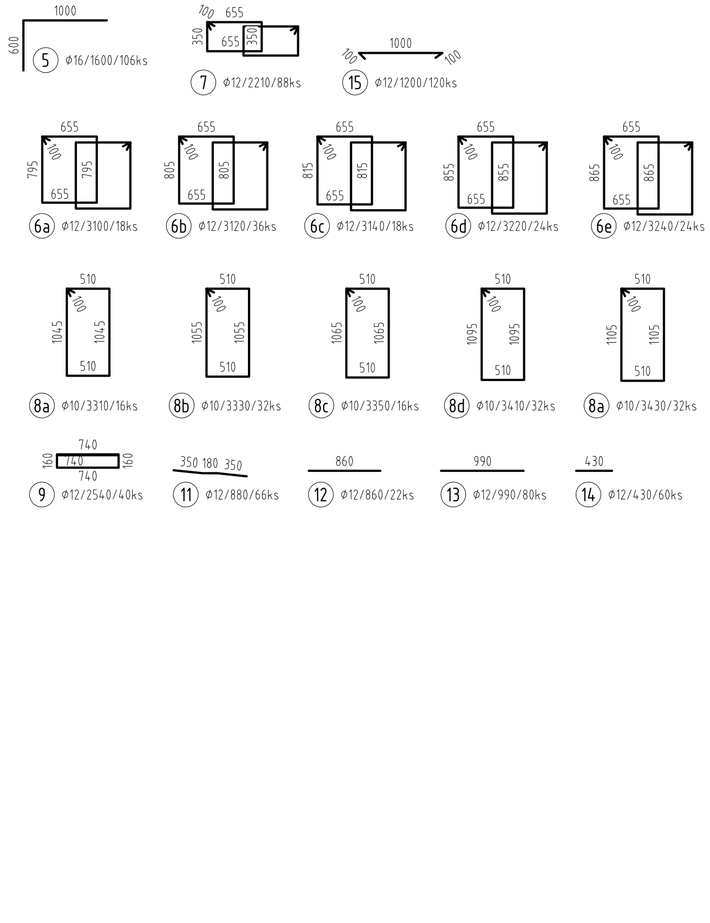

DETAIL SPRIAHAJÚCEJ DOSKY

M 1:20

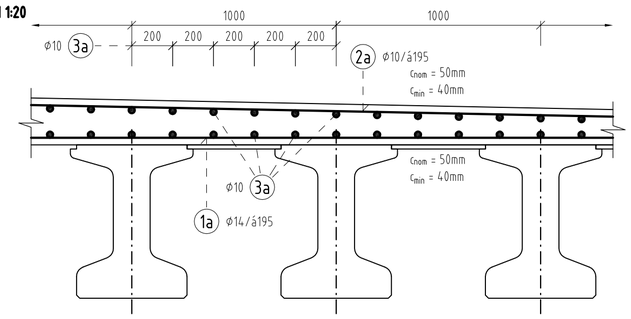

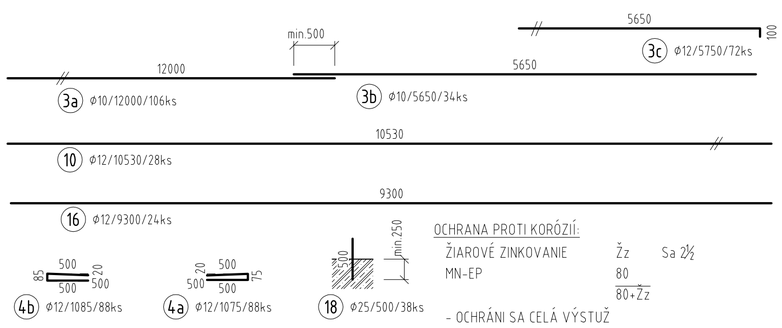

OCHRANA PROTI KORÓZII:

ŽIAROVÉ ZINKOVANIE	Žz	Sa 2½
MN-EP	80 / 80+Žz	

- OCHRÁNI SA CELÁ VÝSTUŽ

POHĽAD NA PRIEČNIK

M 1:20

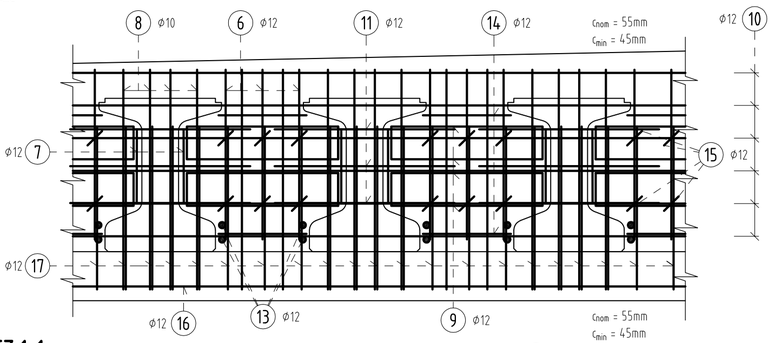

REZ 1-1

M 1:20

Položka				Celková dĺžka [m]				
Číslo pol.	Ø [m]	Dĺžka [m]	Počet [ks]	Ø10	Ø12	Ø14	Ø16	Ø25
1a	14	6.210	88			546.48		
1b	14	5.000	88			440.00		
2a	10	6.210	88	546.48				
2b	10	5.000	88	440.00				
3a	10	12.000	106	1272.00				
3b	10	5.650	34	192.10				
3c	12	5.750	72		414.00			
4a	12	1.075	88		94.60			
4b	12	1.085	88		95.48			
5	16	1.600	106				169.60	
6a	12	3.100	18		55.80			
6b	12	3.120	36		112.32			
6c	12	3.140	18		56.52			
6d	12	3.220	24		77.28			
6e	12	3.240	24		77.76			
7	12	2.210	88		194.48			
8a	10	3.310	16	52.96				
8b	10	3.330	32	106.56				
8c	10	3.350	16	53.60				
8d	10	3.410	32	109.12				
8e	10	3.430	32	109.76				
9	12	2.540	40		101.60			
10	12	10.530	28		294.84			
11	12	0.880	66		58.08			
12	12	0.860	22		18.92			
13	12	0.990	80		79.20			
14	12	0.430	60		25.80			
15	12	1.200	120		144.00			
16	12	9.300	24		223.20			
17a	12	3.965	66		261.69			
17b	12	4.005	66		264.33			
18	25	0.500	38					19.00
Celková dĺžka výstuže [m]				2882.58	2649.90	986.48	169.60	19.00
Jednotková hmotnosť [kg/m]				0.617	0.888	1.208	1.578	3.853
Hmotnosť výstuže [kg]				1778.55	2353.11	1191.67	267.63	73.21
Celková hmotnosť výstuže [kg]				5665				

D

201-00

ISPO spol. s r.o. Inžinierske stavby, Slovenská 86, 080 01 Prešov, tel.: 051/74 636 95, 74 636 99	ZODP.PROJEKTANT: ING.J.ANTOL	HL. PROJEKTANT: ING.J.ANTOL
	VYPRACOVAL: ING.R.FOTTA	KONTROLOVAL: ING.M.RUSÍN
OBJEDNÁVATEĽ: Slovenská správa ciest, Miletičova 19, 826 19 Bratislava		
OKRES: RIMAVSKÁ SOBOTA	KRAJ:BANSKOBYSTRICKÝ	
KAT.ÚZEMIE: Bátka		DÁTUM: 09/2018
STAVBA: I/16 RAKYTNÍK - R2 FIGA		STUPEŇ: DRS (DSP)
		Č.ZÁKAZKY: 2898
		MIERKA: 1:100; 20
OBJEKT: 201-00 - Rekonštrukcia mosta ev. č. 16-248		Č. PRÍLOHY: 6 / Č. SÚPRAVY:
PRÍLOHA : VÝKRES VÝSTUŽE NOSNEJ KONŠTRUKCIE		