PÔDORYS
M 1:100

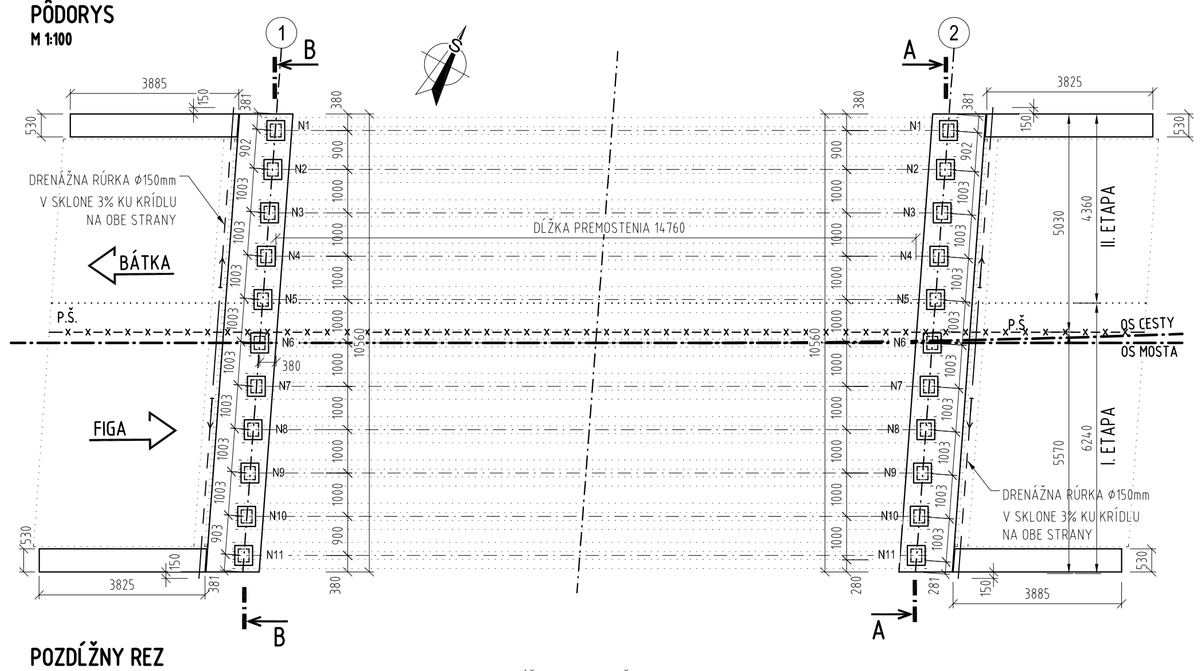

POZDĹŽNY REZ
M 1:100

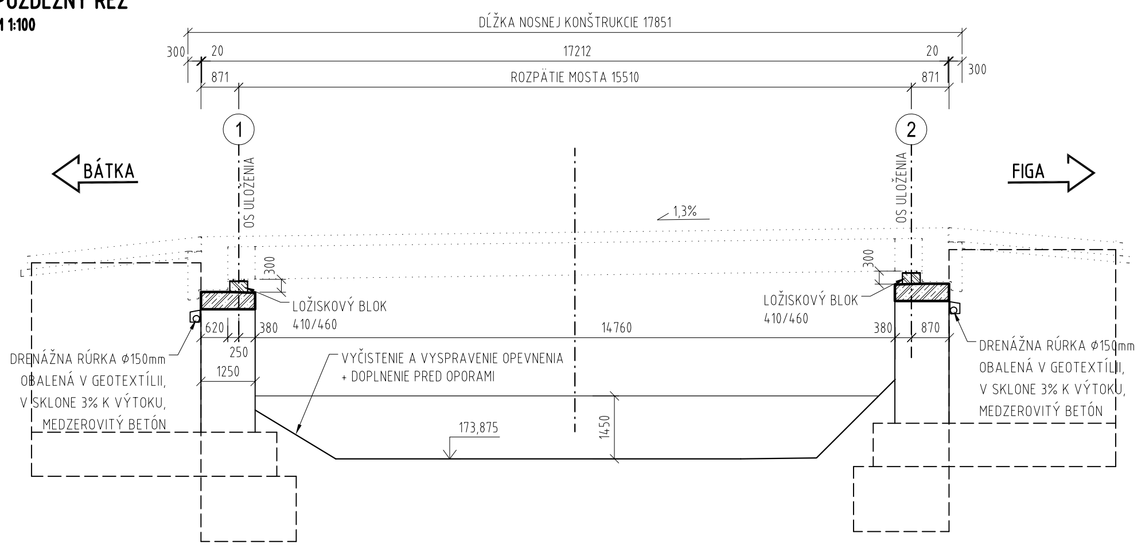

PRIEČNY REZ A-A
M 1:50

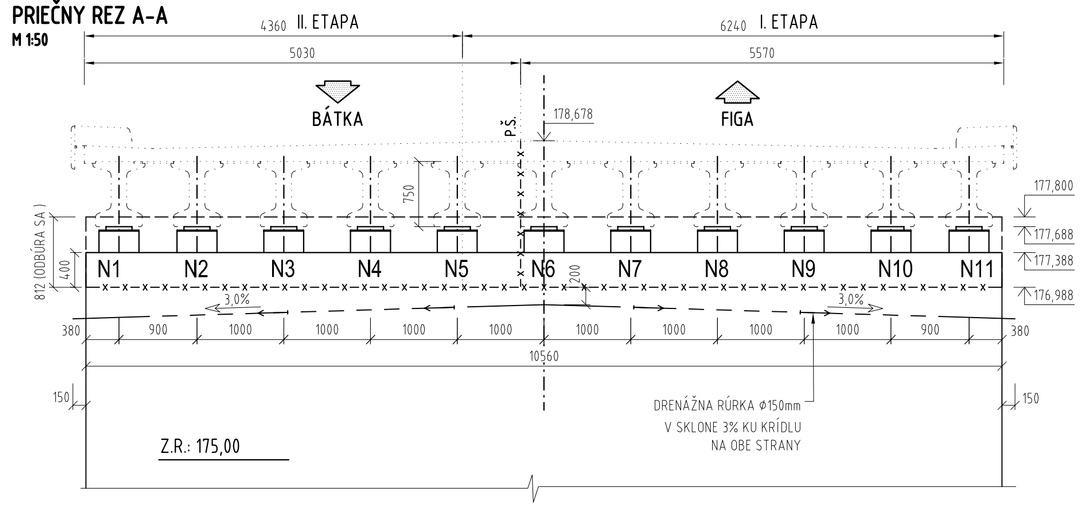

PRIEČNY REZ B-B
M 1:50

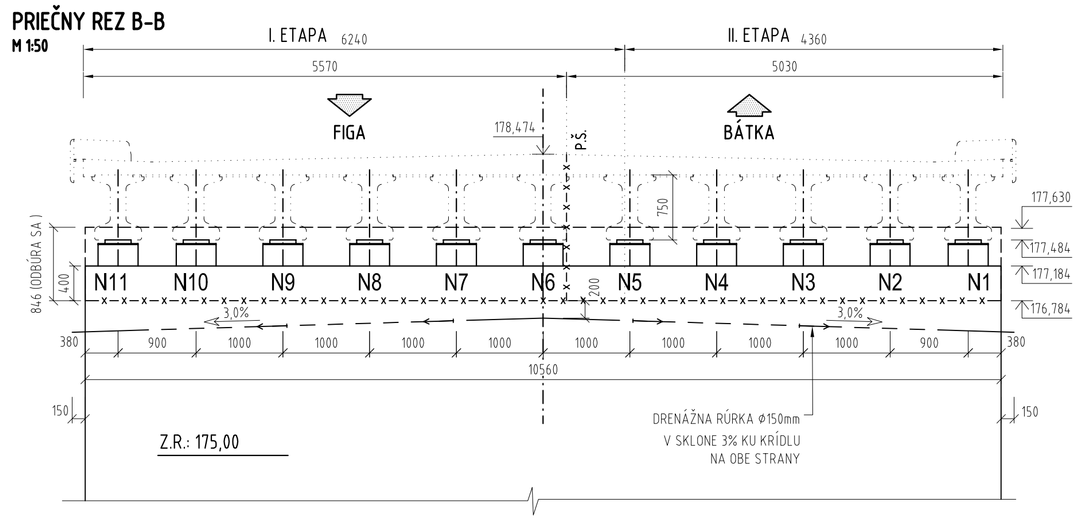

DETAIL LOŽISKOVÉHO BLOKU
M 1:25

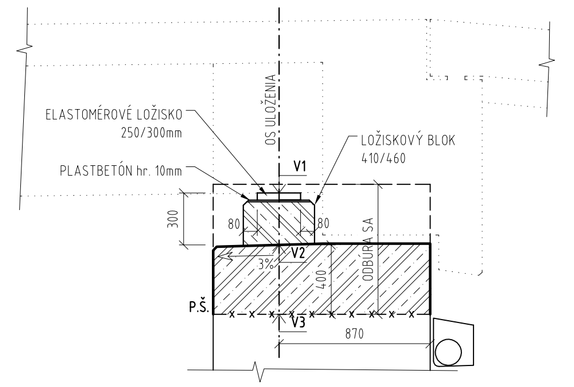

PÔDORYS LOŽISKOVÉHO BLOKU
M 1:25

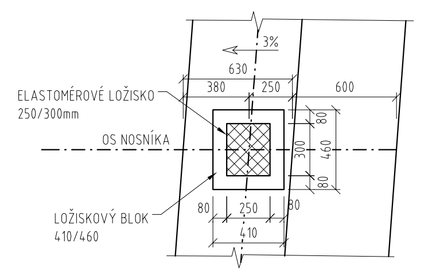

Položka				Celková dĺžka [m]		
Číslo pol.	Ø [m]	Dĺžka [m]	Počet [ks]	Ø12	Ø14	Ø16
1a	16	1.760	88			154.88
1b	16	1.590	110			174.90
2	12	1.400	88	123.20		
3	14	1.330	210		279.30	
4	14	3.005	210		631.05	
5a	12	6.210	36	223.56		
5b	12	5.000	36	180.00		
5c	14	1.630	32		52.16	
6	16	0.500	144			72.00
Celková dĺžka výstuže [m]				526.76	962.51	401.78
Jednotková hmotnosť [kg/m]				0.888	1.208	1.578
Hmotnosť výstuže [kg]				467.76	1162.71	634.01
Celková hmotnosť výstuže [kg]				2265		

VÝSTUŽ ÚLOŽNÉHO PRAHU
M 1:25

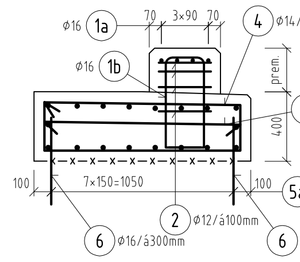

PÔDORYS BLOKU
M 1:25

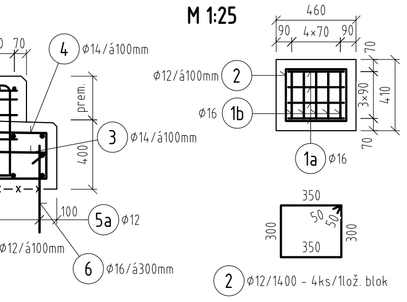

POHĽAD NA ÚLOŽNÝ PRAH
M 1:25

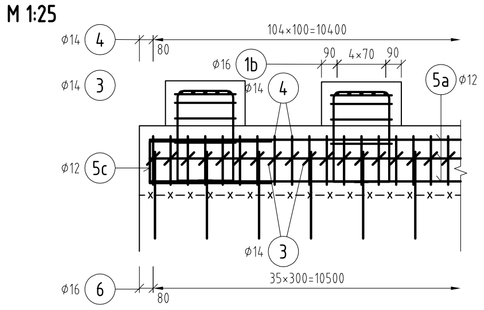

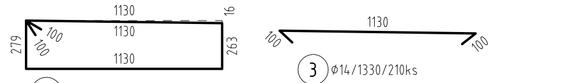

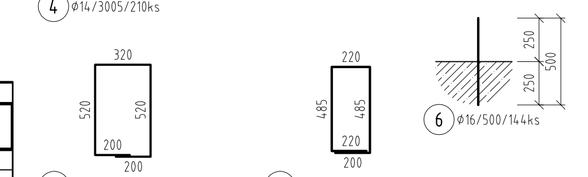

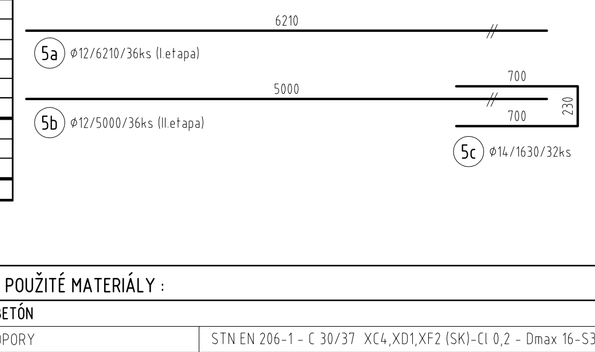

DOBETONÁVKA KRÍDEL - TVAR
M 1:25

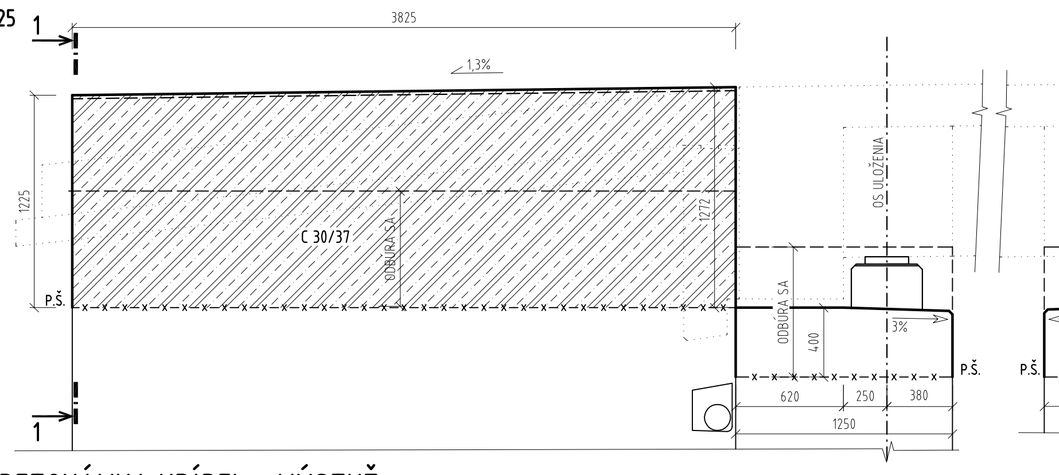

REZ 1-1 - TVAR
M 1:25

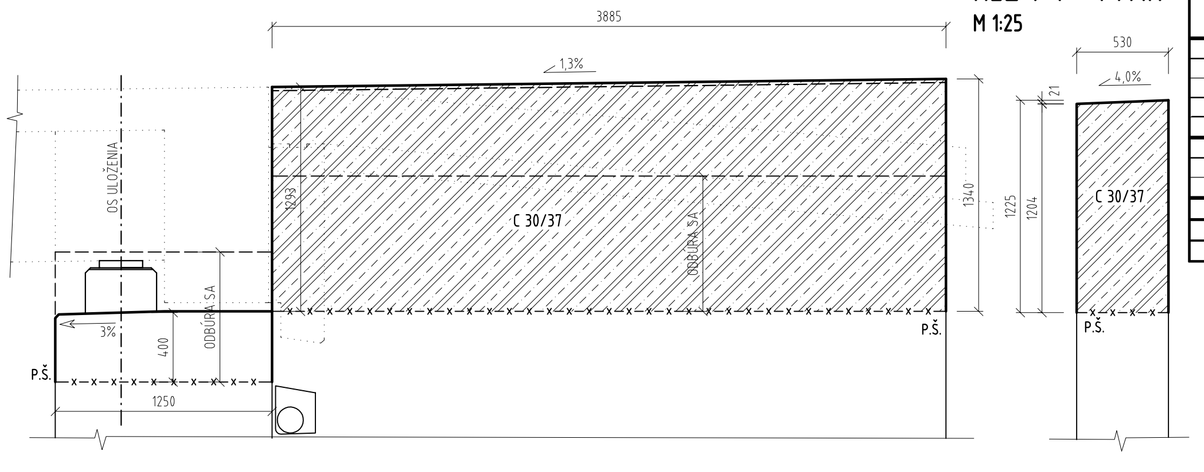

Položka				Celková dĺžka [m]	
Číslo pol.	Ø [m]	Dĺžka [m]	Počet [ks]	Ø12	Ø16
7	16	1.150	160		184.00
8	16	2.630	80		210.40
9	12	3.745	52	194.74	
10	12	0.515	120	61.80	
11	12	1.585	26	41.21	
Celková dĺžka výstuže [m]				297.75	394.40
Jednotková hmotnosť [kg/m]				0.888	1.578
Hmotnosť výstuže [kg]				264.40	622.36
Celková hmotnosť výstuže [kg]				887	
Hmot. spojovacieho materiálu [kg]				89	
Hmotnosť spolu pre 4 krídla [kg]				976	

DOBETONÁVKA KRÍDEL - VÝSTUŽ
M 1:25

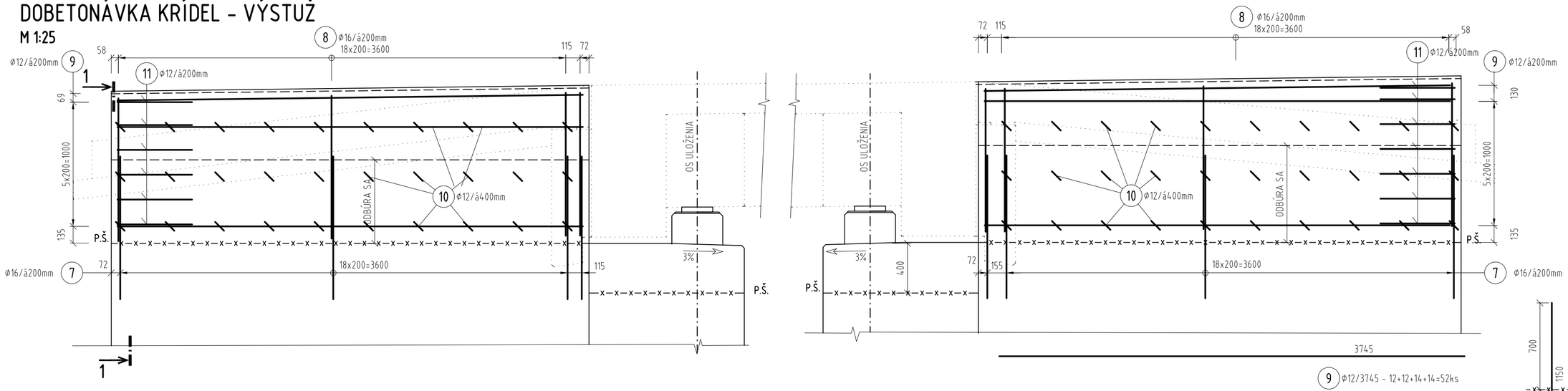

REZ 1-1 - VÝSTUŽ
M 1:25

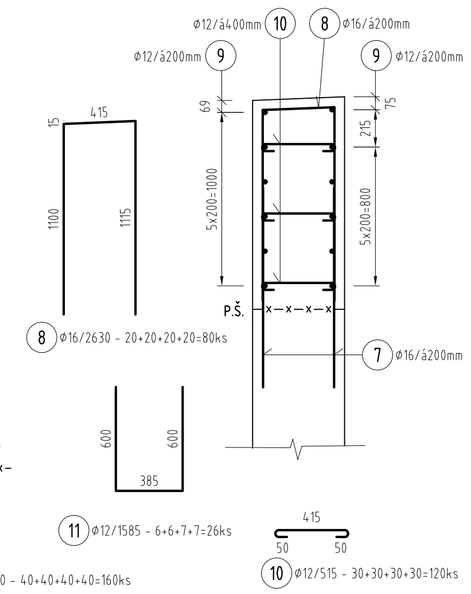

POUŽITÉ MATERIÁLY :	
BETÓN	
OPORY	STN EN 206-1 - C 30/37 XC4,XD1,XF2 (SK)-Cl 0,2 - Dmax 16-S3
LOŽISKOVÉ BLOKY	STN EN 206-1 -C 35/45 XC4,XD1,XF2 (SK)-Cl 0,2 - Dmax 16-S3
KRÍDLA	STN EN 206-1 -C 30/37 XC4, XD1, XF2-Cl 0,4-Dmax16-S3
OCEĽ	
BETONÁRSKA VÝSTUŽ	B 500B, f_{yk}=500MPa, tr. ťažnosti "B", podľa STN EN 1992 1-1

POZNÁMKY :

- PRE HODNOTY MODULOV PRUŽNOSTI JEDNOTLIVÝCH PEVNOSTNÝCH TRIED BETÓNOV, JE NUTNÉ SPLNIŤ USTANOVENIA V ZMYSLE STN EN 1992-1-1 (čl.3.1.3, ťab.3.1)
- PO ODBÚRANÍ KRÍDLA JE POTREBNÉ ZACHOVAŤ PÔVODNÚ VÝSTUŽ.

D
201-00

ISPO spol. s r.o. Inžinierske stavby
Slovenská 86, 080 01 Prešov
tel.: 051/74 636 95, 74 636 99

ZODP.PROJEKTANT: ING.J.ANTOL
HL. PROJEKTANT: ING.J.ANTOL
VYPRACOVAL: ING.R.FOTTA
KONTROLOVAL: ING.M.RUŠIN

OBJEDNÁVATEĽ: **Slovenská správa ciest, Miletičova 19, 826 19 Bratislava**
OKRES: RIMAVSKÁ SOBOTA
KRAJ:BANSKOBYSTRICKÝ
KAT.ÚZEMIE: Bátka
DÁTUM: 09/2018
STAVBA: **I/16 RAKYTNÍK - R2 FIGA**
STUPEŇ: DRS (DSP)
Č.ZÁKAZKY: 2898
MIERKA: 1:100, 50, 25
OBJEKT: **201-00 - Rekonštrukcia mosta ev. č. 16-248**
Č. PRÍLOHY: 4
Č. SÚPRAVY:
PRÍLOHA : **VÝKRES TVARU A VÝSTUŽE SPODNEJ STAVBY**