ULOŽENIE VODOVODNÉHO POTRUBIA

PRIEČNY REZ – KOMUNIKÁCIA:

ASFALTOVÝ BET. STREDNOZRNÝ
OBALOVANÉ KAMENIVO STREDNOZRNÉ
CEMENTOVÉ STABILIZÁCIA

ŠTRKOPIESOK

ZHUT. OBSYP
PIESOK

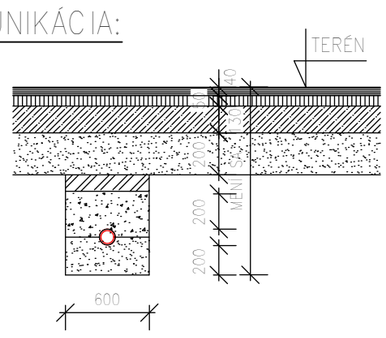

PRIEČNY REZ ZELEŇ:

SPÄTNÝ ZÁSYP

ZHUT. OBSYP
PIESOK

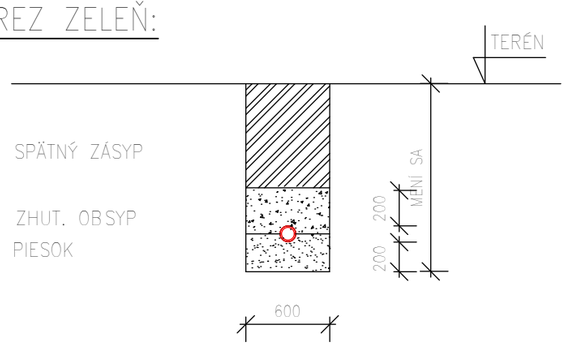

ULOŽENIE KANALIZAČNÉHO POTRUBIA

PRIEČNY REZ – KOMUNIKÁCIA:

ASFALTOVÝ BET. STREDNOZRNÝ
OBALOVANÉ KAMENIVO STREDNOZRNÉ
CEMENTOVÉ STABILIZÁCIA

ŠTRKOPIESOK

ZHUT. OBSYP
PIESOK

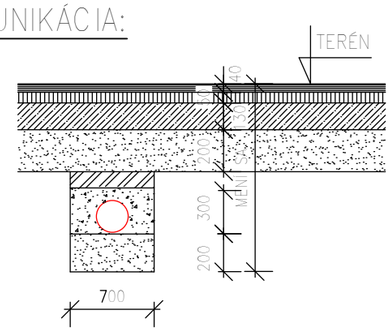

PRIEČNY REZ ZELEŇ:

SPÄTNÝ ZÁSYP

ZHUT. OBSYP
PIESOK

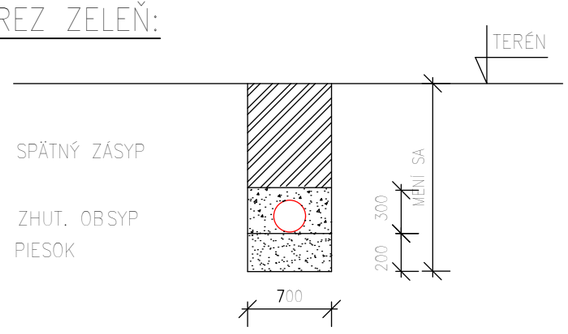

KANALIZAČNÁ PRÍPOJKA

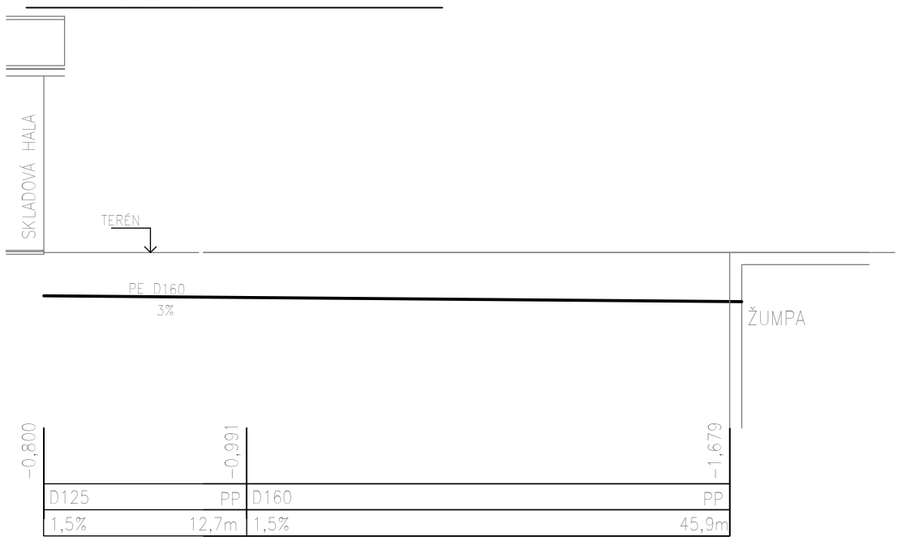

ZODP. PROJEKTANT:	GÁBIEL VERES
VYPRACOVAL:	Ing. TÍMEA PÁLFY
INVESTOR – STAVEBNÍK:	VITA – ZEL & company, spol. s r.o., Nová 1473, Marcelová, PSČ 946 32, SR
MIESTO STAVBY:	Marcelová

STAVBA: SKLAD PRE CELOROČNÉ SKLADOVANIE ZELENINY	
OBSAH VÝKRESU: PRIEČNE REZY	

FORMÁT:	2xA4
DÁTUM:	2019. október
ČASŤ:	zdravotechnika
Č. ZÁKAZKY:	
MIERKA:	Č. VÝKRESU:
	ZTI 4

ODLUČOVAČ ROPNÝCH LÁTOK
OLEOPATOR–C FST NS3 SF600

REZ

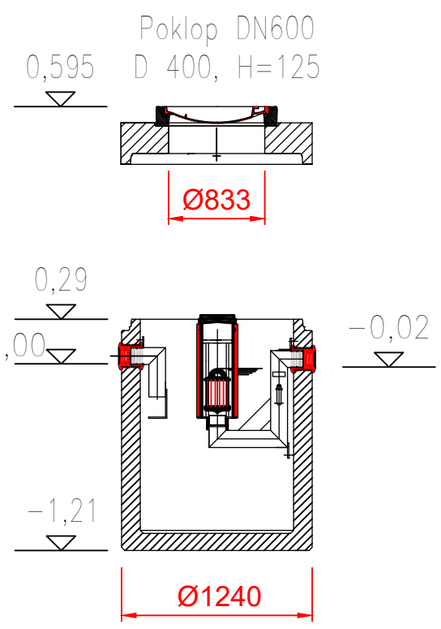

PÔDORYS

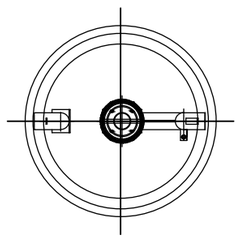

AKUMULAČNÁ NÁDRŽ KL AN33

KLARTEC, spol. s r.o.
Mikovíniho 8
917 01 Trnava

1 BETÓNOVÁ NÁDRŽ
2 BETÓNOVÝ POKLOP
3 BETÓNOVÁ SKRUŽ
4 POKLOP 600x600

REZ A–A'

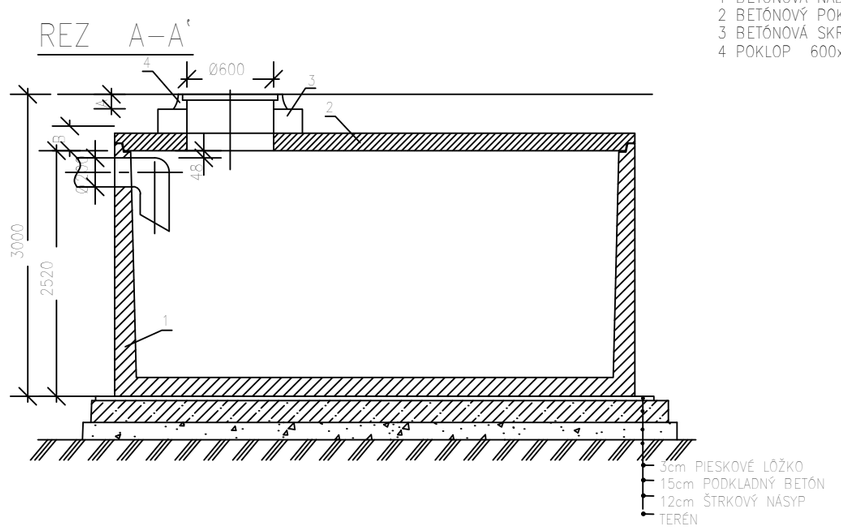

PÔDORYS

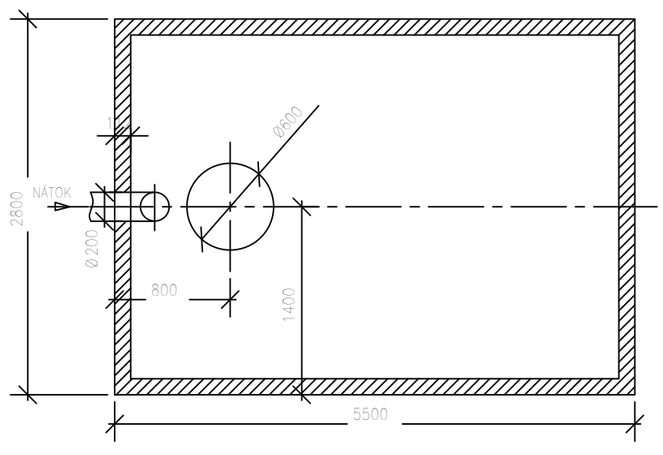

ZODP. PROJEKTANT:	GÁBIEL VERES
VYPRACOVAL:	Ing. TÍMEA PÁLFY
INVESTOR – STAVEBNÍK:	VITA – ZEL & company, spol. s r.o., Nová 1473, Marcelová, PSČ 946 32, SR
MIESTO STAVBY:	Marcelová

STAVBA: SKLAD PRE CELOROČNÉ SKLADOVANIE ZELENINY	
OBSAH VÝKRESU: ODLUČOVAČ ROPNÝCH LÁTOK, ŽUMPA KLARTEC KL AN33	

FORMÁT:	2xA4
DÁTUM:	2019. október
ČASŤ:	zdravotechnika
Č. ZÁKAZKY:	
MIERKA:	Č. VÝKRESU:
	ZTI 5