PÔDORYS ZÁKLADOV

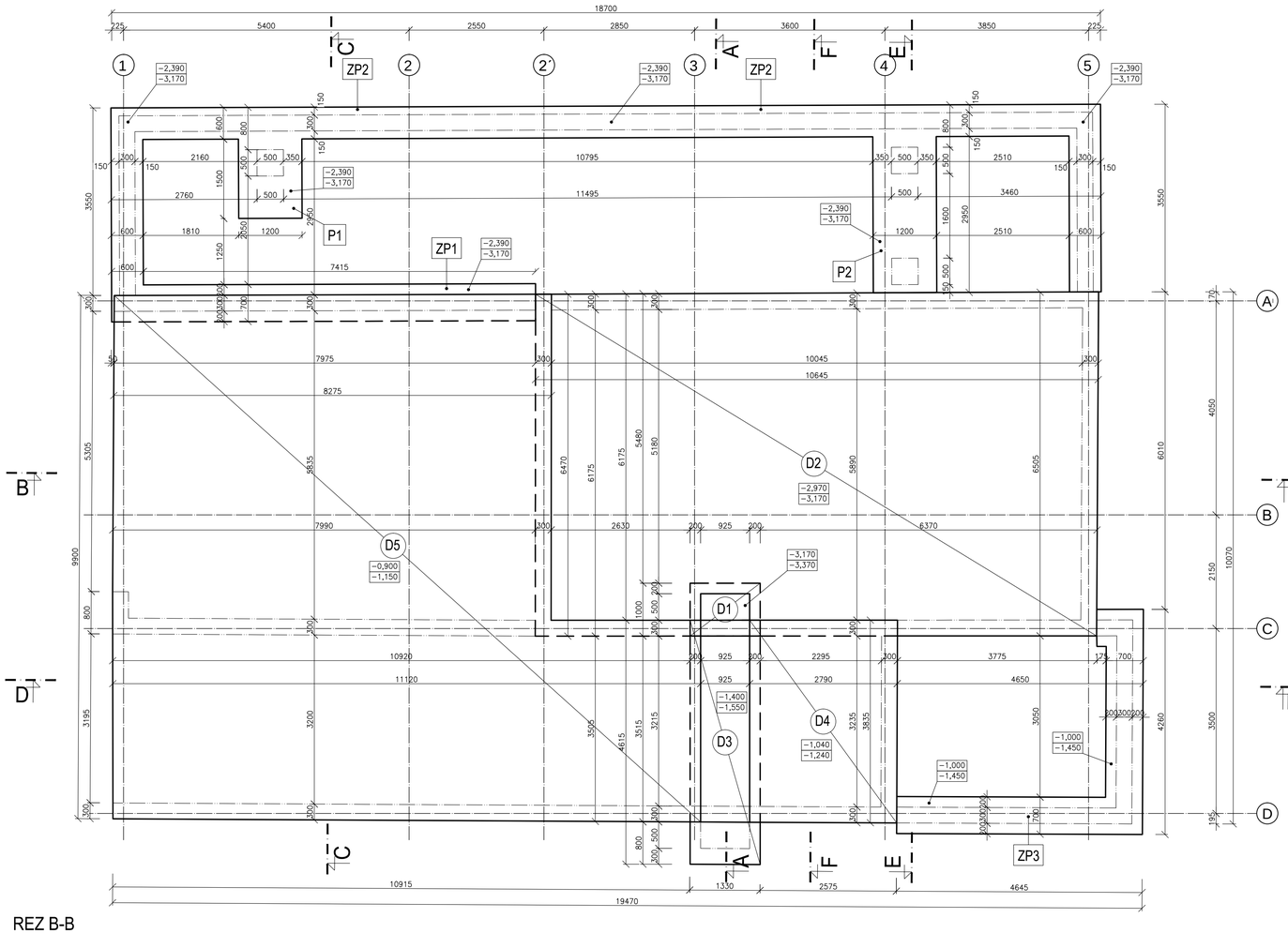

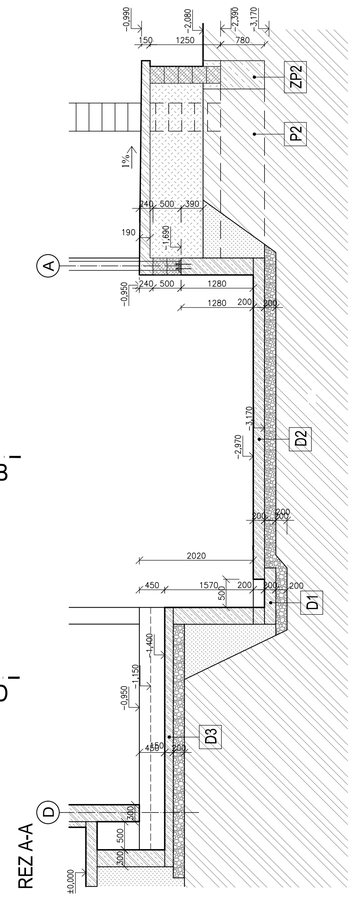

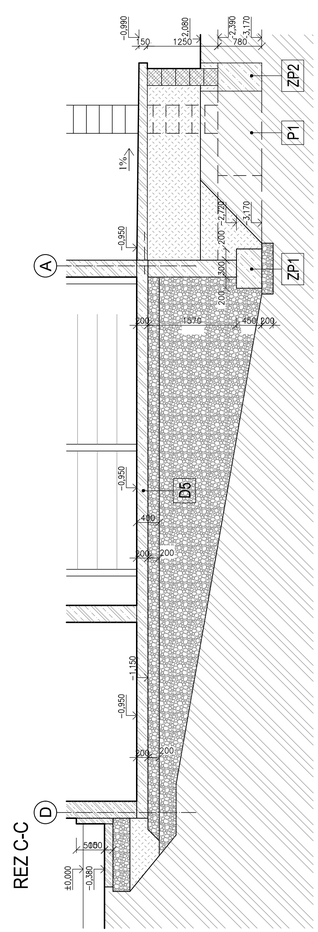

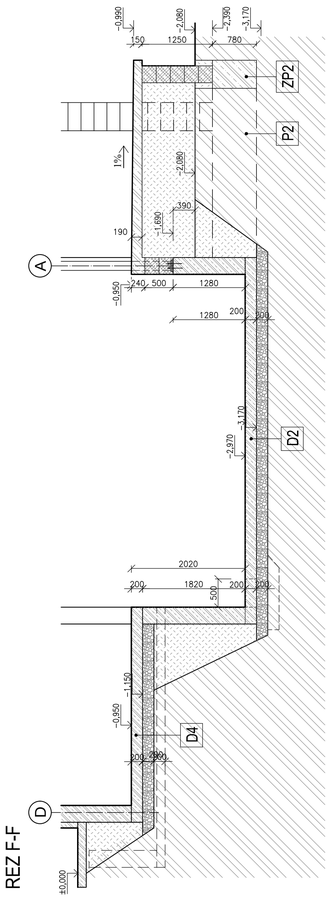

REZ B-B

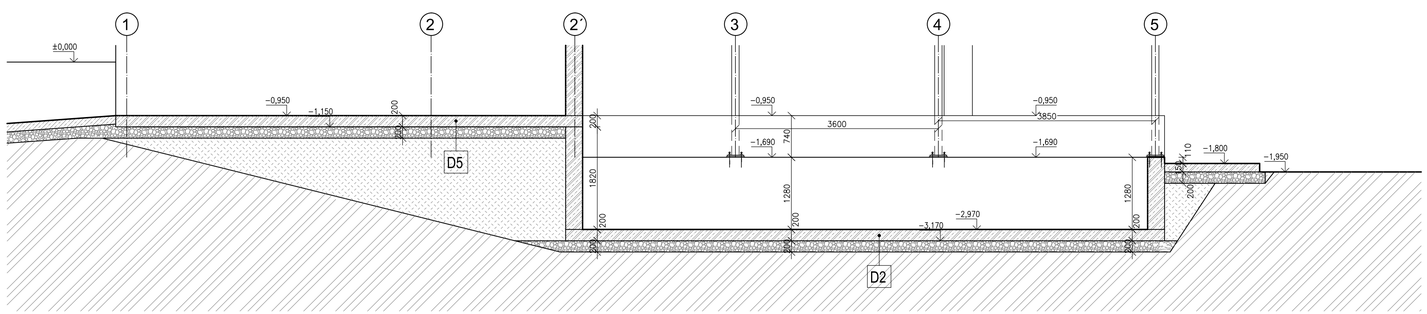

REZ E-E

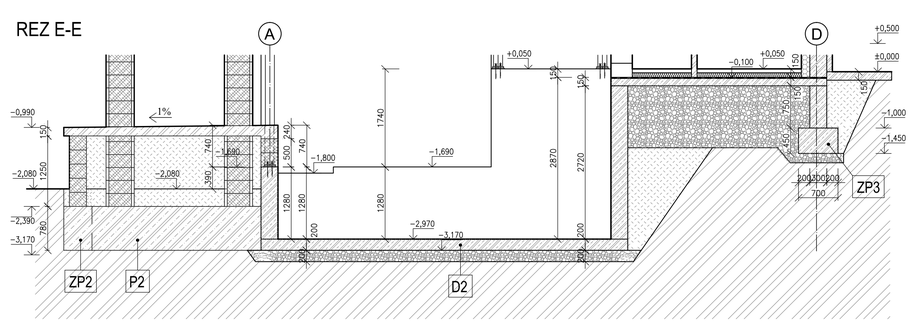

REZ D-D

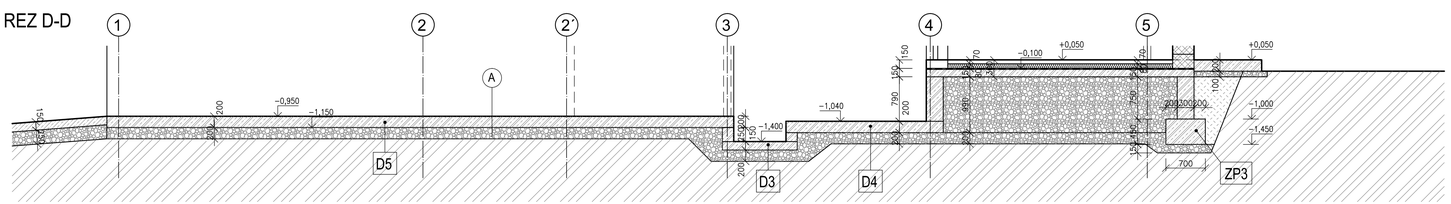

OCEĽ: B 505 B (10 505 R)

BETÓN STN EN 206-1: C30/37-XC3,XF3(SK)-Cl 0,4-Dmax16-S3

ZP1, ZP2, ZP3 – ZÁKLADOVÝ PÁS
P1, P2 – ZÁKLADOVÁ PÄTKA
D1 - D5 – ZÁKLADOVÁ DOSKA

TENTO VÝKRES JE 1 LISTOVÝ

Zodp.proj.	Vypracoval	Kreslil	H.I.P.
Ing. Ján MALAST	Ing. Pavol GAGO	Ing. Pavol GAGO	Ing. Ján MALAST
Okresný úrad: TRENČÍN		Mestský úrad: TRENČÍN	
Investor: BIOPLYN BIEROVCE s.r.o. Centrum II, 018 41 Dubnica n/Váhom			

BIOPLYNOVÁ STANICA VEĽKÉ BIEROVCE – VYUŽITIE ODPADOVÉHO TELPA

SO 16 – SUŠIACA A GRANULAČNÁ LINKA

1.1 ARCHITEKTONICKÉ A STAVEBNÉ RIEŠENIE

Názov: VÝKRES ZÁKLADOV

MalaSTAV s.r.o.
Olbrachtova 20, 91101 Trenčín
IČO:36328626, tel.032/6580772

Σ Formátov	10xA4
Dátum	09.2018
Stupeň dok.	DSP
Z.č.	65–0537–18
Arch.č.	MA 065/2018
Mierka:	1:50
Por. č.v.	01