DRAPALKA

PF č.1
KM 0,04500

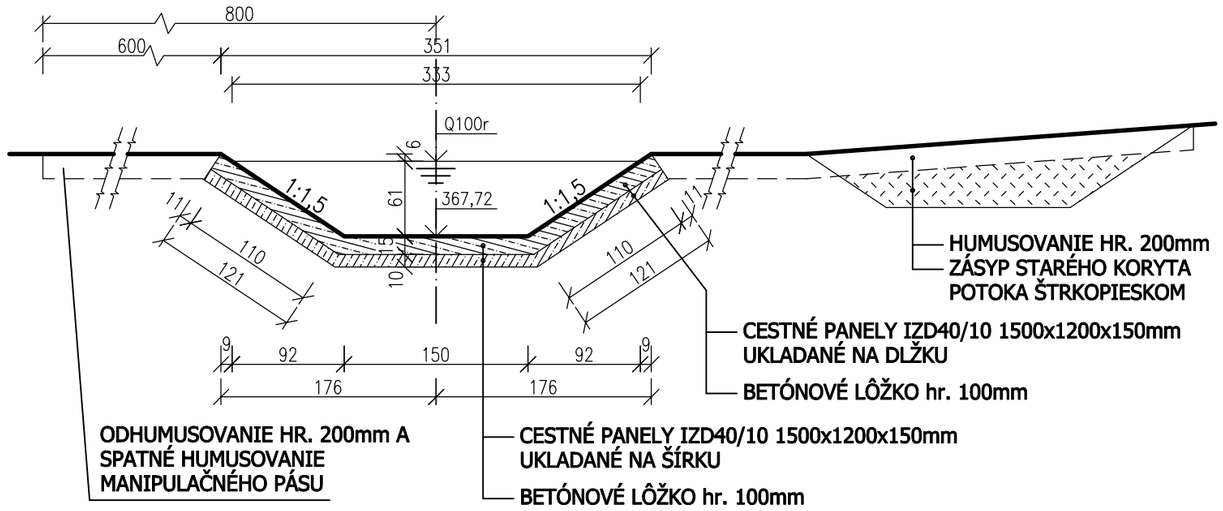

PF č.2
KM 0,18467

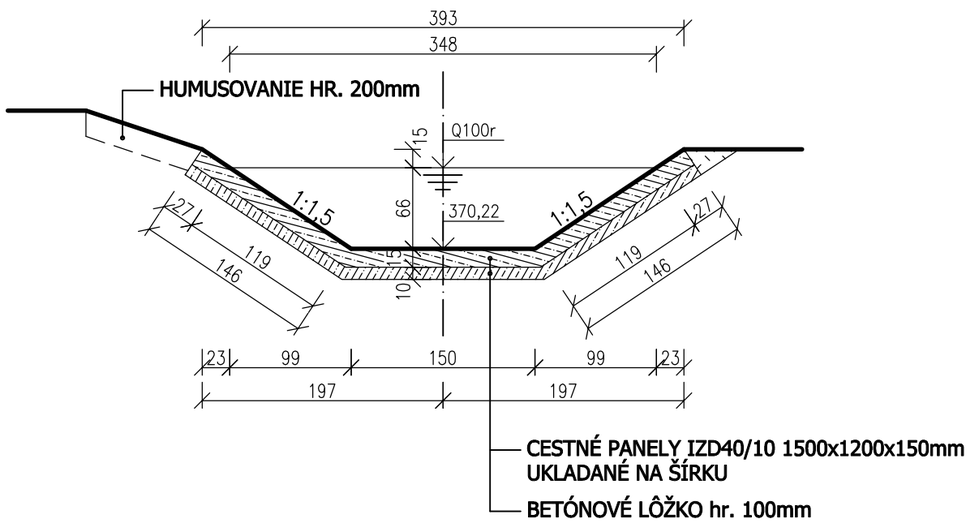

HYDROTECHNICKÝ VÝPOČET:

$F = \frac{3,33+1,50}{2} \times 1,61 = 1,47m^2$

$O = (2 \times 1,10) + 1,50 = 3,70m$

$R = \frac{F}{O} = \frac{1,47}{3,70} = 0,397$

$C = 67,02;\ n = 0,013;\ J = 2,10\% = 0,021$

$V = C \times \sqrt{R \times J} = 67,02 \times \sqrt{0,397 \times 0,021} = 6,12m/s$

$Q = F \times V = 1,47 \times 6,12 = 9,0m^3/s = Q100r$

$F = \frac{3,51+1,50}{2} \times 0,68 = 1,71m^2$

$O = (2 \times 1,225) + 1,50 = 3,95m$

$R = \frac{F}{O} = \frac{1,71}{3,95} = 0,433$

$C = 67,96;\ n = 0,013;\ J = 1,06\% = 0,0106$

$V = C \times \sqrt{R \times J} = 67,96 \times \sqrt{0,433 \times 0,0106} = 4,60m/s$

$Q = F \times V = 1,71 \times 4,60 = 7,9m^3/s = Q100r = 8,0m^3/s$

ARCHITEKTONICKÉ A STAVEBNÉ RIEŠENIE

VED. PROJEKTANT VELGOS S.	PROJEKTANT VELGOS S. Ing. STAROŇ J.	IRPO - VELGOS Stanislav inžinierska, realizačná, projektová a obchodná činnosť v stavebníctve Sabinovská 14, 080 01 PREŠOV
DIEL: ASR	ÚČEL: DSP	
ČASŤ: STAVEBNÁ	DÁTUM: 08/2009	
INVESTOR: Obec HABURA		2 x A4
STAVBA: Protipovodňová ochrana miestnych komunikácií - obec HABURA		M 1:50
OBSAH: SO 01 DRAPALKA - CHAR. VZ. REZY, HYDROTECH. VÝPOČET		Č.V.