Oznámenie o zmene navrhovanej činnosti

podľa § 29, písm. b) zákona 24/2006 Z.z. o posudzovaní vplyvov na životné prostredie

Inštalácia zariadenie pre automatizované zakladanie a plnenie foriem na linke výroby syrov

	Meno	*Dátum*	*Podpis*
Spracoval	Ing. Adam Čevela	Marec 2019	
Rozdeľovník:	2x MŽP 1x Tatranská mliekareň a.s.	**Číslo projektu:** 759-R13-Z	**Výtlačok číslo:**

SCPC, s.r.o.
Púchovská 8
831 06 Bratislava
Tel.: 02 44 45 43 28
info@scpc.sk
www.scpc.sk

OBSAH

Obsah 2
I. ÚDAJE O NAVRHOVATEĽOVI 3

1. Názov (meno). 3
2. Identifikačné číslo. 3
3. Sídlo. 3
4. Meno, priezvisko, adresa, telefónne číslo a iné kontaktné údaje oprávneného zástupcu navrhovateľa. 3
5. Meno, priezvisko, adresa, telefónne číslo a iné kontaktné údaje kontaktnej osoby, od ktorej možno dostať relevantné informácie o navrhovanej činnosti a miesto na konzultácie. 3

II. Názov zmeny navrhovanej činnosti 4
III. Údaje o zmene navrhovanej činnosti 4

1. Umiestnenie navrhovanej činnosti (kraj, okres, obec, katastrálne územie, parcelné číslo). 4
2. Opis technického a technologického riešenia vrátane požiadaviek na vstupy (záber pôdy, spotreba vody, ostatné surovinové a energetické zdroje, dopravná a iná infraštruktúra, nároky na pracovné sily, iné nároky) a údajov o výstupoch (napríklad zdroje znečistenia ovzdušia, odpadové vody, iné odpady, zdroje hluku, vibrácií, žiarenia, tepla a zápachu, iné očakávané vplyvy, napríklad vyvolané investície). 5
2.1 Opis technického a technologického riešenia. 5
3. Prepojenie s ostatnými plánovanými a realizovanými činnosťami v dotknutom území a možné riziká havárií vzhľadom na použité látky a technológie. 12
4. Druh požadovaného povolenia navrhovanej činnosti podľa osobitných predpisov. 12
5. Vyjadrenie o predpokladaných vplyvoch zmeny navrhovanej činnosti presahujúcich štátne hranice 12
6. Základné informácie o súčasnom stave životného prostredia dotknutého územia vrátane zdravia ľudí. 13

IV. Vplyvy na životné prostredie a zdravie obyvateľstva vrátane kumulatívnych a synergických 15
V. Všeobecne zrozumiteľné záverečné zhrnutie 16
VI. Prílohy 18
VII. dátum vypracovania 18
VIII. Meno, priezvisko, adresa a podpis spracovateľa oznámenia 18
IX. Podpis oprávneného zástupcu navrhovateľa 18
.....22

I. ÚDAJE O NAVRHOVATEĽOVI

1. Názov (meno).

Tatranská mliekareň a.s.

2. Identifikačné číslo.

IČO: 31 654 363

3. Sídlo.

Nad traťou 26
Kežmarok 060 01

4. Meno, priezvisko, adresa, telefónne číslo a iné kontaktné údaje oprávneného zástupcu navrhovateľa.

Ing. Ľubomír Valčuha – člen predstavenstva
Nešporova 2538/23, Poprad 058 01
valcuha@tami.sk

PhDr. Ján Husák - člen predstavenstva
Na kopci 104 , 059 52 Veľká Lomnica

5. Meno, priezvisko, adresa, telefónne číslo a iné kontaktné údaje kontaktnej osoby, od ktorej možno dostať relevantné informácie o navrhovanej činnosti a miesto na konzultácie.

Za navrhovateľa:

- Ing. Pitoňák Pavel,
  Tatranská mliekareň a.s.
  Nad Traťou 26
  060 01 Kežmarok
  pitonak@tami.sk
  mobil : 0903987046
  tel: 00421 52 4515176

Za spracovateľa zámeru:

- Ing. Adam Čevela,
  SCPC, s.r.o., Púchovská 8, 831 06 Bratislava,
  tel.: 0948 002 241,
  email: cevela@scpc.sk

Miesto konzultácie je totožné s adresou navrhovateľa.

II. NÁZOV ZMENY NAVRHOVANEJ ČINNOSTI

Inštalácia zariadenie pre automatizované zakladanie a plnenie foriem na linke výroby syrov

III. ÚDAJE O ZMENE NAVRHOVANEJ ČINNOSTI

V zmysle zákona č. 24/2006 Z. z. o posudzovaní vplyvov na životné prostredie a o zmene a doplnení niektorých zákonov v znení neskorších predpisov je možné činnosť zaradiť podľa prílohy č. 8 zákona EIA, do odvetvia 12. Potravinársky priemysel, položka 8. Mliekarne a priemyselné výrobne mliečnych výrobkov s kapacitou spracovaného mlieka od 200 t/deň (Časť A – povinné hodnotenie).

Navrhovanou zmenou technológie nedôjde k zmene kapacity spracovaného mlieka.

1. **Umiestnenie navrhovanej činnosti (kraj, okres, obec, katastrálne územie, parcelné číslo).**

Prevádzka sa nachádza v priemyselnej zóne pri ceste na Rakúsy, na severnom okraji mesta Kežmarok.

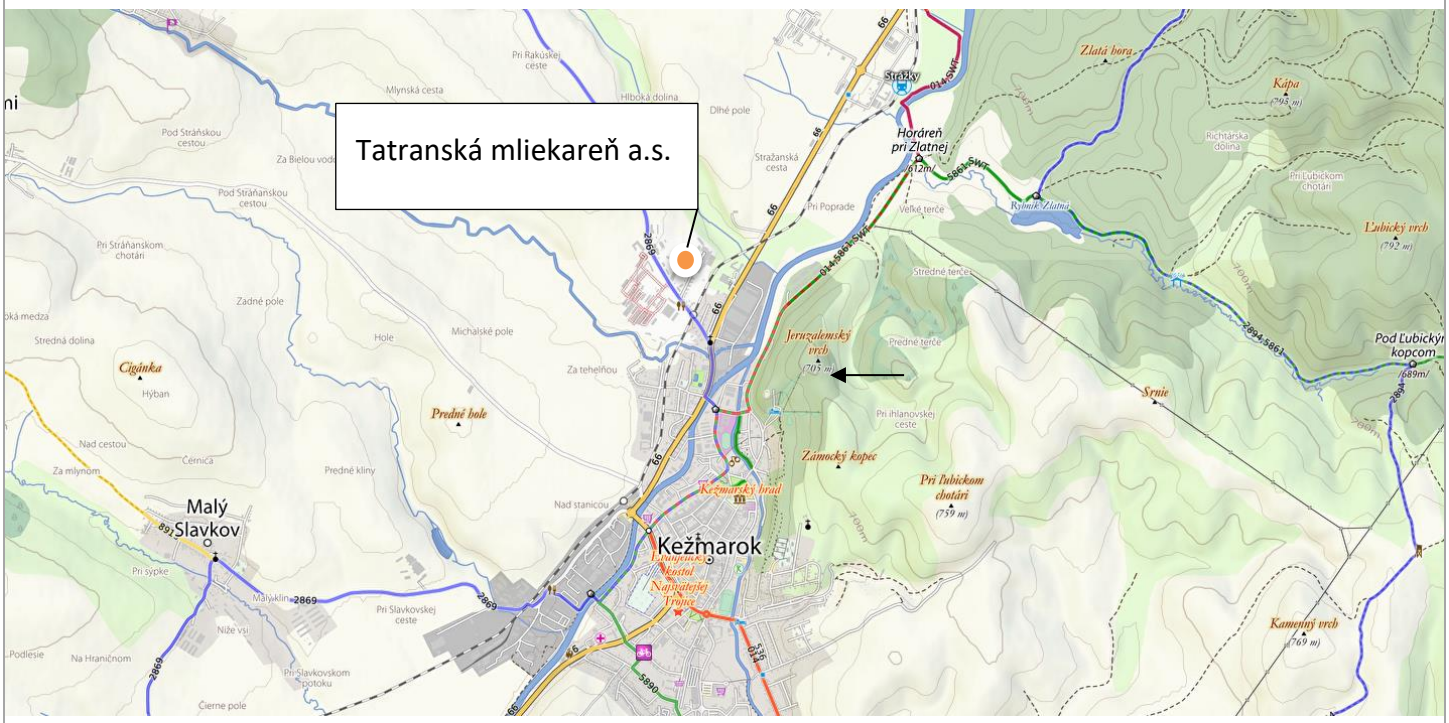

Zdroj: https://www.freemap.sk

Kraj: Prešovský
Okres: Kežmarok
Obec: Kežmarok
Katastrálne územie: Kežmarok

Umiestnenie činnosti sa nemení, nakoľko sa jedná o inováciu technológie situovanú v areály mliekarne, pričom nie je potrebné rozširovať alebo meniť stavebné objekty a areál mliekarne. Prevádzka je situovaná v zastavanom území obce (intravilán mesta Kežmarok). Umiestnenie technológii sa bude týkať parcely číslo 2338/1.

2. Opis technického a technologického riešenia vrátane požiadaviek na vstupy (záber pôdy, spotreba vody, ostatné surovinové a energetické zdroje, dopravná a iná infraštruktúra, nároky na pracovné sily, iné nároky) a údajov o výstupoch (napríklad zdroje znečistenia ovzdušia, odpadové vody, iné odpady, zdroje hluku, vibrácií, žiarenia, tepla a zápachu, iné očakávané vplyvy, napríklad vyvolané investície).

2.1 Opis technického a technologického riešenia.

V súčasnosti je schválená maximálna kapacita prevádzky do 300 ton spracovaného mlieka denne. Navrhovanou zmenou činnosti nedôjde k zmene súčasnej kapacity spracovaného mlieka.

Navrhovaná zmena bude spočívať v inštalácii zariadenie pre automatizované zakladanie a plnenie foriem na linke výroby syrov. Touto inštaláciou bude nahradené manuálne zakladanie a plnenie foriem v rámci technologickej linky, vďaka čomu sa zvýši kvalita a efektívnosť výroby mliečnych produktov.

Organizačné zabezpečenie projektu bude žiadateľ zabezpečovať vo vlastnej réžii v spolupráci z dodávateľmi technológií, ktorí vzídu z procesu verejného obstarávania.

V súčasnej dobe je navrhovaná zmena činnosti iba v štádiu plánovania a žiadania o nenávratné finančné prostriedky (NFP). Z tohto dôvodu nie sú známe presné informácie o jednotlivých zariadeniach, iba ich orientačné špecifikácie a technické požiadavky

Technické a technologické požiadavky na zariadenie sú nasledujúce:

A/ Automatizácia zakladania foriem do linky na výrobu syrov

Technologické zariadenie musí zabezpečiť depaletizáciu predpripraveného stohu foriem. Stoh foriem je zložený pre každý typ syrov z rôzneho počtu foriem s nadstavbou foriem a z jedného kusa pojazdového vozíka rovnakého pre všetky stohy foriem.

- **1 druh:** forma s nadstavbou na syr **Encián**, rozmery formy s nadstavcom (š x d x v) 557.5 mm x 1049.5 mm, počet foriem s nadstavbami v jednom stohu = 11

  Forma :

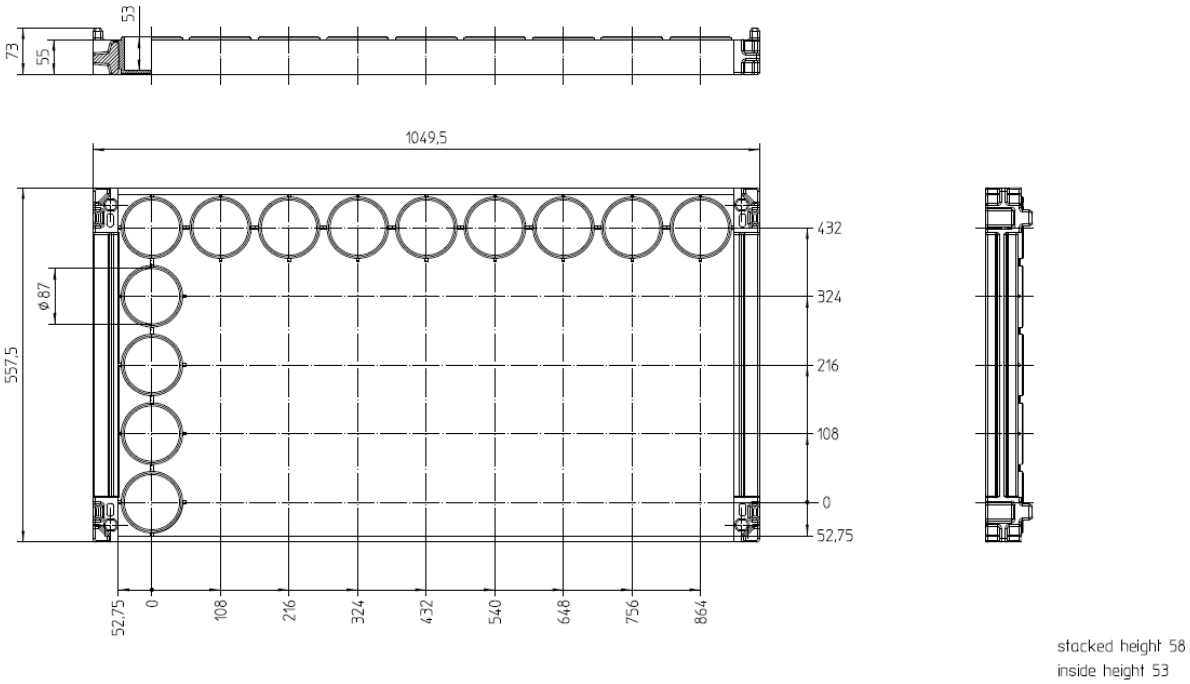

  Nadstavba :

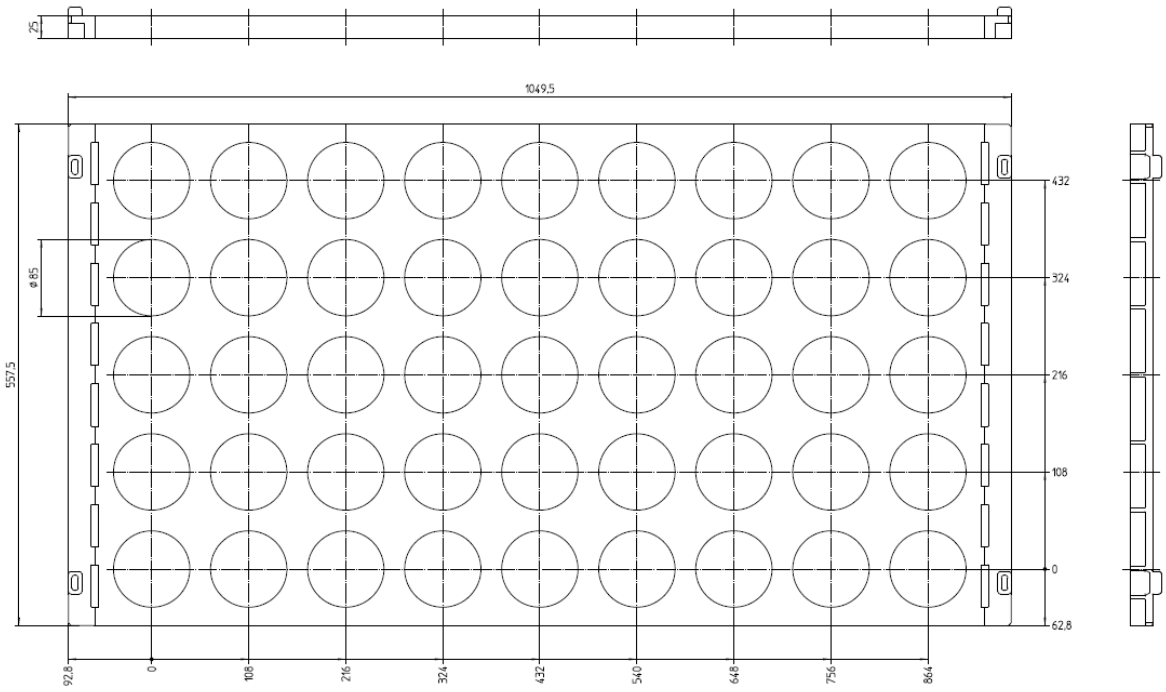

- **2 druh:** forma s nadstavbou na syr **Plesnivec,** rozmery formy s nadstavcom (š x d x v) 557.5 mm x 1049.5 mm, počet foriem s nadstavbami v jednom stohu = 10

Forma :

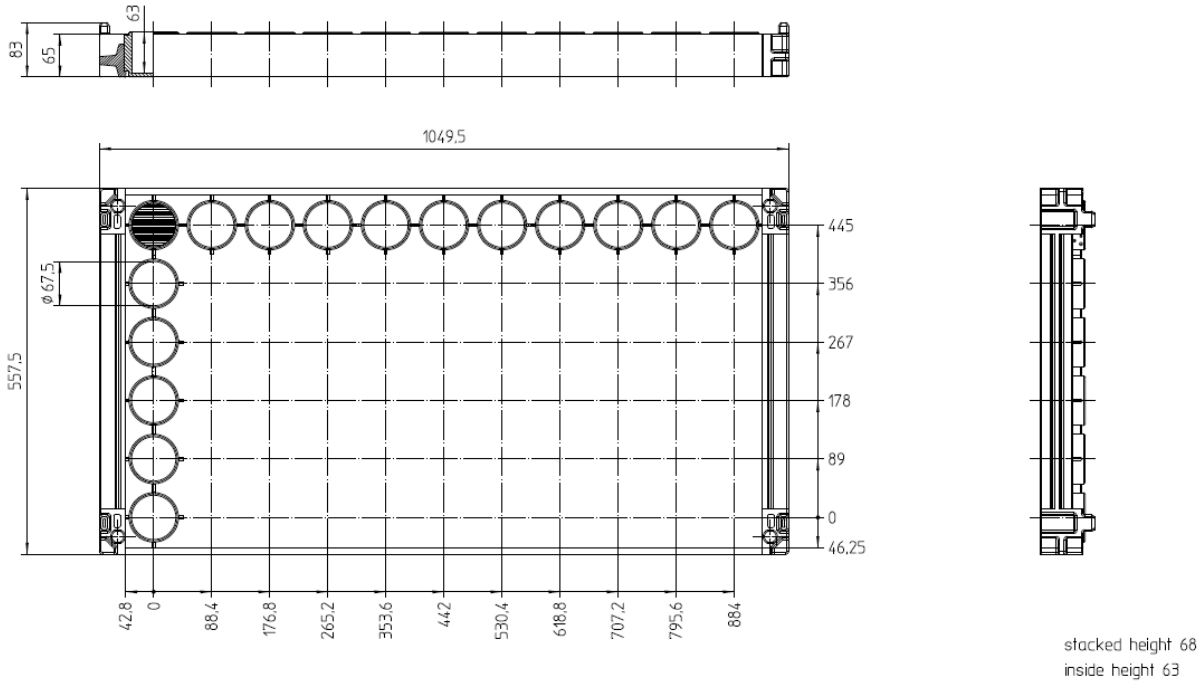

Nadstavba :

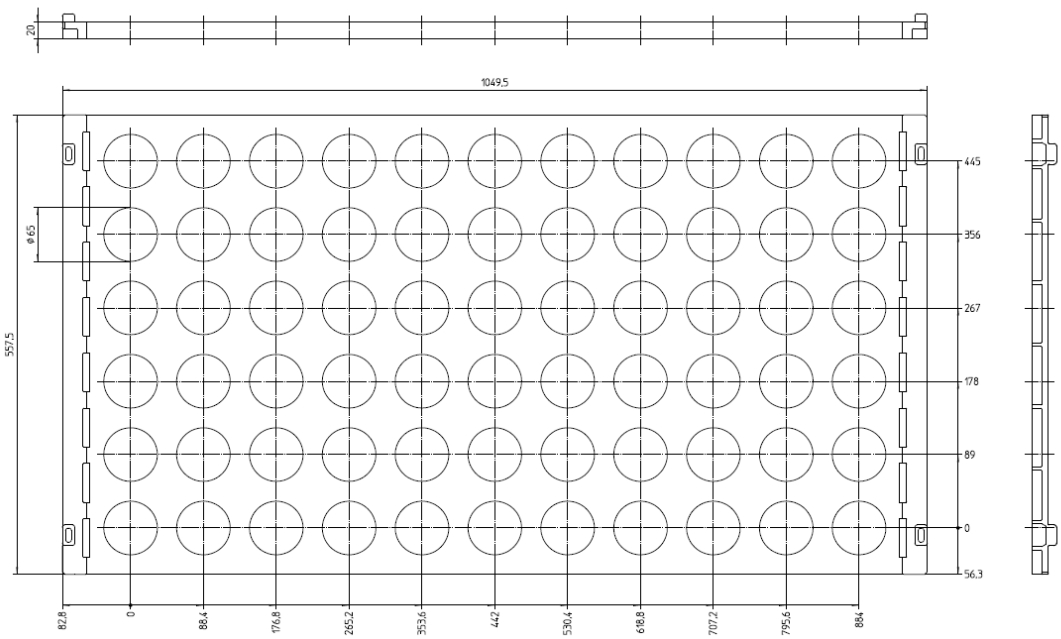

- **3 druh:** forma s nadstavbou na syr **Balkán,** rozmery formy s nadstavcom (š x d x v) 557.5 mm x 1049.5 mm, počet foriem s nadstavbami v jednom stohu = 4

  forma :

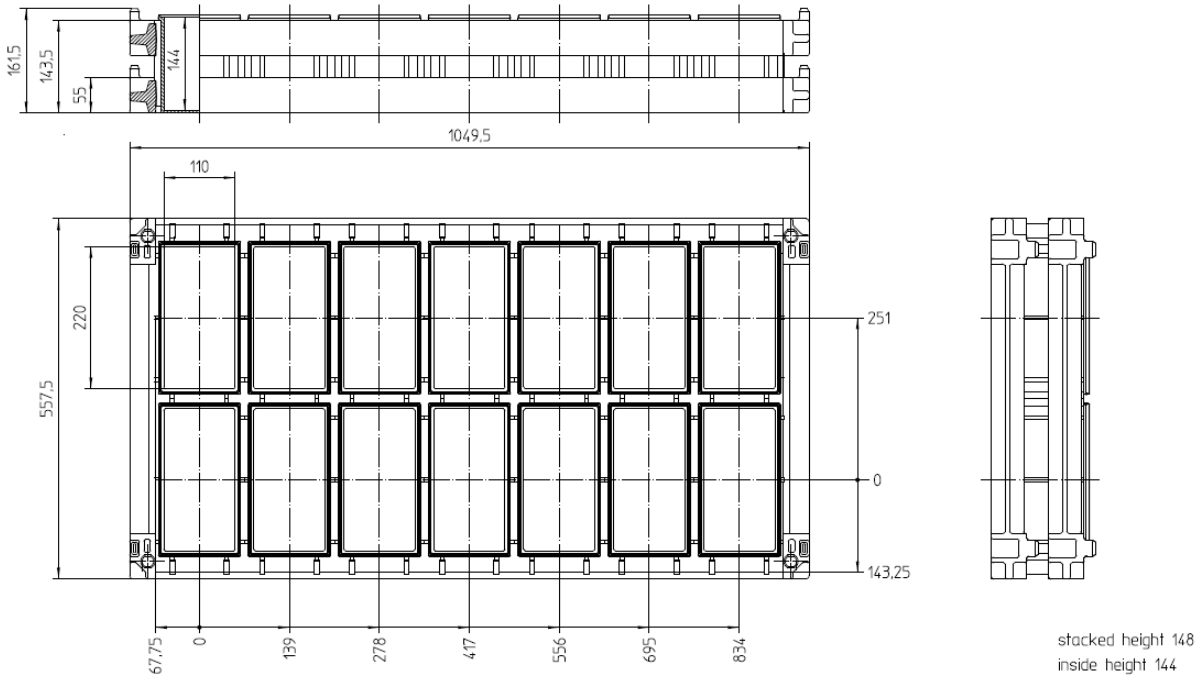

  Nadstavba :

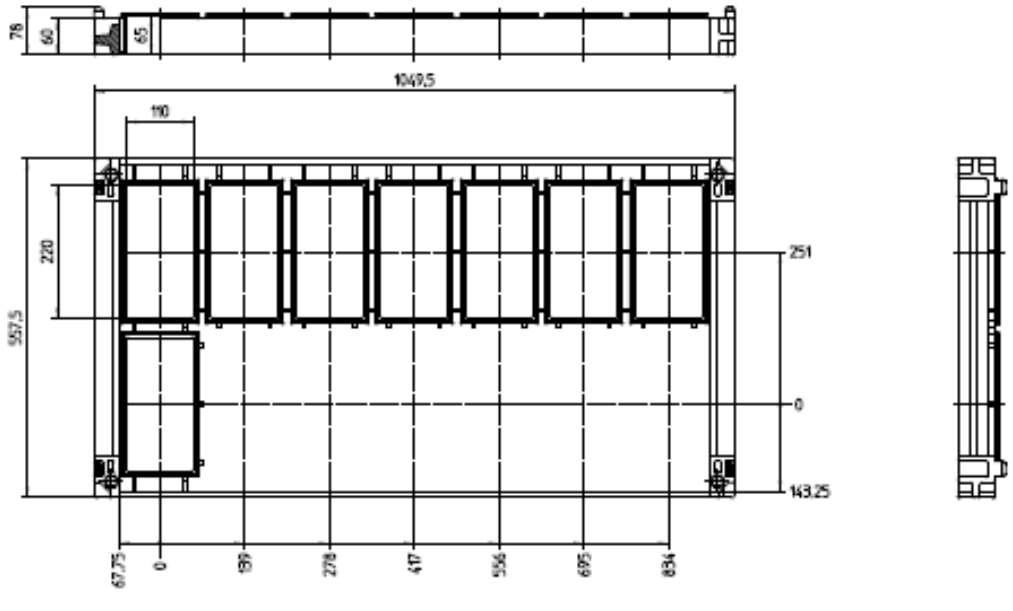

- **4 druh:** forma s nadstavbou na syr **Torta,** rozmery formy s nadstavcom (š x d x v) 557.5 mm x 1049.5 mm, počet foriem s nadstavbami v jednom stohu = 10

  forma :

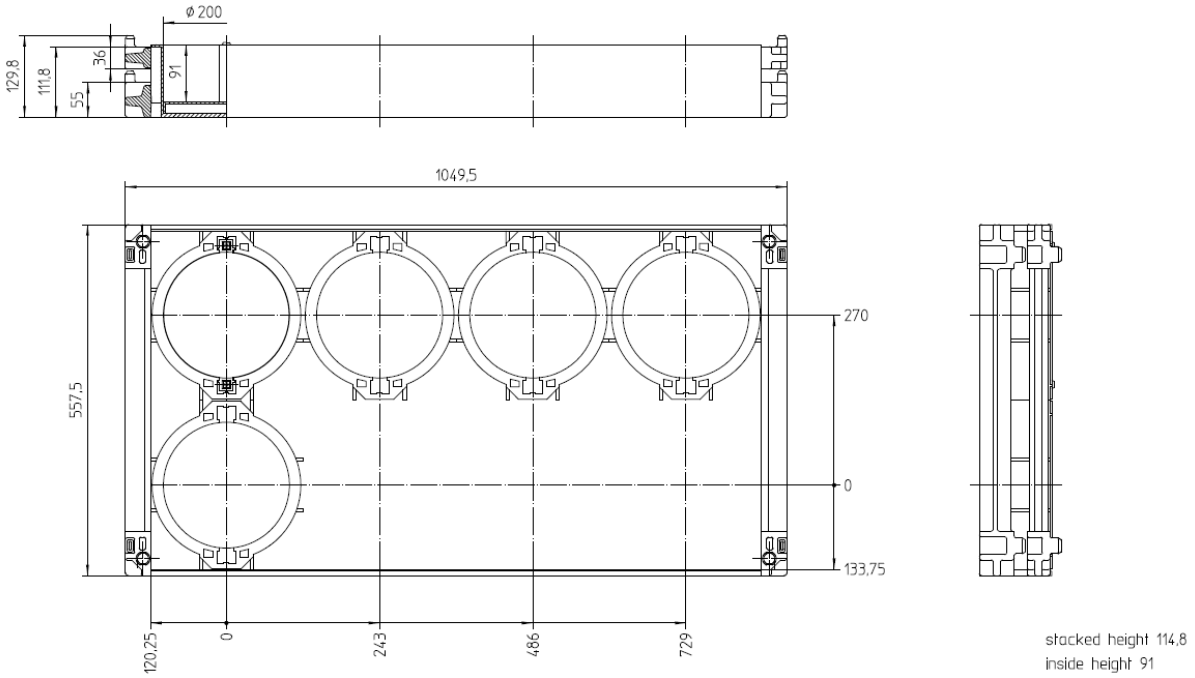

  Nadstavba:

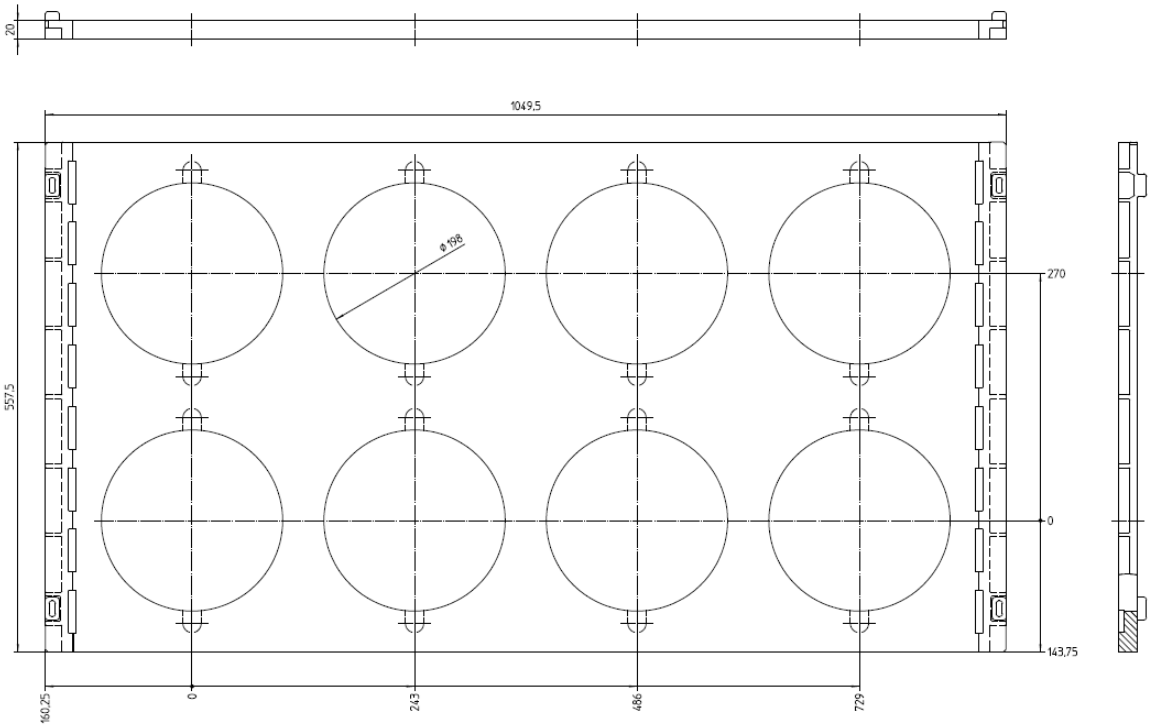

Pojazdový vozík :

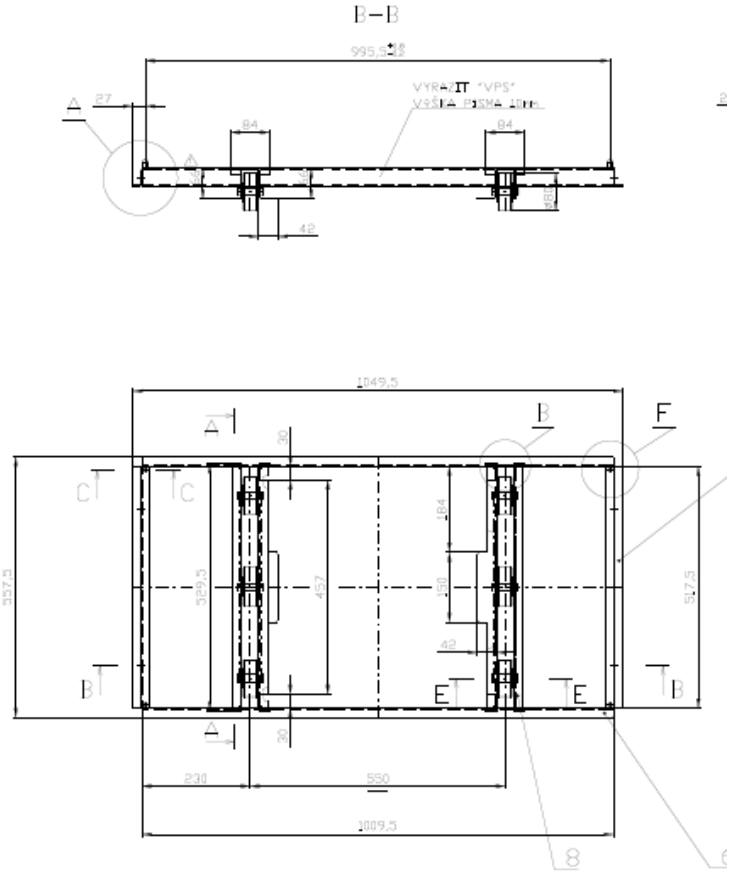

Po depaletizácii musí byť forma s nadstavbou automaticky uložená na nakladací port linky a posunutá na doraz linky na výrobu syrov. Ako posledný je na linku uložený pojazdný vozík. Systém MaR zariadenia musí komunikovať so systémom MaR linky na výrobu syrov.

B /Automatizácia plnenia foriem

Nahradenie ručného rozhŕňania a plnenia foriem cez nálevovú tácku doplnením linky o automatické rozhŕňanie a plnenie . Zariadenie musí zabezpečiť plnenie foriem syreninou cez štyri rôzne druhy nálevových taciek a to podľa druhu formy v ktorej sa formuje syr. Po naplnení formy musí ostať nálevová tácka čistá len z minimálnym množstvom zvyšnej syreniny. Systém MaR zariadenia musí komunikovať so systémom MaR linky na výrobu syrov.

Technické požiadavky na zariadenie :

- výkon destohovača a zariadenia na automatické rozhŕňanie syreniny musí byť v súlade s výkonom linky na výrobu syrov (10 naplnených foriem pre syr Plesnivec za 165 sekúnd) .
- Automatizácia zakladania a plnenia foriem na linke výroby syrov bude realizovaná na jestvujúcej linke na výrobu syrov. Jestvujúcu linku nie je možné posúvať. Rozmery a umiestnenie zariadenia musí byť také, aby od stien k zariadeniu ostala ulička cca 800 mm .

- Konštrukcia zariadenia musí pri poruche destohovacieho zariadenia umožniť zakladanie foriem na nakladací port linky manuálne obsluhou.
- Zariadenie a jeho inštalácia musí vyhovovať umiestneniu v mokrom prostredí.
- Zariadenie musí odolávať pri jeho čistení tlaku vody do 25 barov a musí byť odolné chemickému čisteniu roztokom luhu sodného a kyseliny fosforečnej v koncentrácii do 3% a teplote oplachovej vody do max. 60°C.

Priestor určený na uvažované zariadenia :

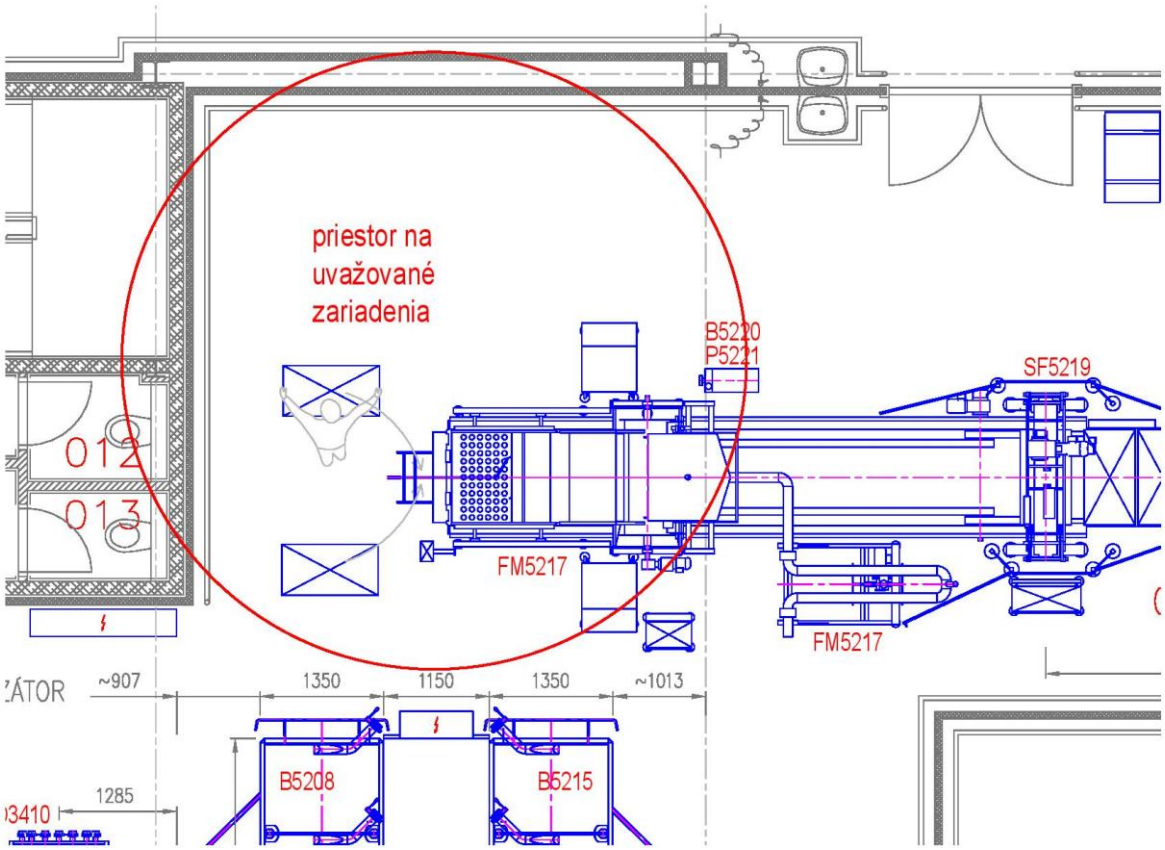

2.2 Požiadavky na vstupy

Záber pôdy, ochranné pásma ochrany prírody, infraštruktúry

Zmena činnosti bude realizovaná v existujúcej prevádzke. Jej realizáciou nedôjde k záberu ornej, poľnohospodárskej ani lesnej pôdy. Nedôjde k zásahu do chránených území ani do ich ochranných pásiem.

Spotreba vstupných surovín

Zmena činnosti bude predstavovať iba modernizáciu – inštaláciu zariadenie, ktorej cieľom je zvýšenie kvality finálneho výrobku. Spotreba surovín zostane nezmenená.

Energetické zdroje
Nové zariadenie nebude mať požiadavky na zmeny v rámci energetických zdrojov.

Dopravná a iná infraštruktúra

Z dôvodu, že nedôjde k navýšeniu výroby ani zmene vstupných surovín nie je ani predpoklad na zmeny ohľadom dopravy alebo inej infraštruktúry.

Nároky na pracovné sily
V súvislosti plánovanou výmenou technológie za automatickú technológiu sa znížia celkové nároky na pracovnú silu.

Iné nároky
Ostatné vstupy do výroby nebudú zmenené, prípadne budú zmenené iba bezvýznamne.

2.3 Požiadavky na výstupy

Uvedenou zmenou technológie nedôjde k zmene požiadaviek na výstupy. Nepôjde o zmenu zdroja znečisťovania ovzdušia a nedôjde ani k zmene ohľadom vypúšťaných odpadových vôd a vzniku odpadov. Taktiež nedôjde k žiadnym zmenám ohľadom zdrojov hluku, zápachu alebo žiarenia.

3. Prepojenie s ostatnými plánovanými a realizovanými činnosťami v dotknutom území a možné riziká havárií vzhľadom na použité látky a technológie.

Posudzovaná zmena nie je prepojená s ostatnými plánovanými a realizovanými činnosťami v dotknutom území a z pohľadu kumulatívnych negatívnych vplyvov na životné prostredie nemá žiadny vplyv. Použitá technológia nebude predstavovať zvýšené riziko havárie v súvislosti s používanými látkami.

4. Druh požadovaného povolenia navrhovanej činnosti podľa osobitných predpisov.

Prevádzka spadá pod IPKZ. V prípade realizácie navrhovanej činnosti nebude táto činnosť predstavovať podstatnú zmenu podľa §2 písmena l) zákona č. 39/2013 Z.z. o integrovanej prevencii a kontrole znečisťovania životného prostredia a o zmene a doplnení niektorých predpisov.

Pri uvedenej zmene sa nebude žiadať o zmenu platného integrovaného povolenia.

5. Vyjadrenie o predpokladaných vplyvoch zmeny navrhovanej činnosti presahujúcich štátne hranice.

Navrhovaná činnosť nebude mať vplyv na životné prostredie presahujúce štátne hranice Slovenskej republiky.

6. Základné informácie o súčasnom stave životného prostredia dotknutého územia vrátane zdravia ľudí.

Klimatické pomery

Z klimatického hľadiska sa záujmové územie nachádza v oblasti mierne teplej, okrsku charakterizovanom ako mierne teplý, mierne vlhký, s chladnou až studenou zimou, dolinový, s počtom letných dní pod 50.

Podľa mapy klimaticko – geografických typov patrí územie k typu kotlinovej klímy, k subtypu mierne chladnému, mierne suchému až vlhkému s veľkou inverziou teplôt.

Zrážky

Priemerný dlhodobý zrážkový úhrn v meste Kežmarok je 600 až 700 mm za rok. Absolútne mesačné maximum zrážok za roky je menej ako 200 mm, priemerný úhrn zrážok v januári je 20 – 30 mm, v júli 80 mm.

Teploty

V priemere 120 – 140 dní v roku nie sú evidované mrazy a počet letných dní s teplotou nad +25°C je 21. Priemerná ročná teplota vzduchu v rokoch 1961 - 1990 bola 4 až 6°C. Priemerná teplota vzduchu v januári je pod –5°C a v júli +16°C. Priemerná ročná teplota aktívneho povrchu pôdy je 7 až 8°C. Priemerný počet dní so snehovou pokrývkou je 80 – 100. Priemerný počet vykurovacích dní v rokoch 1961 – 1990 bolo 240 – 280. Priemerná výška snehovej pokrývky je 10,7 cm. Vo vzťahu k zaťaženiu prízemnými inverziami patrí územie medzi priemerne inverzné polohy. V rokoch 1961 – 1990 bolo v priemere menej ako 10 dní s dusným počasím, dní s relatívnou vlhkosťou vzduchu pod 40% bolo 49 a 40 – 50 dní bolo s hmlou.

Veternosť

Územie sa vyznačuje značne veternou klímou. Prevažná väčšina vetrov je zo západu, resp. severozápadu a často sú doprevádzané vpádmi studeného vzduchu, čo v spojení s vyššími rýchlosťami vetra sa prejavuje značným ochladzovacím účinkom.

Geologické a hydrogeologické pomery

Z geologického hľadiska je územie budované horninami paleogénu, ktoré sú prekryté sedimentami kvartéru.
Paleogén je zastúpený horninami Vnútrokarpatského flyša - zubereckým súvrstvím vrchno eocénneho až oligocénneho veku. Zastúpené sú kežmarskými vrstvami vo vývoji pieskovcovo – ílovcovom, kde ílovce sú v prevahe alebo v rovnováhe s pieskovcami. Monotónne sa v nich striedajú lavice pieskovcov s polohami ílovcov. Pieskovce sú masívne, lavicovité, sivé až modrosivé, zvetrané žlto až sivohnedé, jemno až strednozrnné, sľudnaté, často vápenaté, s lavicami 10 – 50 cm mocnými. Ílovce sú sivé až sivohnedé, vápenaté, jemnobridličnaté, miestami jemne sľudnaté. Polohy ílovcov dosahujú mocnosť prevažne 20 – 100 cm, miestami i viac.
Kvartér je budovaný aluviálnym piesčitým štrkom s vložkami hlinitého štrku, piesku a ílu stredno pleistocénneho veku (riss). Valúny štrku do 5 cm, ojedinele až 15 cm sú prevažne z navetraných granitoidných hornín hrdzavohnedej farby a kremencov bielej až fialovej farby. Mocnosť týchto sedimentov dosahuje 6 až 8,5 m.
Hydrogeologické pomery sú priaznivé, keďže podzemná voda sa nachádza na rozhraní aluviálnych sedimentov a paleogénnych podložných hornín. To znamená, že sa nachádza v podstatne väčšej hĺbke, ako je dosah základových konštrukcií.

Územie je odvodňované riekou Poprad a potokom Kežmarská biela voda.

Chránené územia a ochranné pásma

V záujmovom území sa nachádza ochranné pásmo Tatranského národného parku. V blízkosti záujmového územia sa nachádzajú prírodné rezervácie Kút a Slavkovský jarok v štvrtom stupni ochrany. Prírodné rezervácie sa nachádzajú na katastrálnom území Malý Slavkov pri hranici Tatranského národného parku.
Areál mliekarne je situovaný mimo lokalít NATURA 2000, chránených vtačích území a navrhovaných území európskeho významu.

Osobitne chránené druhy živočíchov a rastlín

Priamo v dotknutom území nebol zaznamenaný trvalý výskyt chránených druhov rastlín alebo živočíchov. Uvedený oplotený priestor priemyselného areálu nevytvára kvalitatívne podmienky pre ich trvalú existenciu.

Územný systém ekologickej stability

Územný systém ekologickej stability hodnoteného územia predstavuje na regionálnej úrovni priestorovú štruktúru navzájom prepojených ekosystémov, ich zložiek a prvkov. V území sa nachádzajú:

- biocentrum tvorené územím Tatranského národného parku (TANAP)
- jadrá biocentier tvorené prírodnými rezerváciami Kút, Slavkovský jarok a rezerváciami vyhlásenými na území TANAP
- nárazníkové pásmo (pufer) biocentra, ktoré bolo do zmeny priebehu ochranného pásma národného parku v 2. stupni ochrany
- nadregionálny hydrický biokoridor rieky Poprad
- terestrický koridor národného významu, NECONET
- terestrické koridory európskeho významu, NECONET

V dotknutom území, v priestore medzi mestami Kežmarok a Spišská Belá (Strážky) dochádza k mimoriadne významnému vzájomnému kríženiu 4 prvkov ÚSES. Nadregionálneho hydrického koridoru rieky Poprad, dvoch terestrických koridorov európskeho významu a jedného terestrického koridoru národného významu. Uvedená lokalita je v kontakte s priamo posudzovaným územím. Územný systém ekologickej stability na miestnej úrovni nebol spracovaný.
Koeficient ekologickej stability celého katastrálneho územia má hodnotu 0,41 až 0,6 a priamo posudzované územie je súčasťou ekologicky nestabilného priestoru najmä z dôvodu vysokého podielu ornej pôdy.

Zdravotný stav obyvateľstva

Dotknuté územie je poznačené spôsobom svojho využitia- priemyselnou funkciou. Úroveň znečistenia dotknutého územia nepredstavuje zvýšené environmentálne riziko ovplyvnenia zdravotného stavu obyvateľstva.

IV. VPLYVY NA ŽIVOTNÉ PROSTREDIE A ZDRAVIE OBYVATEĽSTVA VRÁTANE KUMULATÍVNYCH A SYNERGICKÝCH

Zrealizovaním navrhovanej činnosti dôjde k inovácii a automatizácii technologického zariadenia na linke výroby syrov. Cieľom inštalácie uvedenej technológie je odstránenie namáhavej ľudskej práce a ľudského faktoru pri zabezpečení úkonov potrebných pri výrobe syrov a docielenie automatického a plne hygienického výrobného procesu, ktorý zaručí kvalitu a dlhú trvanlivosť výrobku.

Navrhovaná zmena činnosti nebude mať negatívne vplyvy na životné prostredie a zdravie obyvateľstva vrátane kumulatívnych a synergických.

V. VŠEOBECNE ZROZUMITEĽNÉ ZÁVEREČNÉ ZHRNUTIE

Spoločnosť Tatranská mliekareň a.s. pripravuje malú technologickú inováciu s názvom *„Inštalácia zariadenie pre automatizované zakladanie a plnenie foriem na linke výroby syrov“* v rámci výroby mliečnych produktov, ktorá nebude mať nepriaznivý vplyv na životné prostredie.

V súčasnosti je schválená maximálna kapacita prevádzky do 300 ton spracovaného mlieka denne. Navrhovanou zmenou činnosti nedôjde k zmene súčasnej kapacity spracovaného mlieka.

Navrhovaná zmena bude spočívať v inštalácii zariadenie pre automatizované zakladanie a plnenie foriem na linke výroby syrov. Touto inštaláciou bude nahradené manuálne zakladanie a plnenie foriem v rámci technologickej linky, vďaka čomu sa zvýši kvalita a efektívnosť výroby mliečnych produktov.

Organizačné zabezpečenie projektu bude žiadateľ zabezpečovať vo vlastnej réžii v spolupráci z dodávateľmi technológií, ktorí vzídu z procesu verejného obstarávania.

V súčasnej dobe je navrhovaná zmena činnosti iba v štádiu plánovania a žiadania o nenávratné finančné prostriedky (NFP). Z tohto dôvodu nie sú známe presné informácie o jednotlivých zariadeniach, iba ich orientačné špecifikácie a technické požiadavky.

Technické a technologické požiadavky na zariadenie sú nasledujúce:

A/ Automatizácia zakladania foriem do linky na výrobu syrov

Technologické zariadenie musí zabezpečiť depaletizáciu predpripraveného stohu foriem. Stoh foriem je zložený pre každý typ syrov z rôzneho počtu foriem s nadstavbou foriem a z jedného kusa pojazdového vozíka rovnakého pre všetky stohy foriem.

Po depaletizácii musí byť forma s nadstavbou automaticky uložená na nakladací port linky a posunutá na doraz linky na výrobu syrov. Ako posledný je na linku uložený pojazdný vozík. Systém MaR zariadenia musí komunikovať so systémom MaR linky na výrobu syrov.

B /Automatizácia plnenia foriem

Nahradenie ručného rozhŕňania a plnenia foriem cez nálevovú tácku doplnením linky o automatické rozhŕňanie a plnenie . Zariadenie musí zabezpečiť plnenie foriem syreninou cez štyri rôzne druhy nálevových taciek a to podľa druhu formy v ktorej sa formuje syr. Po naplnení formy musí ostať nálevová tácka čistá len z minimálnym množstvom zvyšnej syreniny. Systém MaR zariadenia musí komunikovať so systémom MaR linky na výrobu syrov.

Technické požiadavky na zariadenie :

- výkon destohovača a zariadenia na automatické rozhŕňanie syreniny musí byť v súlade s výkonom linky na výrobu syrov (10 naplnených foriem pre syr Plesnivec za 165 sekúnd) .
- Automatizácia zakladania a plnenia foriem na linke výroby syrov bude realizovaná na jestvujúcej linke na výrobu syrov. Jestvujúcu linku nie je možné posúvať. Rozmery a umiestnenie zariadenia musí byť také, aby od stien k zariadeniu ostala ulička cca 800 mm .
- Konštrukcia zariadenia musí pri poruche destohovacieho zariadenia umožniť zakladanie foriem na nakladací port linky manuálne obsluhou.
- Zariadenie a jeho inštalácia musí vyhovovať umiestneniu v mokrom prostredí.

Zariadenie musí odolávať pri jeho čistení tlaku vody do 25 barov a musí byť odolné chemickému čisteniu roztokom luhu sodného a kyseliny fosforečnej v koncentrácii do 3% a teplote oplachovej vody do max. 60°C.

Cieľom inštalácie uvedenej technológie je rozšírenie automatizácie technologických zariadení pri výrobe syrov . Inštaláciou zariadení sa zvýši efektivita výroby a dôjde k odstráneniu ťažkej namáhavej ľudskej práce.

Navrhovaná zmena činnosti nebude mať negatívne vplyvy na životné prostredie a zdravie obyvateľstva vrátane kumulatívnych a synergických.

VI. PRÍLOHY

1. Kópia záverečného stanoviska z posudzovania vplyvov na životné prostredie
2. Mapy širších vzťahov s označením umiestnenia zmeny navrhovanej činnosti v danej obci a vo vzťahu k okolitej zástavbe
3. Dokumentácia k zmene navrhovanej činnosti

VII. DÁTUM VYPRACOVANIA

- Marec 2019

VIII. MENO, PRIEZVISKO, ADRESA A PODPIS SPRACOVATEĽA OZNÁMENIA

.....
Ing. Adam Čevela,
konzultant v oblasti ochrany ŽP, odborne spôsobilá osoba na EIA

SCPC, s.r.o.
Púchovská 8
831 06 Bratislava

Tel.: 02 - 4445 4328
Mob: 0948 002 241
cevela@scpc.sk
www.scpc.sk

IX. PODPIS OPRÁVNENÉHO ZÁSTUPCU NAVRHOVATEĽA

.....	.....
Ing. Ľubomír Valčuha – člen predstavenstva	PhDr. Ján Husák - člen predstavenstva
Tatranská mliekareň a.s.	Tatranská mliekareň a.s.

Príloha č. 1.: Kópia záverečného stanoviska z posudzovania vplyvov na životné prostredie

Tatranská mliekareň, a.s., v apríli 2005 vypracovala Zámer podľa zákona č. 127/1994 Z.z. (ďalej len zákona) o posudzovaní vplyvov na životné prostredie v znení neskorších predpisov, na výstavbu novej syrárne a rekonštrukciu starých priestorov.

Navrhovaná priemyselná výrobňa mliečnych výrobkov prekračovala prahovú hodnotu pre zisťovacie konanie určenú v časti B prílohy č. 1 zákona, v odvetví potravinársky priemysel položka č. 8, ktorá je stanovená „bez limitu“. Zámer bol zaradený medzi činnosti definované v § 2 ods. 4 zákona. Išlo o zmenu činnosti uvedenú v časti B prílohy č. 1 zákona a podliehajúcu zisťovaciemu konaniu, ktoré vykonalo Ministerstvo životného prostredia Slovenskej republiky (ďalej len ministerstvo).

Po vykonaní zisťovacieho konania 8.6.2005 vydalo ministerstvo rozhodnutie č. 1213/05-1.6/vh v ktorom sa vyjadrilo nasledovne:
*„Navrhovaná činnosť „Syráreň Tatranská mliekáreň, a.s., Kežmarok“ uvedená v predlženom zámere **sa nebude posudzovať** podľa zákona NR SR č. 127/1994 Z.z. o posudzovaní vplyvov na životné prostredie v znení neskorších predpisov“*
Rozhodnutie je priložené na nasledujúcej strane.

V nasledujúcich rokoch bolo realizovaných viacero zmien v súvislosti s inováciou – modernizáciou technológie výroby, v rámci ktorých bolo pred realizáciou vykonané zisťovacie konanie na základe Oznámenia o zmene navrhovanej činností podľa zákona EIA.

Príloha č. 1.: Kópia záverečného stanoviska z posudzovania vplyvov na životné prostredie

EIA - VYJADRENIE MŽP.

MINISTERSTVO ŽIVOTNÉHO PROSTREDIA
SLOVENSKEJ REPUBLIKY
812 35 BRATISLAVA, NÁMESTIE ĽUDOVÍTA ŠTÚRA 1

Toto rozhodnutie nadobudlo právoplatnosť dňa: 9.6.2005
V Bratislave, dňa: 9.6.2005
Pracovník:

Bratislava 8. 6. 2005
Číslo: 1213/05 -1.6/vh

ROZHODNUTIE

Ministerstvo životného prostredia Slovenskej republiky vydáva podľa § 10, ods. 1 a § 11, ods. 1 zákona NR SR č. 127/1994 Z. z. o posudzovaní vplyvov na životné prostredie v znení neskorších predpisov (ďalej len „zákon") na základe zámeru **„Syráreň Tatranská mliekáreň, a.s., Kežmarok"**, ktorý predložil navrhovateľ, Tatranská mliekáreň, a.s., Nad traťou 26, 060 01 Kežmarok a po ukončení zisťovacieho konania toto rozhodnutie:

Navrhovaná činnosť, **„Syráreň Tatranská mliekáreň, a.s., Kežmarok"**, uvedená v predloženom zámere

s a n e b u d e p o s u d z o v a ť

podľa zákona NR SR č. 127/1994 Z. z. o posudzovaní vplyvov na životné prostredie v znení neskorších predpisov. Pre uvedenú činnosť je preto možné požiadať povoľujúci orgán o povolenie podľa osobitných predpisov.

O D Ô V O D N E N I E

Navrhovateľ, Tatranská mliekáreň, a.s., Nad traťou 26, 060 01 Kežmarok (ďalej len „navrhovateľ"), predložil Ministerstvu životného prostredia SR (ďalej len „MŽP SR") podľa § 7 zákona zámer **„Syráreň Tatranská mliekáreň, a.s., Kežmarok "**.

Zámer svojimi parametrami podľa prílohy č. 1 zákona, podlieha zisťovaciemu konaniu, ktoré MŽP SR vykonalo podľa § 10 a 11 zákona. Zámer bol predložený na posudzovanie v jednom variante činnosti, nakoľko MŽP SR na základe odôvodnenej žiadosti navrhovateľa upustilo podľa § 7 ods. 8 zákona od variantného riešenia zámeru listom č. 901/05-1.6. zo dňa 1. 4. 2005.

V rámci zisťovacieho konania MŽP SR rozoslalo zámer podľa § 8 ods. 1 zákona na zaujatie stanoviska príslušnému orgánu, povoľujúcemu orgánu, dotknutým orgánom, dotknutej obci. V zákonom stanovenom termíne sa k zámeru vyjadrili: Ministerstvo pôdohospodárstva SR, sekcia potravinárska; Obvodný úrad životného prostredia v Kežmarku ; Obvodný úrad v Kežmarku, odbor krízového riadenia; Obvodný pozemkový úrad v Kežmarku; Obvodný úrad pre cestnú dopravu a pozemné komunikácie v Kežmarku; Regionálny úrad verejného zdravotníctva so sídlom v Poprade ; OR Hasičského a záchranného zboru v Kežmarku a mesto Kežmarok.

Zainteresované subjekty, ktoré sa k zámeru vyjadrili, nemali odmietavé stanovisko k navrhovanej činnosti a nepožadoval jej posudzovanie podľa zákona.

Účelom navrhovanej činnosti je zvýšenie produkcie mäkkých syrov a fyzické oddelenie výrobných zariadení a priestorov pre syry typu camembert a roquefort. Predmetom navrhovanej činnosti rekonštrukcia pôvodných a prístavba nových výrobných priestorov pre výrobu syrov a preložky inžinierskych sietí a vnútroareálovej komunikácie.

Navrhovaná činnosť sa bude realizovať v Prešovskom kraji, v okrese Kežmarok, v meste Kežmarok, na k. ú. Kežmarok v lokalite Nad traťou, na parcele 2336/1 v areáli Tatranskej mliekárne, a.s., Kežmarok.

Navrhovaná činnosť nezasahuje do žiadneho chráneného územia a bude napojená na existujúcu infraštruktúru.

MŽP SR, v rámci zisťovacieho konania, posúdilo navrhovanú činnosť z hľadiska významu očakávaných vplyvov na životné prostredie a zdravie obyvateľstva, stavu využitia územia a únosnosti prírodného prostredia, povahy a rozsahu navrhovanej činnosti, súladu s územnoplánovacou dokumentáciou a úrovne spracovania zámeru. Prihliadalo pritom na

Príloha č. 1.: Kópia záverečného stanoviska z posudzovania vplyvov na životné prostredie

stanoviská účastníkov procesu posudzovania, vrátane dotknutej verejnosti.

V rámci zisťovacieho konania MŽP SR nezistilo žiadne skutočnosti, ktoré by boli v rozpore so všeobecne záväznými právnymi predpismi na ochranu životného prostredia alebo v závažnej miere ohrozovali životné prostredie a zdravie obyvateľov, a preto MŽP SR rozhodlo tak, ako je uvedené vo výrokovej časti tohto rozhodnutia.

Zo zámeru a stanovísk doručených k zámeru však vyplynuli niektoré konkrétne požiadavky vo vzťahu k navrhovanej činnosti, ktoré bude potrebné zohľadniť v procese konania o povolení činnosti podľa osobitných predpisov:

- Navrhovanú prístavbu architektonicky zosúladiť s existujúcimi stavbami a s krajinnou scenériou.
- Navrhnúť a realizovať ochrannú a líniovú zeleň z autochtónnych druhov na vytvorenom násype.
- Existujúcu studňu využívať počas výstavby a prevádzky stavby ako zdroj úžitkovej vody a jej využívanie zosúladiť s platnými legislatívnymi predpismi.
- Počas skúšobnej prevádzky zabezpečiť meranie dodržania emisných limitov podľa predpisov na ochranu ovzdušia.
- Počas skúšobnej prevádzky meraním preveriť dodržiavanie platných limitov v oblasti hluku z dopravy na bytových objektoch ulice Nad traťou a v prípade nepriaznivých výsledkov vykonať dodatočné protihlukové opatrenia.
- Pre obdobie prevádzky novelizovať a doplniť program odpadového hospodárstva.
- V súvislosti s rozšírením výroby prehodnotiť potrebu parkovacích miest pre návštevníkov a zamestnancov.
- Rekonštruovať vyrovnávaciu nádrž odpadových vôd inštaláciou nového prevzdušňovacieho systému – jemnej bublinovej aerácie, výmena čerpadiel za energeticky výhodnejšie s možnosťou regulovaného prečerpávania odpadovej vody do mestskej kanalizácie, a to podľa veľkosti zaťaženia a množstva odpadových vôd a vymeniť jestvujúci snímač merania prietoku za meradlo registračné tak, že jestvujúci Parschalov žľab bude zachovaný.
- V období prípravy, výstavby a prevádzky navrhovanej činnosti realizovať opatrenia uvedené v kapitole IV/5 zámeru.

P O U Č E N I E

Proti tomuto rozhodnutiu možno podať do 15 dní od jeho doručenia rozklad podľa § 61 ods. 1 zákona č. 71/1967 Zb. o správnom konaní (správny poriadok) na Ministerstvo životného prostredia Slovenskej republiky. Toto rozhodnutie je preskúmateľné súdom podľa zákona č. 99/1963 Zb. Občiansky súdny poriadok v znení neskorších predpisov až po vyčerpaní riadneho opravného prostriedku.

MINISTERSTVO ŽIVOTNÉHO PROSTREDIA SR Ludovíta Štúra 1, 812 35 BRATISLAVA 14

Ing. Viera Husková
riaditeľka odboru posudzovania vplyvov
na životné prostredie

Doručuje sa: Tatranská mliekáreň, a. s., Nad traťou 26, 060 01 Kežmarok

Osvedčujem, že tento ~~odpis /kópia/~~ doslovne súhlasí s predloženou listinou, ktorá je originálom ~~/osvedčeným odpisom/~~, skladajúcim sa z 2 listov ~~/hárkov/~~. Odpis /kópia/ obsahuje 2 ~~listov /hárkov/~~. Ide o odpis úplný ~~/čiastočný/~~. Na odpise boli ~~vykonané~~ opravy nezhod s predloženou listinou

V Kežmarku, dňa 10 -06- 2005

JUDr. JAROSLAV LIŠKA NOTÁR KEŽMAROK

Príloha č. 2.: Mapy širších vzťahov s označením umiestnenia zmeny navrhovanej činnosti v danej obci a vo vzťahu k okolitej zástavbe







Príloha č. 3 - Dokumentácia k zmene navrhovanej činnosti

Dokumentácia k zmene navrhovanej činnosti nie je priložená z dôvodu, že v súčasnom stave neexistuje. Dokumentácia k príslušným technologickým zariadeniam bude k dispozícii až po určení jednotlivých dodávateľov, ktorí vzídu z procesu verejného obstarávania.