REZ A-A'

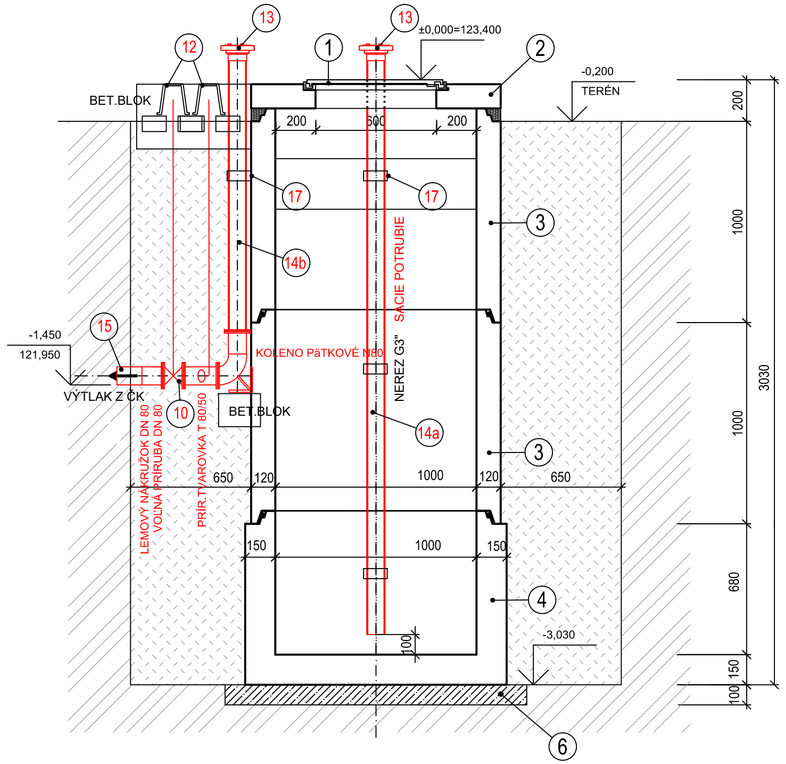

REZ B-B'

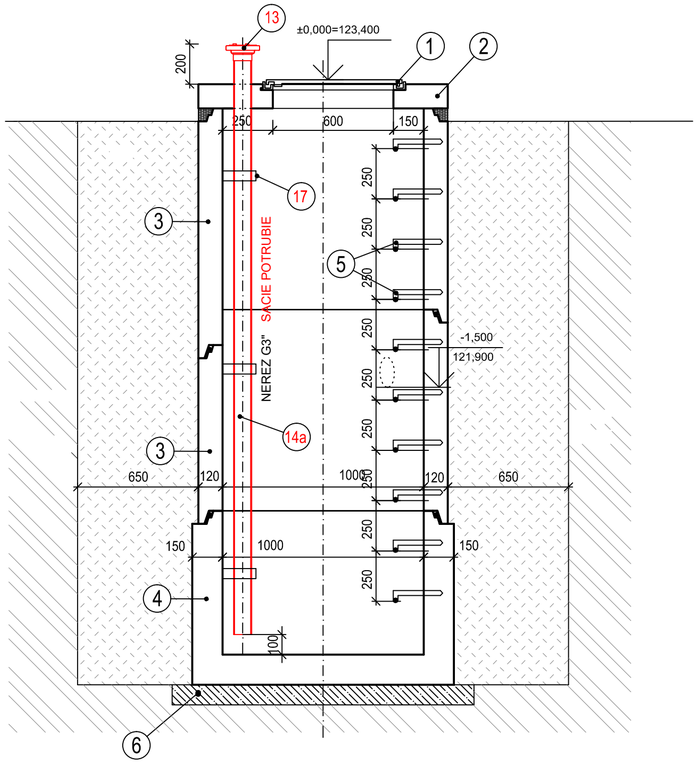

PÔDORYSNÝ REZ

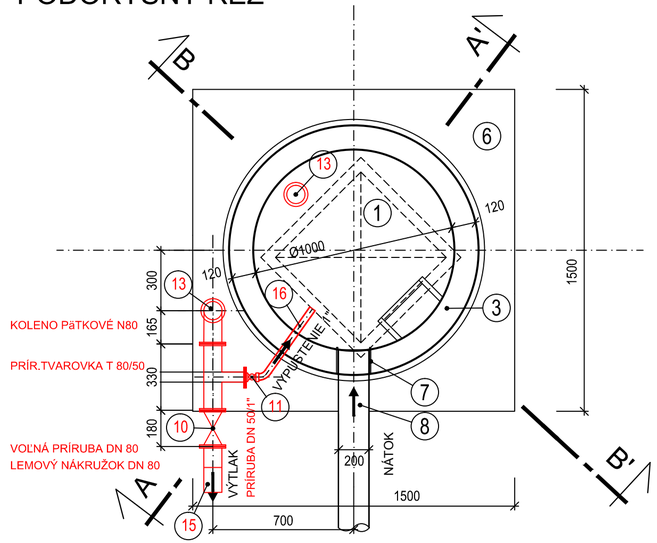

TABULKA POZÍCIÍ

1	POKLOP UZAMYKATEĽNÝ S RÁMOM 600x600mm (AKSESS B125) - 3KS
2	ZÁKRYTOVÁ DOSKA HR. 120mm - SO ZABUDOVANÝM POKLOPOM C 30/37
3	ŠACHTOVÁ SKRUŽ ROVNÁ TBS-1000/1000-S H=1000 mm C 30/37
4	ŠACHTOVÉ DNO SD-1000/680 BEZ PRESTUPOV A KINETY C 30/37
5	STÚPADLO S PROTIŠMYKOVOU ÚPRAVOU-SÚČASŤ DODÁVKY SKRUŽÍ
6	PODKLADNÝ BETÓN-BETÓN C 12/15, HR. 100 mm
7	PVC ŠACHTOVÁ PRECHODKA PRE POTRUBIE DN 200 mm
8	PVC POTRUBIE HLADKÉ DN 200 mm

TABULKA VYBAVENIA

10	ŠUPÁTKO ECO DN 80 mm, SO ZEMNOU TELESKOPICKOU SÚPRAVOU
11	GULOVÝ KOHÚT G1" S KONCOVKOU PE, SO ZEMNOU TELESKOPICKOU SÚPRAVOU
12	POKLOP ŠUPÁTKOVÝ 1 KS, VENTILOVÝ 1 KS
13	HADICOVÁ RYCHLOSPOJKA DN 80mm (G3") S VNÚTORNÝM ZÁVITOM A VEKOM
14a	POTRUBIE NEREZOVÉ G 3" SACIE, DĽŽKY 2,90 m
14b	POTRUBIE NEREZOVÉ G 3" VÝTLAČNÉ S JEDNOU PRÍRUBOU, DĽŽKY 1,40 m
15	POTRUBIE PE 100 d90/5,4 mm - VÝTLAČNÉ POTRUBIE
16	POTRUBIE PE 100 d32/3,0 mm - VYPÚŠŤACIE POTRUBIE
17	OBJÍMKA - KOTVENIE POTRUBIE DO SKRUŽE

projektant:
VOKA - VPÚ s.r.o.
Stavbárska 34 , 821 07 Bratislava
t.č. 02/45644096 , 0905/658399

investor:
Obec Pusté Uľany

zodp. projektant :
ING. RUDOLF KASSAY

akcia :
PROTIPOVODŇOVÉ OPATRENIA PUSTÉ UĽANY - PEKNÁ ULICA

objekt : **PROTIPOVODŇOVÉ OPATRENIA**

príloha :
ČERPACIA KOMORA

formát :	3 A4
dátum :	10 / 2018
stupeň :	DSP
arch. č. :	08 - 4
zák.číslo:	08/2018
mierka :	1 : 20
číslo prílohy :	4
paré číslo :	