SO-02, SO-03 - PREHRÁDZKY č.1,2

PRIEČNY REZ HRÁDZE - PREPADOVÁ PLOCHA

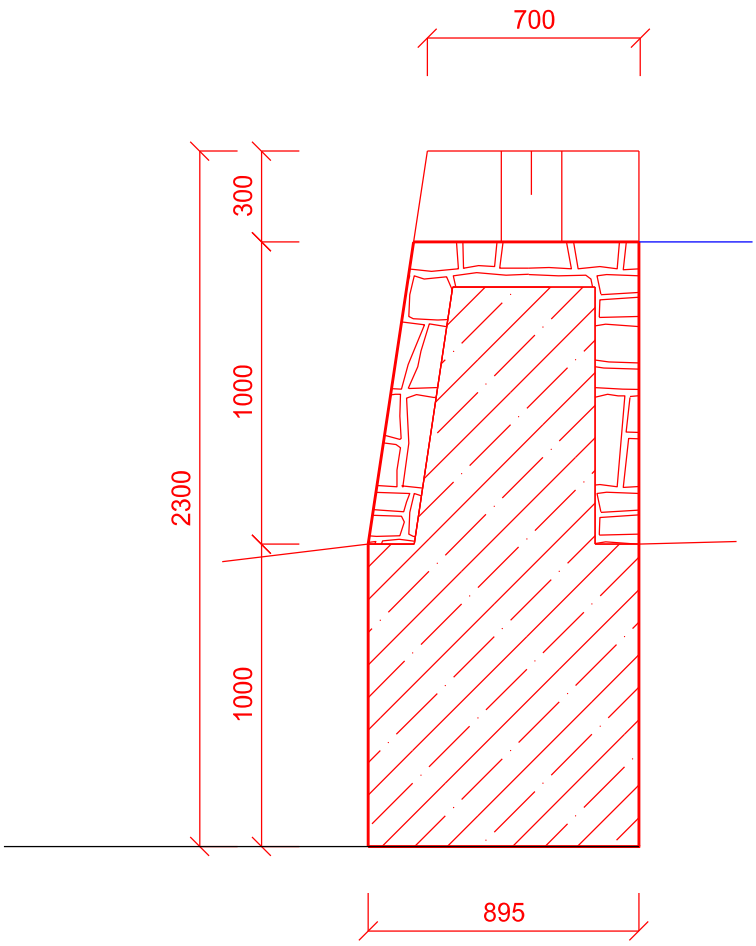

PRIEČNY REZ HRÁDZE - VÝPUSTNÝ OBJEKT

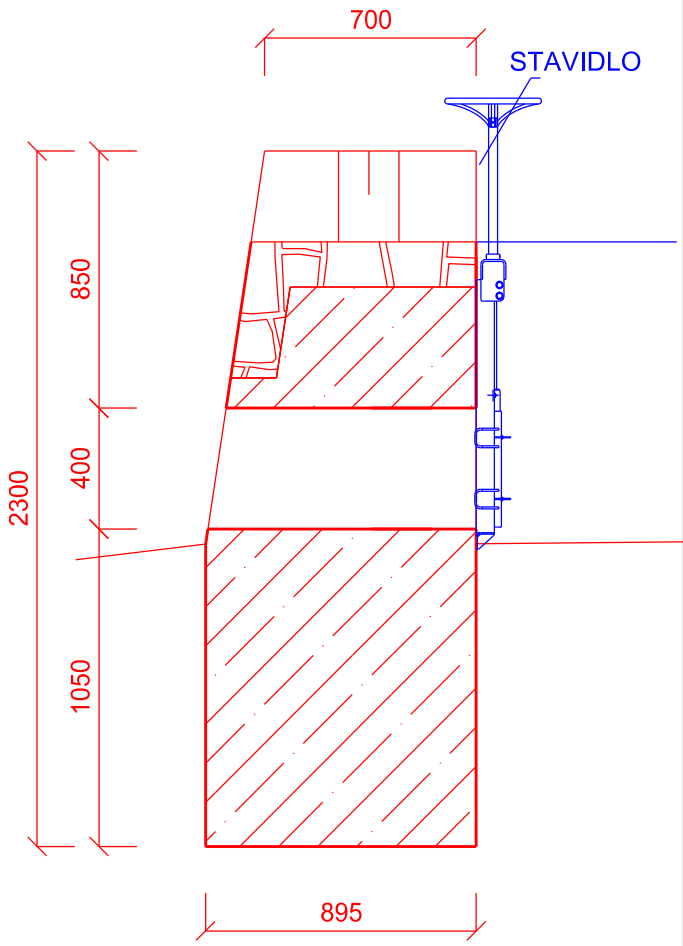

PREHRÁDZKA č.1, č.2

Príloha č.6