VZOROVÝ PRIEČNY REZ

MIERKA 1:50

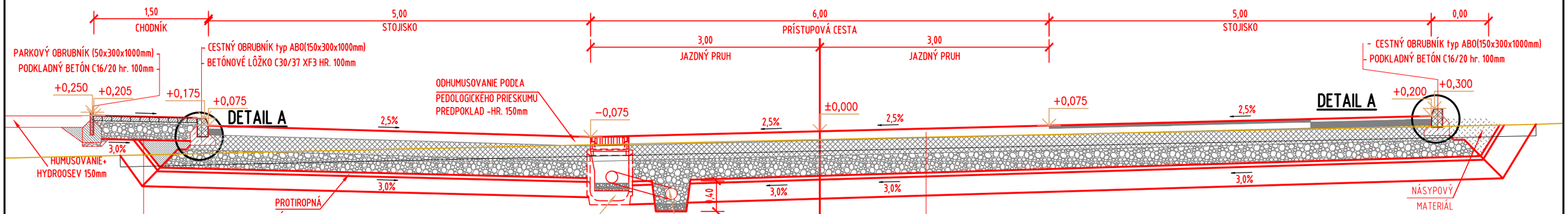

KONŠTRUKCIA CHODNÍKA

ETÓNOVÉ DLAŽBOVÉ TVAROVKY	DL	60mm STN 73 6131-1
DRVENÉ KAMENIVO FR.2/4	DK, L	40mm STN 73 6126
MECHANICKY SPEVNENÉ KAMENIVO	MSK;31,5G_B,	200mm STN 73 6126
ŠTRKODRVINA FR.8-45	ŠD;45G_C,	220mm STN 73 6126
	SPOLU	520mm
ZLEPŠENIE VL. PODLOŽIA CEMENTOM	ZZ; CEMII-L	400 mm STN EN 14227-10

KONŠTRUKCIA PRÍSTUPOVEJ KOMUNIKÁCIE A ODSTAVNÝCH STOJÍSK

ASFALTBETÓN	AC 11 O; CA 35/50;I;	40mm STN EN 13108-1
SPOJ. POST. Z MODIF. AS.EMULZIE	PS, CBP	0,5 kg/m² STN 73 6129
ASFALTBETÓN	AC 16 P; CA 35/50;I;	70mm STN EN 13108-1
ASFALTOVÝ INFILTR. POSTREK	PI,PMB 2 KG/M2,8-11	2,0 kg/m² STN 73 6129
CEMENT. BETÓN	CB II;C 12/15;	200mm STN 73 6123
ŠTRKODRVINA FR.8-45	ŠD;45G_C,	250mm STN 73 6126
	SPOLU	560mm

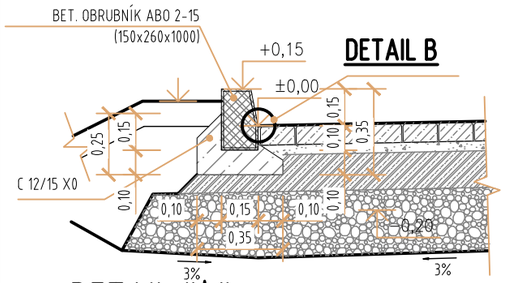

DETAIL "A"

MIERKA 1:25 705

NAPOJENIE NOVEJ VOZOVKY

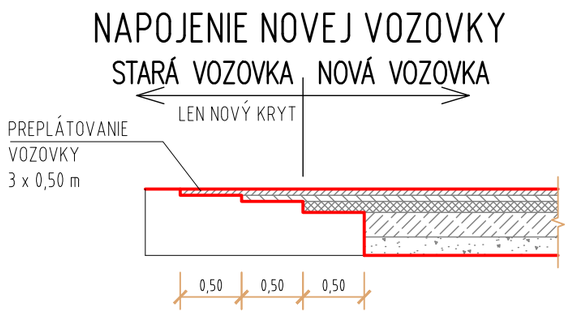

ZAPUSTENÝ OBRUBNÍK AKO ALTERNATÍVA PRE NÁJAZDOVÝ OBRUBNÍK

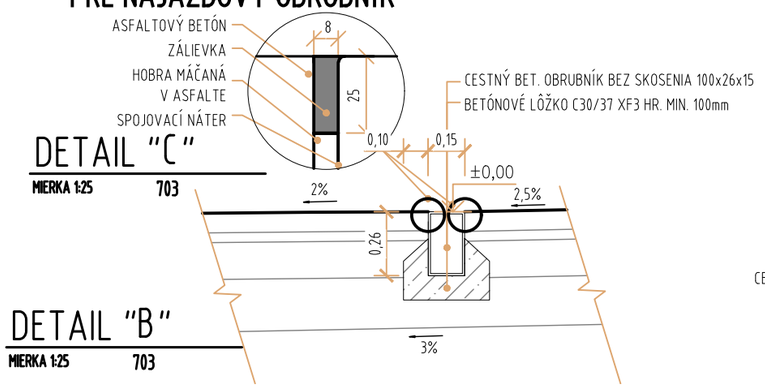

DETAIL "C"

MIERKA 1:25 703

DETAIL "B"

MIERKA 1:25 703

NÁJAZDOVÝ OBRUBNÍK

MIERKA 1:25

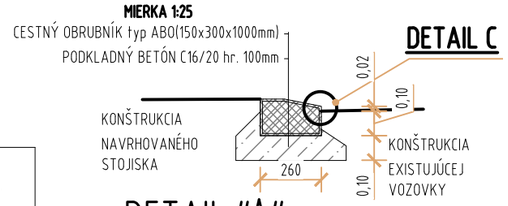

DETAIL "A"

MIERKA 1:25 704

POZNÁMKY:

1. VŠETKY DOTKNUTÉ VEDENIA SA MUSIA PRED ZAČATÍM STAVEBNÝCH PRÁC VYTÝČIŤ A JE POTREBNÉ ICH OVERIŤ ICH SPRÁVCAMI A OCHRÁNIŤ.
2. V MIESTE NAPOJENIA NA CESTU MUSIA BYŤ HRANY VOZOVKY ZAPÍLENÉ, NATRETÉ SPOJOVACÍM POSTREKOM A HRANA BUDE VYPLNENÁ ZÁLIEVKOVOU HMOTOU.
3. VÝŠKA OBRUBNÍKA V MIESTACH PRÍSTUPOVEJ KOMUNIKÁCIE BUDE ZNÍŽENÁ S PREVÝŠENÍM MEDZI VOZOVKOU A NAVRHOVANÝM PRÍJAZDOM NA 20mm Z DÔVODU PLYNULOSTI EXISTUJÚCEHO CHODNÍKU I PRE ĽUDÍ S OBMEDZENOU SCHOPNOSŤOU POHYBU A ORIENTÁCIE.
4. KONŠTRUKČNÉ POŽIADAVKY NA ZEMNÉ TELESO STANOVUJE STN 73 3050 A STN 73 6133. PRI KONTROLE HUTNENIA ZEMNEJ PLÁNE SA POSTUPUJE PODĽA STN 72 1006. MODUL PRETVÁRANIA ZEMNEJ PLÁNE SA KONTROLUJE NAPR. ZAŤAŽOVACÍMI SKÚŠKAMI. **MINIMÁLNA POŽADOVANÁ HODNOTA MODULU PRETVÁRANIA PODLOŽIA ZEMINY EDEF JE 45 MPa.**
5. **PRE ZJEDNODUŠENIE VYTÝČENIA JEDNOTLIVÝCH BODOV VOZOVKY, SÚ VYNESENÉ VÝŠKOVÉ KÓTY V PRIEČNYCH REZOCH OD ZÁKLADNEJ VÝŠKOVEJ KÓTY ±0,000. NULOVÁ KÓTA PRISLÚCHA VÝŠKOVEJ KÓTE V DANOM STANIČENÍ POZDĹŽNEHO PROFILU PRE JEDNOTLIVÉ BODY.**
6. KONŠTRUKCIA VOZOVKY PRÍSTUPOVEJ KOMUNIKÁCIE AKO I PARKOVISKA BUDE NA VÝBERE INVESTORA PODĽA VARIANTU 1 ALEBO 2.

UPOZORNENIE:
1. DODÁVATEL JE POVINNÝ PRED ZAČATÍM PRÁC SKONTROLOVAŤ VŠETKY ÚDAJE NA TOMTO VÝKRESE A POROVNAŤ ICH SO SKUT. STAVOM. V PRÍPADE NEZROVNALOSTÍ MUSÍ TIETO NEODKLADNE OZNÁMIŤ AUTOROVI A V ĎALŠOM SA RIADIŤ JEHO POKYNMI.
2. INFORMÁCIE NA TOMTO VÝKRESE SLÚŽIA K OBJASNENIU PROJEKTOVÉHO RIEŠENIA. ROZMERY NEUVEDENÉ NA TOMTO VÝKRESE NEMOŽNO ODMERIAVAŤ.
3. SPÔSOB POUŽITEJ VÝR. TECHNOLÓGIE, DIELENSKÉ VÝKRESY A POSTUP VÝROBY JE V KOMPETENCII A NA ZODPOVEDNOSŤ DODÁVATELA.
4. DODÁVATEĽ JE POVINNÝ POČAS VÝKONU PRÁC ZABEZPEČIŤ NALEŽITOSTI VYPLÝVAJÚCE Z PODMIENOK APLIKOVATEĽNÝCH ZÁKONOV A NARIADENÍ A RIADIŤ SVOJU ČINNOSŤ V SÚLADE VŠETKÝCH ÚČASTNÍKOV STAVEBNÉHO KONANIA.
5. TENTO VÝKRES JE MAJETKOM AUTORA, NESMIE BYŤ , REPRODUKOVANÝ, UPRAVOVANÝ ALEBO NAPODOBŇOVANÝ BEZ PÍSOMNÉHO SÚHLAS AUTORA. TENTO VÝKRES JE ORIGINÁL, JEHO KOPÍROVANIE JE TRESTNÉ PODLA §21, ODST. D.) ZÁKONA Č. 383/1997 Z.Z.

REV.	DÁTUM	POPIS REVIZIE	VYKONAL

SÚRADNICOVÝ SYSTÉM: JTSK-SK VÝŠKOVÝ SYSTÉM: Bpv

STUPEŇ	MIERKA	AUTOR / VEDÚCI PROJEKTU	Ing. Marianna FRONKOVÁ	PARÉ 1
DÚR	1:25/50	ZODPOVEDNÝ PROJEKTANT	Ing. Marianna FRONKOVÁ	
		VYPRACOVAL	Ing. Marianna FRONKOVÁ	

ING.MARIANNA FRONKOVÁ
INŽINIERSKE KONŠTRUKCIE A DOPRAVNÉ STAVBY
Bukovina 207, 966 01 BZENICA
IČO: 46 78 31 13 DIČ: 10 459 259 36
Registrovaný v OÚ: Žiar nad Hronom
ČŽP reg č.: 680 -17 127
web: www.fmkpp.com
e-mail: m.fronkova@fmkpp.com
mob: +421 903 215 242

STAVBA	NOVOSTAVBA ŠPECIALIZOVANÉHO ZARIADENIA A ZARIADENIE PRE SENIOROV	DÁTUM	FEBRUÁR 2015
ADRESA	časť Šulany, Horný Bar, okres Dunajská Streda	REVÍZIA	
INVESTOR	Senior care Horný Bar a.s.,IČO:51224224, Pri lesostepi 19, 841 10 Bratislava		
ČASŤ DOKUMENTÁCIE	KOMUNIKÁCIE A SPEVNENÉ PLOCHY	FORMÁT	A3
OBSAH VÝKRESU:	VZOROVÝ PRIEČNY REZ	ČÍSLO VÝKRESU	18_037_703