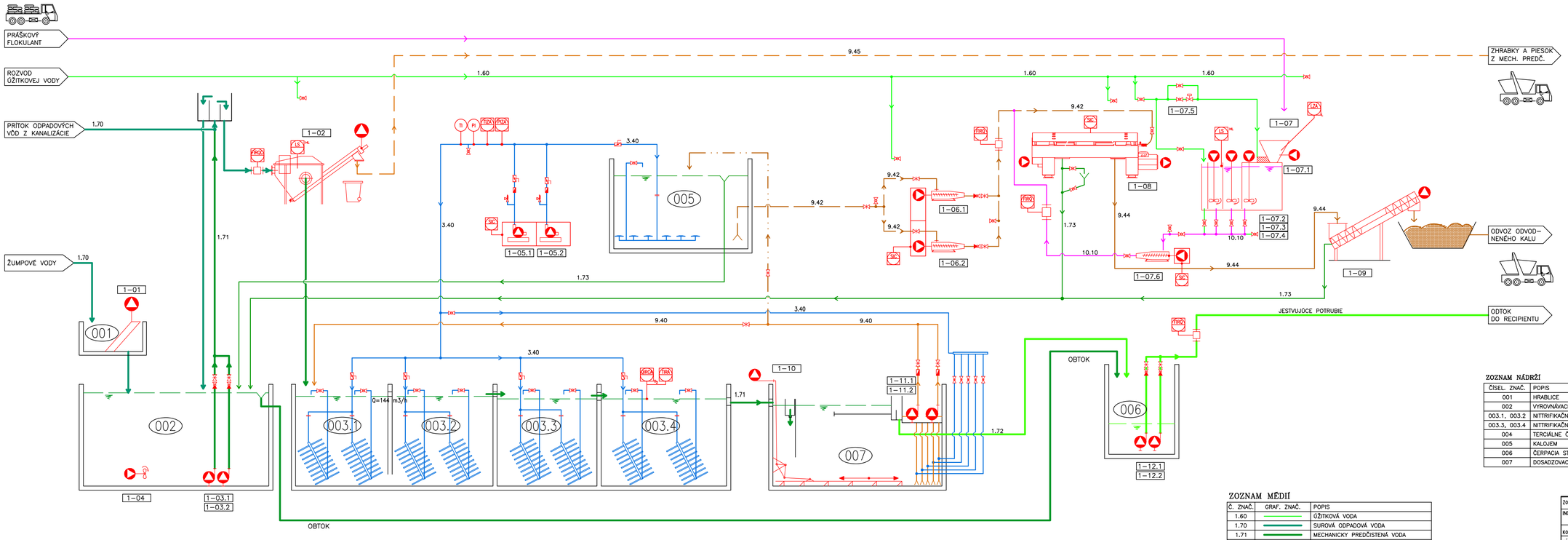


## ZNAČENIE STROJOV, ZARIADENÍ A ARMATÚR

| | |
|---|---|
| ELEKTRICKÝ MOTOR | POISTNÝ VENTIL |
| ČERPADLO | INDUKČNÝ PRIETOKOMER |
| DÚCHADLO | MIEŠADLO S EL.POHONOM |
| POSÚVAČ | GUMOVÝ KOMPENZÁTOR |
| GULOVÝ VENTIL | |
| POSÚVAČ S EL.POHONOM | |
| KLAPKA | |
| SPÄTNÁ KLAPKA | |
| ELEKTROMAGNETICKÝ VENTIL | |
| SPÄTNÁ GULOVÁ KLAPKA | |

## ZOZNAM STROJOV A ZARIADENÍ

| ČÍSEL. ZNAČ. | POPIS |
|---|---|
| 1–01 | STROJNE STIERANÉ HRABLICE |
| 1–02 | MECHANICKÉ PREDČISTENIE |
| 1–03.1..2 | ČERPADLO |
| 1–04 | MIEŠADLO |
| 1–05.1..2 | DÚCHADLO |
| 1–06.1..2 | VRETENOVÉ ČERPADLO |
| 1–07 | FLOKULAČNÁ STANICA |
| 1–07.1 | DÁVKOVAČ PRÁŠKOVÉHO FLOKULANTU |
| 1–07.2..4 | MIEŠADLO FLOKULANTU |
| 1–07.5 | ELEKTROMAGNETICKÝ VENTIL |
| 1–07.6 | DÁVKOVACIE ČERPADLO FLOKULANTU |
| 1–08 | ODSTREDIVKA |
| 1–09 | ZÁVITOVKOVÝ DOPRAVNÍK |
| 1–10 | ZHRABOVACIE ZARIADENIE DNA |
| 1–11.1..2 | PONORNÉ ČERPADLO KALU |
| 1–12.1..2 | PONORNÉ ČERPADLO |
| | |
| | |

## ZOZNAM NÁDRŽÍ

| ČÍSEL. ZNAČ. | POPIS |
|---|---|
| 001 | HRABLICE |
| 002 | VYROVNÁVACIA NÁDRŽ |
| 003.1, 003.2 | NITRIFIKAČNÁ NÁDRŽ |
| 003.3, 003.4 | NITRIFIKAČNÁ NÁDRŽ |
| 004 | TERCIÁLNE ČISTENIE A MERANIE |
| 005 | KALOJEM |
| 006 | ČERPACIA STANICA |
| 007 | DOSADZOVACIA NÁDRŽ |

## ZOZNAM MÉDIÍ

| Č. ZNAČ. | GRAF. ZNAČ. | POPIS |
|---|---|---|
| 1.60 | | ÚŽITKOVÁ VODA |
| 1.70 | | SUROVÁ ODPADOVÁ VODA |
| 1.71 | | MECHANICKY PREDČISTENÁ VODA |
| 1.72 | | VYČISTENÁ VODA |
| 1.73 | | KALOVÁ VODA A FUGÁT |
| 3.40 | | TLAKOVÝ VZDUCH |
| 9.40 | | VRATNÝ KAL |
| 9.42 | | BIOLOGICKÝ ZAHUSTENÝ KAL |
| 9.43 | | PREBYTOČNÝ KAL |
| 9.44 | | ODVODNENÝ KAL |
| 9.45 | | ZHRABKY |
| 10.10 | | ROZTOK ORGANICKÉHO FLOKULANTU |

| ZODP. PROJEKTANT: | VYPRACOVAL: | MANAŽÉR PROJEKTU | VEDÚCI ORGANIZÁCIE: | HYDROTEAM HABDELOVÁ |
|---|---|---|---|---|
| ING. KOVÁČOVÁ | ING. KOVÁČOVÁ | ING. Č. KUČERA | ING. A. KIMLÍČKOVÁ | Vlárenská 3, 831 03 Bratislava 3 |

| | |
|---|---|
| KONEČNÝ PRIJÍMATEC: Obec Nový Život | FORMÁT: 4 x A4 |
| NÁZOV STAVBY: INTENZIFIKÁCIA ČOV NOVÝ ŽIVOT | DÁTUM: 08/2016 |
| | STUPEŇ: DSP |
| | Č. ZÁKAZKY: 16 021 23 |
| | ARCH. Č.: 16 021 23 |
| OBJEKT: PS - 01 TECHNOLÓGIA INTENZIFIKÁCIE ČOV | MIERKA: - |
| TECHNOLOGICKÁ SCHÉMA | ČÍSLO PRÍLOHY: D.1.2 |

Táto dokumentácia je vlastníctvom spoločnosti HYDROTEAM. Nesmie byť bez predošlého písomného súhlasu kopírovaná, rozmnožovaná a sprístupnená iným fyzickým alebo právnickým subjektom.