

hameln rds a.s.

Horná 36, 900 01 Modra

Rekonštrukcia tepelného hospodárstva a výroba API v objekte č.6.– Hospodársky dvor

Oznámenie o zmene

vypracované v zmysle prílohy č. 8a zákona č. 24/2006 Z.z. o posudzovaní vplyvov na životné prostredie a o zmene a doplnení niektorých zákonov v znení neskorších predpisov

I. ÚDAJE O NAVRHOVATEĽOVI

I.1 **Názov:** hameln rds a.s.

I.2 **IČO:** 34 122 885

I.3 **Sídlo:** Horná 36, 900 01 Modra

I.4 **Meno, priezvisko, adresa, telefónne číslo a iné kontaktné údaje oprávneného zástupcu navrhovateľa:**

RNDr. Marián Gono – prokurista
Hameln rds a.s.
Horná 36, 900 01 Modra
Tel.: +421 911 500 949
e-mail: m.gono@hameln-rds.sk

Ing. Beáta Krupová – prokurista
Hameln rds a.s.
Horná 36, 900 01 Modra
Tel.: +421 911 500 948
e-mail: b.krupova@hameln-rds.sk

I.5 **Meno, priezvisko, adresa, telefónne číslo a iné kontaktné údaje kontaktnej osoby, od ktorej možno dostať relevantné informácie o navrhovanej činnosti a miesto na konzultácie:**

Martin Bartoš
Hameln rds a.s.
Horná 36, 900 01 Modra
Tel.: +421 911 500 940
e-mail: m.bartos@hameln-rds.sk

RNDr. Pavol Valachovič
Hameln rds a.s.
Horná 36, 900 01 Modra
Tel.: +421 911 500 844
e-mail: p.valachovic@hameln-rds.sk

II. NÁZOV ZMENY NAVRHOVANEJ ČINNOSTI

Rekonštrukcia tepelného hospodárstva a výroba API v objekte č.6.– Hospodársky dvor

II.1 Zaradenie činnosti

Činnosť, na ktorej sa má vykonať zmena, je podľa prílohy č. 8 zákona č. 24/2006 Z.z. o posudzovaní vplyvov na životné prostredie a o zmene a doplnení niektorých zákonov v znení neskorších predpisov zaradená ako:

Skupina č. 4: Chemický, farmaceutický a petrochemický priemysel
Položka č. 11: Výroba pesticídov, farmaceutických výrobkov, peroxidov a elastomérov

(časť B – zisťovacie konanie, bez limitu)

III. ÚDAJE O ZMENE NAVRHOVANEJ ČINNOSTI

III.1 Umiestnenie navrhovanej činnosti

Kraj:	Bratislavský
Okres:	Pezinok
k.ú.:	Modra
parc. č.:	5534, 5532/1

Pozemok na ktorom sa navrhovaná činnosť nachádza je majetkom navrhovateľa. Jedná sa o pozemok na okraji obce. Na pozemku sa nachádzajú firemné objekty firmy hameln rds a.s. Pozemok je oplotený a je uzavretý prístupu cudzích osôb. Navrhované zmena sa má realizovať zastavanom území tohto areálu v existujúcich objektoch.

III.2 Opis technického a technologického riešenia vrátane požiadaviek na vstupy a údaje o výstupoch

Navrhovaná zmena predstavuje:

a) Vytvorenie priestorov pre výrobu API
b) Rekonštrukciu kotolne za účelom zefektívnenia tepelného hospodárstva

Navrhované zmeny budú realizované zmenou dispozičného riešenia v existujúcich objektoch prevádzky.

a) Výroba API

Výroba API predstavuje výrobu farmaceutických produktov a medziproduktov – substancií, ktoré sú základnou – aktívnou zložkou lieku.

Princípy technológie výroby je rovnaký ako súčasný výroba (opísaná v pôvodnom zámere):

Navrhovateľ pre potreby vypracovania zámeru umožnil použiť iba informácie, ktoré nie sú predmetom výrobného a obchodného tajomstva spol. hameln rds, a.s. V navrhovanej prevádzke bude vyrábaný finálny výrobok ako posledný výrobný stupeň v prísnych podmienkach správnej výrobnej praxe. To bude garantom kvality výroby a ochrany zamestnancov v celom procese, ktorý bude maximálne hermetizovaný alebo umiestnený v ochrannom priestore určených zariadení. Vo všeobecnosti budú výrobné procesy založené na rozpustení vstupných surovín v polárnom alebo nepolárnom rozpúšťadle alebo ich zmesi, chemickej reakcii ako čistiacej operácie, prípadne vyčistenie reakčnej zmesi vymiešaním s adsorbentom a filtrácia cez čistiacu vrstvu s následným zahustením alebo vyzrážaním a kryštalizáciou. Teploty počas reakcie alebo rozpúšťania budú v rozmedzí od 0 do 60 °C.

K nasávaniu surovín alebo oddestilovaniu rozpúšťadla sa bude používať vákuum, pri reakciách sa bude používať inertizácia (dusíková atmosféra). Dráždivé a zdraviu škodlivé látky (propionyl chlorid, triethylamin) budú umiestnené v originálnom obale v digestore;

dávkovanie surovín do reaktora bude peristaltickou pumpou. Dávkovanie ostatných materiálov bude odmerkami, alebo vážením. Zmes bude cielene reagovať v utesnenom reaktore. K zahusteniu bude používaná rotačná vákuová odparka. K separácii finálneho produktu bude použitý procesný filter, v ktorom bude tiež premytý a usušený kryštál. Na sušenie bude použitý dusík s teplotou do 30 °C. Vysypanie kryštálu z procesného filtra bude zabezpečené proti rozprachu rukávcovym boxom alebo izolátorom. Priebežná výrobná kontrola bude zabezpečená na mieste – vzorka bude dopravená cez prechodovú komoru, pripravená, spracovaná a potom testovaná vysokovýkonnou chromatografiou (HPLC). Finálne spracovanie produktu bude vykonávané v samostatnej miestnosti v boxe typu Biohazard s podtlakom k zamedzeniu úniku látky do vnútorného prostredia. Zariadenia budú odvzdušnené do práčky plynov, v ktorej budú zachytávané pevné a kvapalné častice; kvapalina z práčky bude odvádzaná do chemickej kanalizácie. Umývanie hlavného technologického zariadenia bude vykonávané priamo na mieste (reaktory), drobné časti budú umývané v určenej miestnosti. Matečné lúhy budú regenerované, alebo likvidované ako tekutý chemický odpad v zariadení, ktoré je súčasťou prevádzky. Tuhé odpady budú zhromažďované oddelene, kvapalné odpady budú vypúšťané do objektovej chemickej kanalizácie a neutralizované. Nakladanie s odpadmi bude vykonávané autorizovanou osobou.

Navrhovaná zmena:

Cieľom investičnej akcie je vybudovanie výroby nesterilných API a medziproduktov pre výrobu nesterilných HAPI, ktoré budú používané pre výrobu finálnych nesterilných aj sterilných liekových foriem. Výroba je navrhnutá s kapacitou základného výrobného zariadenia 250 litrov (oproti pôvodnej už skolaudovanej Výroby HPAPI kde výrobné zariadenia majú kapacitu do 50 litrov) pre výrobu šarží produktov a medziproduktov s hmotnosťou do 20 kg a ročnou výrobnou kapacitou do 1500 kg (oproti pôvodnej už skolaudovanej Výroby HPAPI kde hmotnosť šarži je do 5 kg s ročnou výrobnou kapacitou do 120 kg)

Nová výroba bude realizovaná v existujúcich uvoľnených priestoroch časti objektu č. 6 - Hospodársky dvor na časti pôdorysu v 1.PP a 1.NP.

Stavba sa nachádza na pozemku č 5534 v katastrálnom území Modra a je majetkom stavebníka. Jedná sa o pozemok na okraji obce. Na pozemku sa nachádzajú firemné objekty firmy HAMELN rds a.s. Pozemok je oplotený a je uzavretý prístupu cudzích osôb. Stavba sa nachádza v zastavanom území tohto areálu.

Existujúci objekt č. 6 - Hospodársky dvor je architektonicky riešený ako dvojtrakt 6,000 x 6,000 m so štvorcovým pôdorysom s uprostred vytvoreným átriom. Svahovitý terén a rôzne konštrukčné výšky oboch častí objektu umožnili dvoch a trojpodlažnú časť spojiť atikou rovnakej výšky.

Rekonštrukciou dotknutá časť objektu je dvojpodlažná s konštrukčnou výškou podlaží 4,200 m. Zvislé konštrukcie sú tvorené železobetónovými stĺpmi 400 x 400 mm. Vnútorné murivo je väčšinou z tehál CDM. Obvodové murivo je z keramických panelov a dozdívok z tvaroviek CD.

Vodorovné konštrukcie tvoria prievlaky a stropné dosky PZD alebo panely Spirol. Schodisko je prefabrikované, schodiskové ramená sú typové, zábradlia oceľové.

Strešný plášť tvorí pórobetónové strešné dielce. Odvetranie strešného plášťa je cez otvory v atikových paneloch.

Skladba strešnej krytiny je jednotná nad celým objektom. Tvorí ju vyrovnávacia vrstva, ktorou sú vytvorené nábehy na atiku a hydroizolačná vrstva. Odvodnenie je strešnými vpustami. Konštrukcie sú plne funkčné pre navrhované využitie. Úroveň ± 0,000 = 225,000 m n. m.

Celková rekonštruovaná plocha objektu je v obidvoch podlažiach cca 990 m2 (1.NP = 540 m2, 1.PP=450 m2).

Urbanistický a architektonický vzhľad objektu zostane nenarušený. Stavba prebieha len vo vnútri objektu.

Pre samotnú výrobu je navrhnutá výrobná linka s syntetickými reaktormi a kryštalizátorom s pracovným objemom 250 litrov, ktorý zodpovedá plánovanej veľkosti šarže.

Linku tvoria dva syntetické reaktory a jeden kryštalizátor. Prvé dva reaktory slúži na syntetické operácie a prípravu základného roztoku produktu. Tretí reaktor je určený pre kryštalizáciu produktu. Pri prevode produktu medzi reaktormi môže byť zaradená filtrácia pripraveného roztoku cez tlakový filter alebo delenie zmesí nemiešateľných kvapalín (extrakcia) cez navrhnuté 4 deličky fáz s objemom 200 litrov.

Roztok a média vstupujúce do kryštalizačného reaktoru môžu byť filtrované cez mikrobiálne filtre aby bola zachovaná čistota finálneho produktu ktorý je získavaný v čistých priestoroch na 1.PP.

Súčasti reaktorov sú kondenzátory pár a ochladzovače a odmerky na dávkovanie kvapalných surovín a jímky na destilát. Dávkovanie väčších objemov rozpúšťadiel a kvapalných surovín do odmerok je nasávaním priamo pomocou vákua zo zásobníkov v sklade rozpúšťadiel pre nasávanie menších objemov je možné nasávanie priamo vo výrobnej miestnosti.

Pre destilačné operácie a regeneráciu rozpúšťadiel sú navrhnuté vákuová cirkulačná odparka a rotačná odparka.

Pre nepriamy ohrev a chladenie pomocou cirkulácie teplozmenného média duplikáciou reaktora je každý reaktor vybavený HC jednotkou. Primárnym vykurovacím médiom je vykurovacia para 150°C a primárny chladiacim médiom je vodný roztok ethylenglycol o teplote -20°C.

Primárnym chladiacim médiom pre kondenzátory je cirkulačná chladiaca voda s teplotou 6°C. Primárnym chladiacim médiom pre dochladzovače je vodný roztok ethylen glycol o teplote -20°C.

Vykurovacím médiom pre odparky je vykurovacia para 150 ° C.

Navažovanie pevných surovín je vykonávané v navažovacom boxe do vrecka umožňujúci nasadzovanie surovín bez expozície okolitého prostredia (napr. Hicoflex). Priestor

navažovania je riešený ako priestor s usmerneným prúdením vzduchu s filtráciou odťahovaného vzduchu filtrami F7 a H14 (BiBo prevedenie).

Prevedenie reaktorov umožňuje umývanie vnútorného povrchu pomocou PW alebo rozpúšťadiel pomocou mobilnej CIP jednotky.

Odpadové vody z výroby sú odvádzané oddeleným kanalizačným systémom do systému dekontaminácie kvapalných odpadov alebo do skladu horľavého odpadu.

Je navrhnutý vertikálny tok procesu, keď výrobné reaktory sú umiestnené v úrovni 1.NP (na úrovni +0,0 m) a priestory pre získavanie finálneho produktu je na úrovni 1.PP (na úrovni -4,2 m).

Pre finálnu filtráciu a sušenie produktu je navrhnutý procesný filter alebo kombinácia horizontálnej odstredivky a vákuovej sušiarni. Zber produktu z procesného filtra a odstredivky je vyhrabávanie pomocou mechanického zariadenia do pripravených kontajnerov alebo do PE vriec (Hicoflex) pri súčasnom navažovaní produktu v adjustačnom boxe. Zber produktu zo sušiarne sa vykonáva ručne.

Kryštalizačné kvapaliny sú zhromažďované v zásobníkoch materských kvapalín z ktorých môžu byť čerpané do syntetickej časti pre získanie druhých podielov, alebo môžu byť čerpané do systému dekontaminácie kvapalných odpadov alebo do skladu horľavého odpadu.

Sušiareň, procesný filter a odparky sú napojené na samostatný zdroj hlbokého vákua, ktorý je vybavený systémom kondenzácie pár rozpúšťadiel. Médiá vstupujúce do odstredivky a procesného filtra sú filtrované pre dosiahnutie potrebnej čistoty produktu. Pre ohrev a chladenie procesného filtra je navrhnutá samostatná HC jednotka ohrievaná parou a chladená chladiacou vodou 6 ° C.

Prevedenie zariadení umožňuje umývanie vnútorného povrchu pomocou PW alebo rozpúšťadiel pomocou mobilnej CIP jednotky, určenej tiež na premývanie produktu v odstredivke.

Bližšie informácie o technickom riešení stavby sú uvedené v súhrnnej technickej správe, kt. tvorí prílohu č. 4 tohto oznámenia.

b) Rekonštrukcia kotolne

Navrhovaná zmena rieši aj náhradu zdroja tepla plánovane rušenej existujúcej stredotlakovej teplovodnej plynovej kotolne s menovitým výkonom 3,12 MW vo forme dvoch samostatných nových plynových nízkotlakových teplovodných kotolní. Decentralizáciou pôvodného zdroja tepla okrem výrazného zvýšenia účinnosti výroby tepla, bude možné odstrániť vedenie tepla v jestvujúcom energokanály, čo je z energetického hľadiska zásadne nehospodárne. Súčasná kotolňa, umiestnená v samostatnej miestnosti v časti „A“ Hospodárskeho dvora (HD), pripravuje teplo pre vykurovanie celého areálu Hameln rds Modra, obsahuje i centrálnu prípravu TÚV pre celý areál, ako aj teplo pre VZT jednotky v celom areály, pričom väčšina z nich je už trvalo mimo prevádzky.

V súčasnosti je v objekte Hospodársky dvor v prevádzke plynová kotolňa s nainštalovanými 3 stredotlakovými teplovodnými pretlakovými kotlami PGV 100 á 1040 kW s plynovými horákmi APH-16 PZ. Súčasťou kotolne je i centrálna príprava TÚV v 3 stojatých zásobníkových ohrievačoch á 6300l. Spaliny z kotlov sú vyvedené samostatným dymovodom ø377m do murovaného samonosného komína s komínovými prieduchmi pre každý kotol samostatne. Súčasťou kotolne je i úpravňa vody so zásobnou nádržou na doplňovanie systému, expanzné zariadenie s externým zdrojom tlaku (kompresor) a sústava rozdeľovačov s obehovými čerpadlami a reguláciou. Kotle sú napájané na STL rozvod plynu 20 kPa. Kotolňa napája teplom areál 4 vetvami. Dve neregulované pre VZT jednotky a dve regulované – UK HD a UK MB+E+AB. Obe vetvy ÚK majú spoločnú dvojicu obehových čerpadiel, jedno tvorí 100% zálohu a regulované sú jedným zmiešavacím uzlom s 3-cestným regulačným ventilom. Vetvy VZT sú taktiež riešené so spoločnou dvojicou obehových čerpadiel (so 100% zálohou) a sú bez regulácie. Vykurovací systém objektu MB a priľahlých objektov „E“ a AB, zásobovaný z centrálnej kotolne v HD, je dvojtrubkový s oceľovým rozvodom. Ležatý rozvod je vedený pod stropom suterénu, odtiaľ sú napojené stúpačky ÚK.

Ako náhrada centrálnej kotolne budú vybudované dve samostatné plynové kotolne.

Kotolňa K1 - umiestnená v objekte HD v časti „A“ v pôvodnej garáži pre nákladné autá na 1.NP. Táto kotolňa bude zásobovať teplom výhradne objekt HD, a to na vykurovanie a VZT, jej súčasťou bude i príprava TÚV pre potreby objektu HD.

Nová plynová kotolňa K1 je navrhovaná na výrobu tepla pre vykurovanie objektu HD so zohľadnením plánovanej zmeny v súvislosti s novou výrobou API a HAPI v objekte. Ako nové zdroje tepla sú navrhované 3 ks nízkotlakové teplovodné kondenzačné kotle WOLF MGK-2 300 s menovitým tepelným výkonom 3x 275kW, celkový menovitý výkon 825kW. Kotle majú zabudované vlastné plynové horáky, vrátane spalinových ventilátorov na riadenie odvodu spalín. Kotle budú zapojené do kaskády s plynulou reguláciou výkonu od 45kW po 825kW pri teplotnom spáde 80/60°C. Teplotný spád je navrhovaný s ohľadom na plánované zmeny v objekte, vrátane vykurovacieho systému.

Kotolňa K2 – umiestnená na na streche Monobloku (MB) v strednej pôvodnej nadstavbe na streche – pôvodná strojovňa VZT. Táto kotolňa bude zabezpečovať výrobu tepla pre vykurovanie a centrálnu prípravu TÚV pre všetky časti objektu MB – „B“, „C“, „D“, ako aj cez spojovacie trakty pripojené objekty „E“ a Administratívna budova (AB). Táto kotolňa bude zabezpečovať teplo aj pre jedinú, dočasne zachovanú vzduchotechnickú jednotku pre blok „E“.

Nová plynová kotolňa je navrhovaná na výrobu tepla pre vykurovanie objektu MB a priľahlých objektov „E“ a „AB“ so zohľadnením plánovanej zmeny v súvislosti so zmenou účelu využitia časti objektu AB na výdaj jedál. Ako nové zdroje tepla sú navrhované 3 ks nízkotlakové teplovodné kondenzačné kotle WOLF MGK-2 470 s menovitým tepelným výkonom 3x 434,7kW, celkový menovitý výkon 1304,1kW. Kotle majú zabudované vlastné plynové horáky, vrátane spalinových ventilátorov na riadenie odvodu spalín. Kotle budú zapojené do kaskády s plynulou reguláciou výkonu od 70,7kW po 1304kW pri teplotnom

spáde 80/60°C. Teplotný spád je navrhovaný s ohľadom na plánované zmeny v objekte, vrátane vykurovacieho systému a hydraulického vyregulovania.

III.2.1 Záber pôdy

Navrhované zmena si nevyžiada záber pôdy, nakoľko sa bude realizovať v existujúcich prevádzkových objektoch na parc. č.: 5534 (hospodársky dvor) a č. 5532/1 (monoblok), druh pozemkov – zastavané plochy a nádvoria.

III.2.2 Spotreba vody

Prevádzka je napojená na jestvujúci rozvod pitnej vody. Voda je v prevádzke využívaná pre pitné, sociálno-hygienické účely a protipožiarne účely. Vo výrobe bude rovnako ako doteraz používaná čistená voda (purified water - PW), ktorá je pripravovaná v objektovej stanici PW z pitnej vody.

Jestvujúci areálový rozvod pitnej a požiarnej vody bude v časti areálu zrušený. V rušenej časti vodovodu sa nachádza aj pripojenie areálového vodovodu DN80 pre riešený objekt a preto aj toto pripojenie bude zrušené. Nahradené bude novým vedením, ktoré sa pripojí na vnútorný rozvod pitnej a požiarnej vody DN100 v susednom objekte "BLOCK D - MONOBLOK" (v objekte sa nachádza strojovňa vodojemu). Novonavrhované vedenie bude vyhotovené z oceľového nerezového potrubia, ktoré bude do riešeného objektu trasované cez jestvujúci betónový prielezný kolektor, ktorý je trasovaný medzi objektmi "HOSPODARSKY DVOR" a "BLOCK D - MONOBLOK" v zmysle výkresovej dokumentácie. Rozvod bude izolovaný izoláciou z kaučuku hr. 30mm. Potrubie bude vedené na konzolách ukotvených do stien kolektora. Na vstupe do riešeného objektu bude osadený uzáver príslušnej dimenzie. Rovnaký uzáver bude osadený v mieste pripojenia v objekte so strojovňou vodojemu.

Vzhľadom k rozšíreniu jestvujúcich výrobných kapacít, bude navýšená spotreba pitnej vody aj vody používanej vo výrobe.

Spotreba vody pre novú výrobu API (vrátane pitnej vody):

- maximálna denná spotreba pitnej vody 4200 l/d
- predpokladaná ročná spotreba 716 m3

Čistená voda bude používaná ako surovina pre výrobu a na umývanie a oplachy výrobného zariadenia, produktovodov a pomocného materiálu. Predpokladá sa inštalácia zdroja čistenej vody o výkone cca 250 l/hod (oproti pôvodnému 40 l/hod). Čistená voda bude akumulovaná v zásobníku s objemom 1500 l (pôvodne 250 l) a distribuovaná cirkulačným čerpadlom.

III.2.3 Energetické nároky

Teplo a plyn

Teplo potrebné pre výrobu API (tzn. objekt hospodárskeho dvora – kotolňa K1 celkom):

- Inštalovaný tepelný výkon zdroja (pln. kotly): 825 kW
- Ročná potreba tepla na vykurovanie a VZT: cca 1021 MWh/rok
- Ročná potreba tepla na výrobu TÚV: cca 115 MWh/rok
- Max. hodinová spotreba plynu: 88,2 m^3/h
- Ročná spotreba zemného plynu: cca 122 229 m^3/rok

Teplo potrebné pre výrobu objektu Monobloku (časť AB,B,C,D.E – kotolňa K2 celkom):

- Inštalovaný tepelný výkon zdroja (pln. kotly): 1304,1 kW
- Ročná potreba tepla na vykurovanie a VZT: cca 1730 MWh/rok
- Ročná potreba tepla na výrobu TÚV: cca 243 MWh/rok
- Max. hodinová spotreba plynu: 140,1 m^3/h
- Ročná spotreba zemného plynu: cca 212 232 m^3/rok

Elektrická energia

Pre pokrytie spotreby navrhovanej novej výroby API bude v m.č. 110 (ROZVODŇA) osadený rozvádzač R1 API a rozvádzač R1 APIZ (1.stupeň dodávky ele. energie). Napojenie rozvádzača R1 API navrhujeme z existujúcej hlavnej rozvodne NN z rozvádzača HR káblom 2x CYKY-J 5x120. Rozvádzač R1 APIZ navrhujeme napojiť z existujúceho rozvádzača HRD (zálohované napájanie v 1.stupni dodávky z rezervy existujúceho náhradného zdroja motorgenerátora 400kVA) prívodným káblom CYKY-J 5x120. Z rozvádzača R1 API budú káblami v bezhalogénovom vyhotovení napojené rozvádzače pre jednotlivé prevádzky a technologické zariadenia a obslužné rozvádzače na podlažiach.

- Energetická bilancia je zosumarizovaná do celkovej požiadavky riešenej časti objektu po rozvádzačoch
- Celkový inštalovaný výkon: Pic = 360,9 kW
- Súčasný príkon: PC = 264,33kW
- Stupeň dôležitosti dodávky el. energie v zmysle STN 34 16 10: - stupeň č. 3
- Predpokladaná ročná spotreba el. Energie: 264 MWhod/rok
- Súčasný príkon v 1.stupni dodávky – prevádzkový režim: PS1 = 97,6 kW

Spotreba elektrickej energie pre ostatné časti prevádzky (areálu) ostane nezmenená.

III.2.4 Spotreba surovín

Na výrobnej linke sa predpokladá výroba nesterilných API a medziproduktov pre výrobu nesterilných HAPI, ktoré budú používané pre výrobu finálnych nesterilných aj sterilných liekových foriem. Na výrobnej linke nebudú spracovávané liečivé látky ako sú sterilné API, cytostatika a antibiotiká.

V procese výroby sa budú používať organické rozpúšťadlá, východiskové latky pre prípravu API a pomocné látky. Materiály je možné rozdeliť do nasledujúcich kategórií:

- kvapalné látky (vrátane organických rozpúšťadiel)
- technické plyny
- pevné látky

Predpokladaná spotreba kvapalných látok:

Názov látky	CAS	Predpokladaná ročná spotreba [l]
Benzín (b.v. 80-110°C)	8032-32-4	330
Kyselina octová	64-19-7	76
Etanol	64-17-5	1132
Izobutanol	78-83-1	910
Kyselina metánsulfonová	75-75-2	6,5
Propan-2-ol (Isopropylalkohol)	67-63-0	1036
Metyletylketón	78-93-3	1036
Dichlórmetán	75-09-2	3777
Akrylonitril	117-13-1	10
Etylacetát	141-78-6	1261
Anilín	62-53-3	15
Propionylchlorid	79-03-8	15
Trietylamín	121-44-8	258
Toluén	108-88-3	2092
Metanol	67-56-1	87
Dimetylsulfát	77-78-1	26
Tetrahydrofurán	109-99-9	410
Metansulfonyl chlorid	124-63-0	6,5
terc Butylmetyléter	1634-04-4	13
Cyklohexán	110-82-7	110
Kyselina chlorovodíková konc.	7647-01-0	15

Predpokladaná spotreba pevných látok:

Názov látky	CAS	Predpokladaná ročná spotreba [kg]
1,1-difenyletanol	599-67-7	141
2-chlór-*N,N*-dimethylammonium chloridu	4584-46-7	150
hydroxid sodný	1310-73-2	251
aktívne uhlie		4,7
8-chlorteofylin	85-18-7	100
4-(1-piperidinyl)-piperidine-4-carboxamide	83433-53-8	91
4-bromo-2,2-diphenylbutyronitrile	39186-58-8	144,2
uhličitan draselný	584-08-7	85
síran sodný bezvodý	7757-82-6	101
4-piperid-1-on	41661-47-6	17
kyanid sodný	143-33-9	7,7
uhličitan sodný	497-19-8	1,8
1-benzyl-4-(phenylamino)piperidin-4-yl) carboxylate	85098-64-2	62
vínan sodno-draselný	6381-59-5	107
sodium bis(2-methoxyethoxy)	22722-98-1	98

Názov látky	CAS	Predpokladaná ročná spotreba [kg]
aluminumhydride		
chlorid sodný	7647-14-5	103
benzyl-4-(phenylamino) piperidin-4-yl)methanol . 2HCl		59,6
terc-butanolát draselný	865-47-4	26,0
kyselina citrónová	77-92-9	12,5
2-(thiophen-2-yl)-ethanol	5402-55-1	0,8
uhličitan sodný	497-19-8	26
2-(thiophen-2-yl)ethyl methanesulfonate		1,2
1-ethyl-4-(2-hydroxyethyl)-1H-tetrazol-5(4H)-one	1204688-18-5	11,9

Predpokladaná spotreba plynných látok:

Názov látky	CAS	Predpokladaná ročná spotreba [kg]
Chlorovodík plynný	7647-01-0	55,5

III.2.5 Dopravná a iná infraštruktúra

Nakoľko sa jedná o zmenu v rámci jestvujúcej prevádzky, dopravné napojenie ostáva nezmenené. Prevádzka je umiestnená v areáli s napojením na miestnu komunikáciu – ul. Horná, ktorá je napojená priamo cesta II. triedy číslo 502, ktorá vedie z Bratislavy do Vrbového.

Navrhovaným vybudovaním nového vstupu do objektu „Hospodársky dvor“ pre prístup do existujúceho podzemného kolektora medzi existujúcim objektom „Hospodársky dvor“ a existujúcim "Blok D - Monoblok" príde k podmienke vybudovania riadneho pešieho prístupu. Nový prístup bude využívaný pracovníkmi údržby aby nemuseli vchádzať do kolektora cez výrobné priestory.

Tento prístup bude vedený po novej ploche, chodníka, v mieste existujúcej rampy na obslužnej komunikácií areálu. V rámci zabezpečenia prístupu príde k vybudovaniu oporného múrika, medzi novým chodníkom a ostávajúcou časťou rampy komunikácie, pričom je navrhnutá aj stavebná úprava komunikácie samotnej.

Úprava komunikácie predstavuje výmenu povrchovej asfaltovej vrstvy, s následnou pokládkou výstužnej geomreže zo skleného vlákna, ktorá sa položí na existujúci betónový povrch spolu s asfaltovým postrekom. V mieste styku komunikácie a oporného múrika je navrhnutá úprava s doplnením cementobetónu, na podklade z kameniva ŠD.

Frekvencia dopravy

Predpokladaná priemerná frekvencia dopravy je:

- 30 automobilov do 3,5 t / deň
- 3 nákladné automobily nad 3,5 t / deň

III.2.6 Nároky na pracovné sily

V prevádzke v súčasnosti pracuje 92 pracovníkov.

Predpokladané navýšenie počtu pracovníkov po vykonanej zmene (rozšírení výroby API) bude o 6 pracovníkov viac .

III.2.7 Iné nároky

Bez zmeny

III.2.8 Znečisťovanie ovzdušia

Prevádzka hameln rds a.s., Horná 36, 900 01 Modra, je v zmysle č.1 k vyhláške MŽP SR č. 410/2012 Z.z. kategorizovaná ako Stredný zdroj znečisťovania ovzdušia:

1. PALIVOVO-ENERGETICKÝ PRIEMYSEL

1.1 Technologické celky obsahujúce spaľovacie zariadenia vrátane plynových turbín a stacionárnych piestových spaľovacích motorov s nainštalovaným súhrnným menovitým tepelným príkonom v MW

1.1.2 Stredný zdroj znečisťovania ovzdušia – prahová kapacita pre stredný zdroj: 0,3 až 50 MW

Zdrojom emisií je spaľovanie zemného plynu v kotolniach. Na základe navýšenej spotreby plynu v rámci navrhovanej zmene dôjde k nasledovnému navýšeniu emisií:

Tabuľka:

ZL		**Vznik**	**Ročné množstvo vypúšťaných ZL (t/rok)**	
			Pred zmenou	***Po zmene***
tuhé znečisťujúce látky	TZL	Spaľovanie ZPN	0,018	**0,025**
oxidy síry	SO_2		0,002	**0,003**
oxidy dusíka	NO_x – NO_2		0,345	**0,496**
oxid uhoľnatý	CO		0,139	**0,2**
celkový organický uhlík	TOC		0,023	**0,033**

Súčasťou jestvujúcej prevádzky je aj dieselový motorgenerátor (tepeľný príkon 0,94 MW), kt. slúži ako záložný zdroj v prípade výpadku elektrickej energie. Navrhovaná činnosť nebude mať vplyv na emisie z motorgenerátora. Navrhovanou činnosťou dôjde k zvýšeniu emisií zo spaľovania zemného plynu. Vzhľadom k charakteru a množstvu emisií však toto navýšenie nebude predstavovať významný vplyv.

III.2.9 Odpadové vody

Splašková kanalizácia

Splaškové vody vzniknuté prevádzkou objektu budú zvedené pomocou pripojovacieho, odpadového a zvodného potrubia do areálovej stoky splaškovej kanalizácie. Celé potrubie splaškovej kanalizácie bude nové, iba zostane zachované tlakové kanalizačné potrubie z existujúcej prečerpávacej stanice na východnej strane objektu. Pripojovacie potrubia od jednotlivých miest odvodnení budú vedené pod stropom a v priečkach s prihliadnutím k dispozícii objektu. Kanalizácia splašková slúži pre odvedenie odpadových vôd od umývadiel, pisoáru, klozetov, výleviek, spŕch, vpustí, drezov v personálnych i materiálových prepustiach, od bezpečnostných spŕch celkových aj očných, niektorých technologických zariadení, vzduchotechnických jednotiek a zvlhčovačov. Drez a umývacie miesto budú napojené na kvapalný odpad na *neutralizáciu (súčasť technológie)*. Z dôvodu vysoko položenej existujúcej kanalizácie splaškovej (pod stropom 1.PP) budú odpadové vody z 1.PP zvedené ležatým potrubím (pod podlahou 1.PP) cez novú revíznu šachtu do novej čerpacej stanice umiestnenej mimo objekt (v átriu) odkiaľ budú prečerpané ponorným motorovým čerpadlom na odpadovú vodu do existujúceho tlakového kanalizačného potrubia vo vnútri objektu. Existujúce kanalizačné rady splaškovej kanalizácie sa nebudú prekladať.

Ďažďová kanalizácia

Dažďové vody sú zvedené zo strechy - terasa výbeh a zo strechy nad terasou, výbehom pomocou pripojovacieho, odpadového a zvodného potrubia do areálové stoky dažďovej kanalizácie. Vedenie dažďovej kanalizácie zostane zachované, bude vymenené potrubie na určitých úsekoch.

Odpadová voda z výroby – neutralizácia

Kvapalné vodné odpady z výroby budú oddelene vypúšťané iba do objektovej chemickej kanalizácie, neutralizované v nádrži na 1. pp ako súčasť technológie.

Kvapalné odpady budú prečerpávané podľa svojho charakteru do uzavretých uspôsobených označených kontajnerov a odvážané na likvidáciu oprávnenou zmluvnou organizáciou

Objemy odpadov už jestvujúcej výroby HPAPI boli ročne 25 ton , pri prevádzke novej API výroby podľa predpokladov bude ročná spotreba do 125 t za rok.

III.2.10 Odpady

Počas realizácie stavby sa predpokladá vznik odpadov nasledovných odpadov (v zmysle vyhlášky MŽP SR č. 365/2015 Z.z., ktorá ustanovuje Katalóg odpadov):

Kód odpadu	Názov odpadu	Kategória
17 02 01	Drevo	O
17 02 02	Sklo	O
17 02 03	Plasty	O
17 01 01	Betón	O
17 04 05	Železo a oceľ	O
20 03 01	Zmesový komunálny odpad	O

Pri činnosti prevádzky vznikajú alebo môžu vznikať nasledovné druhy odpadov:

Kód odpadu	Názov odpadu	Kategória	Množstvo*
02 01 06	Zvierací trus, moč, a hnoj, vrátane znečistenej slamy…	O	8,04
07 05 03	Organické halogénované rozpúšťadlá, premývacie kvapaliny a matečné lúhy	N	1,11
07 05 04	Iné organické rozpúšťadlá, premývacie kvapaliny a matečné lúhy	N	8,181
07 05 13	Tuhé odpady obsahujúce nebezpečné látky	N	0,033
13 05 07	Voda obsahujúca olej z odlučovačov oleja z vody (ORL)	N	
15 01 01	Obaly z papiera a lepenky	O	0,24
15 01 02	Obaly z plastov	O	
15 01 03	Obaly z dreva	O	
15 01 06	Zmiešané obaly	O	0,04
15 01 07	Obaly zo skla	O	0,9
15 01 10	Obaly obsahujúce zvyšky NL	N	2,999
15 02 02	Absorbenty, filtračné materiály, handry na čistenie, ochranné odevy znečistené NL	N	1,144
16 02 11	Vyradené zariadenia obsahujúce HCFC, HFC	N	1,34
16 02 13	Vyradené zariadenia obsahujúce nebezpečné časti	N	0,22
16 02 15	Nebezpečné časti odstránené z vyradených zariadení	N	
16 05 06	Laboratórne chemikálie pozostávajúce z nebezpečných látok alebo obsahujúce nebezpečné látky vrátane zmesí laboratórnych chemikálií	N	0,001
16 10 01	Vodné kvapalné odpady obsahujúce nebezpečné látky	N	29,654
17 01 07	Zmesi betónu, tehál, škridiel, obkladového materiálu a keramiky iné ako uvedené v 17 01 06	O	62,19
17 09 04	Zmiešané odpady zo stavieb a demolácií iné ako uvedené v 17 09 01, 17 09 02 a 17 09 03	N	3,270
18 01 02	Časti a orgány tiel vrátane krvných vreciek a krvných konzerv okrem 18 01 03	O	0,035
18 01 03	Odpady, ktorých zber a zneškodňovanie podliehajú osobitným požiadavkám z hľadiska prevencie nákazy	N	0,083
18 01 08	Cytotoxické a cytostatické liečivá	N	2,427
18 02 02	Odpady, ktorých zber a zneškodňovanie podliehajú osobitným požiadavkám z hľadiska prevencie nákazy	N	0,316
20 01 01	Papier a lepenka	O	1,34
20 01 08	Biologicky rozložiteľný kuchynský a reštauračný odpad	O	2,76
20 01 21	Žiarivky a iný odpad obsahujúci ortuť	N	0,11
20 01 35	Vyradené elektrické a elektronické zariadenia iné jako uvedené v 20 01 21 a 20 01 23, obsahujúce nebezpečné časti [*])	N	
20 03 01	Zmesový komunálny odpad	O	
20 03 07	Objemový odpad	O	4,13

**Orientačné množstvo - Množstvo (t/rok) podľa ohlásenia o vzniku odpadov a nakladaní s ním za rok 2016.*

Vzhľadom k navrhovanému navýšeniu objemu výroby API je predpoklad navýšenia niektorých špecifických odpadov vznikajúcich pri procese výroby (napr. 07 05 03, 07 05 04, 07 05 13, 15 01 10, 16 05 06, 16 10 01). Tieto odpady, ako aj všetky ostatné, pri ktorých nie je predpoklad ich navýšenia po vykonanej zmene sú odovzdávané na zhodnotenie / zneškodnenie

oprávneným organizáciám na základe zmluvného vzťahu a teda nebudú predstavovať rizikový resp. negatívny vplyv v dotknutej lokalite.

III.2.11 Zdroje hluku, vibrácií, žiarenia, tepla a zápachu

Navrhované zmeny sú umiestnené v existujúcich objektoch v prevádzke navrhovateľa.
Navrhovaná zmena nespôsobí zmenu úrovne hluku, vibrácií, žiarenia, tepla a zápachu, v porovnaní so súčasným stavom.

III.2.12 Iné očakávané vplyvy

Neočakávajú sa žiadne iné vplyvy.

Vzhľadom na charakter navrhovanej zmeny, jej požiadaviek na vstupy a údajov o výstupoch (kapitola III.2), nepredpokladáme žiadny významný vplyv na životné prostredie a zdravie obyvateľstva vrátane kumulatívnych a synergických vplyvov.

III.3 Prepojenie s ostatnými plánovanými a realizovanými činnosťami v dotknutom území a možné riziká havárií vzhľadom na použité látky a technológie

Navrhované zmena – *„Rekonštrukcia tepelného hospodárstva a výroba API v objekte č.6.– Hospodársky dvor“* je v priamom technologickom prepojení s pôvodnou činnosťou – *„Máloobjemová výroba vysokoúčinných API v podmienkach správnej výrobnej praxe“* a jej zmenami, ktoré boli ohlásené.

Činnosť, na ktorej sa má vykonať zmena, je podľa prílohy č. 8 zákona č. 24/2006 Z.z. o posudzovaní vplyvov na životné prostredie a o zmene a doplnení niektorých zákonov v znení neskorších predpisov zaradená ako:

Položka č. 4: Ostatné priemyselné odvetvia
Bod č. 3.5: Prevádzky na výrobu základných farmaceutických výrobkov využívajúce chemické, biochemické alebo biologické procesy

(časť A – povinné hodnotenie, bez limitu)

Pôvodná činnosť je v prevádzke od roku 2012.
Na pôvodnú činnosť boli vydané nasledovné rozhodnutia a súhlasy:

- Obvodný úrad životného prostredia v Pezinku vydal 7.11.2011 Rozhodnutie pod č.: ŽP/EIA-1578/2011-Hr na základe zámeru „Maloobjemová výroba vysokoúčinných API v podmienkach správnej výrobnej praxe“, ktorý predložil navrhovateľ hameln rds a.s., Horná 36, 900 01 Modra - že sa nebude posudzovať
- Okresný úrad životného prostredia v Pezinku vydal dňa 28.7.2015 Rozhodnutie pod č.: OU-PK-OSZP/2015/006720 na základe žiadosti na zmenu navrhovanej činnosti „Maloobjemová výroba vysokoúčinných API v podmienkach správnej výrobnej praxe - doplnenie technologických zariadení pre hydrogenáciu“, ktorý predložil navrhovateľ

hameln rds a.s., Horná 36, 900 01 Modra - že sa nebude posudzovať podľa zákona č. 24/2006 Z.z. o posudzovaní vplyvov na životné prostredie a o zmene a doplnení niektorých zákonov v znení neskorších predpisov.

- Okresný úrad životného prostredia v Pezinku vydal dňa 8.12.2015 Rozhodnutie č. OU-PK-OSZP/2015/10928 na základe žiadosti o zmenu navrhovanej činnosti „Rekonštrukcia mikrobiologických laboratórií“ ktorý predložil navrhovateľ hameln rds a.s., Horná 36, 900 01 Modra - že sa nebude posudzovať podľa zákona č. 24/2006 Z.z. o posudzovaní vplyvov na životné prostredie a o zmene a doplnení niektorých zákonov v znení neskorších predpisov.
- Okresný úrad životného prostredia v Pezinku vydal dňa 28.9.2017 Rozhodnutie č. OU-PK-OSZP/2017/009291 na základe žiadosti o zmenu navrhovanej činnosti „Maloobjemová výroba vysokoúčinných API v podmienkach správnej výrobnej praxe – Vývojové Laboratória“, ktorý predložil navrhovateľ hameln rds a.s., Horná 36, 900 01 Modra - že sa nebude posudzovať podľa zákona č. 24/2006 Z.z. o posudzovaní vplyvov na životné prostredie a o zmene a doplnení niektorých zákonov v znení neskorších predpisov.

Prevádzka, na ktorej sa má vykonať navrhovaná zmena je prevádzkovaná v súlade s vydanými rozhodnutiami.
Navrhovaná zmena predstavuje:

a) Vytvorenie priestorov pre výrobu API
b) Rekonštrukciu kotolne za účelom zefektívnenia tepelného hospodárstva

Navrhované zmeny budú realizované zmenou dispozičného riešenia v existujúcich objektoch prevádzky.
Vzhľadom na charakter navrhovanej zmeny a na jej umiestnenie nedôjde k žiadnym významným zmenám z hľadiska vplyvov na životné prostredie a obyvateľstvo.

III.4 Druh požadovaného povolenia navrhovanej činnosti podľa osobitných predpisov

Stavebné povolenie

III.5 Vyjadrenie o predpokladaných vplyvoch zmeny navrhovanej činnosti presahujúcich štátne hranice

Vzhľadom na charakter, umiestnenie a rozsah navrhovanej činnosti sa nepredpokladá jej vplyv presahujúci hranice štátu.

III.6 Základné informácie o súčasnom stave životného prostredia dotknutého územia vrátane zdravia ľudí

II.6.1 Znečistenie ovzdušia

Stav ovzdušia v posudzovanom území je ovplyvnený existujúcimi veľkými, strednými a malými zdrojmi znečistenia ovzdušia, automobilovou dopravou, prenosmi emisií zo vzdialených zdrojov, ale aj sekundárna prašnosť vyvolaná veternou eróziu.

Podľa údajov Národného emisného informačného systému (NEIS, 2018) boli v okrese Pezinok v rokoch 2012 – 2016 do ovzdušia emitované znečisťujúce látky v nasledovnom rozsahu:

ZL	Množstvo ZL t/rok 2016	Množstvo ZL t/rok 2015	Množstvo ZL t/ rok 2014	Množstvo ZL t/rok 2013	Množstvo ZL t/rok 2012
TZL	7,262	6,484	5,255	8,399	10,336
NO_x	18,436	17,633	16,538	16,242	22,746
CO	48,637	44,890	39,067	41,952	42,144
SO_2	10,519	9,191	7,373	11,110	11,647
NH_3	53,093	46,058	47,143	49,643	49,825
TOC	12,390	12,171	11,028	11,809	12,014
CO_2	5066,000	4512,000	4359,300	3362,000	-

Kvalitu ovzdušia určuje obsah znečisťujúcich látok vo vonkajšom ovzduší. Základným východiskom pre hodnotenie kvality ovzdušia na Slovensku sú výsledky meraní koncentrácií znečisťujúcich látok v ovzduší, ktoré realizuje Slovenský hydrometeorologický ústav na staniciach Národnej monitorovacej siete kvality ovzdušia. Kvalita ovzdušia na území Bratislavského kraja je monitorovaná na troch monitorovacích staniciach.

V roku 2016 bolo na území Slovenskej republiky (Hodnotenie kvality ovzdušia v SR, 2017) 18 oblastí riadenia kvality ovzdušia, v 8 zónach a 2 aglomeráciách. V rámci zóny Bratislavského kraja je vymedzená oblasť riadenia kvality ovzdušia a to územie mesta hlavného mesta SR Bratislavy pre PM_{10}, NO_2 a BaP.

Aglomerácia Bratislava a Zóna Bratislavský kraj – oblasti riadenia kvality ovzdušia

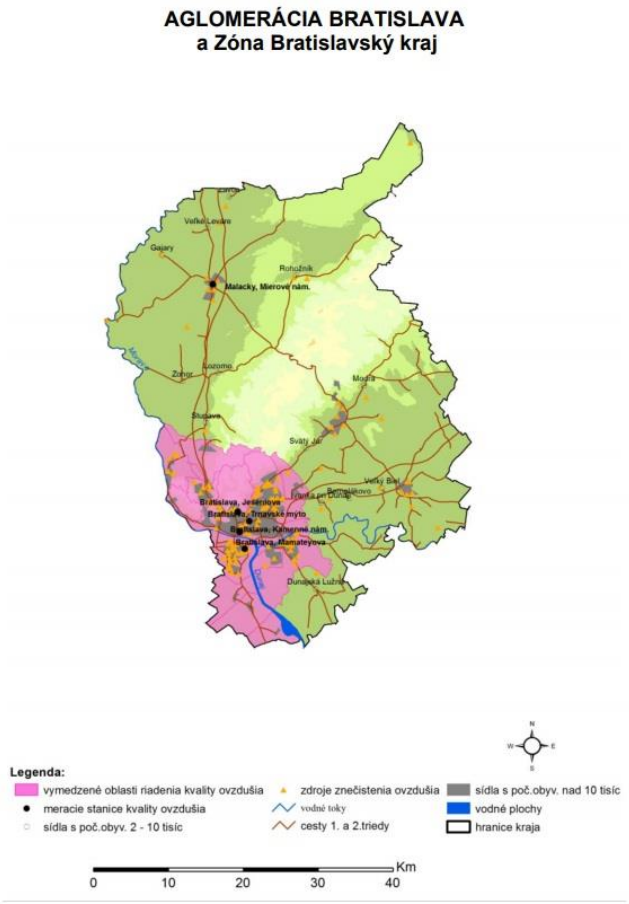

V rámci národnej monitorovacej siete kvality ovzdušia je v rámci Bratislavského kraja 1 monitorovacia stanica a to SK0407A Malacky, Mierové námestie. V rámci Bratislavského kraja existuje monitorovacia stanica ostatných prevádzkovateľov (veľkých zdrojov znečisťovania ovzdušia) Rovinka, okres Senec, ktorej vlastníkom je Slovnaft, a.s. Na mapke vyššie vidieť umiestnenie 4 monitorovacích staníc SHMÚ v rámci aglomerácie Bratislava, na Trnavskom Mýte, Kamennom námestí, Jeséniova, Mamateyova. Na stanici SK0407A Malacky, Mierové námestie sa v roku 2016 monitorovali SO_2, NO_2, PM_{10}, $PM_{2,5}$, CO a benzén.

Zhodnotenie kvality ovzdušia na základe výsledkov meraní za rok 2016 je nasledovné (Hodnotenie kvality ovzdušia SR, 2017):

- Zóna Bratislavský kraj pre SO_2, NO_2, NO_x, PM_{10}, $PM_{2.5}$, benzén a CO:
  Výsledky meraní v roku 2016 poukazujú na celkový pokles znečistenia ovzdušia už tretí rok. Žiadne znečisťujúce látky neprekročili limitné hodnoty.
  Zóna Bratislavský kraj je zaradená do 3. skupiny, podľa návrhu SHMÚ v zmysle § 7 zákona č. 137/2010 Z. z. o ovzduší v znení neskorších predpisov, kde patria zóny a aglomerácie, v ktorých je úroveň znečistenia ovzdušia pod limitnými resp. cieľovými hodnotami. V prípade ozónu zóny a aglomerácie, v ktorých koncentrácia ozónu nižšia ako dlhodobá cieľová hodnota.

III.6.2 Zaťaženie územia hlukom

Zdrojom hluku v dotknutom území sú hluk z dopravy na miestnej komunikácii a hluk pri prevádzkach okolitých výrobných a obslužno-prevádzkových a skladových areálov. Lokalita navrhovanej činnosti je na okraji zóny vplyvov zdrojov hluku z dopravy miestnej aj regionálnej cestnej siete.

Pre územie bez obytnej funkcie a bez chránených vonkajších priestorov, výrobné zóny, priemyselné parky, areály závodov je stanovená najvyššia prípustná hodnota hluku vo vonkajšom prostredí pre hluk z dopravy aj z iných zdrojov pre všetky denné doby 70 dB.

III.6.3 Znečistenie podzemných a povrchových vôd

Povrchové vody

Na kvalitu povrchových vôd rozhodujúcou mierou vplýva priemysel, poľnohospodárstvo a komunálna sféra. Napriek tomu, že sa v poslednom období zlepšila kvalita vody najmä v najväčšej rieke Váh, stále nie je v optimálnom stave. Najväčšími znečisťovateľmi zostávajú priemyselné podniky a vodárenské spoločnosti (čistiarne odpadových vôd), k plošnému znečisteniu prispieva najmä poľnohospodárska výroba.

Intravilánom mesta Modra preteká Stoličný potok. Je to potok III. rádu s dĺžkou 38,9 km a plochou povodia 240,9 km^2 a ide o nížinný typ vodného toku, s maximálnym odtokom vo februári a marci. Pramení v Malých Karpatoch, v podcelku Pezinské Karpaty, na východnom svahu Veľkej Homole v nadmorskej výške 470 m n. m. Na území mesta Modra priberá pravostranný prítok z JV svahu Peprovca,, potom prítok sprava z južného svahu Malej Homole. Južne od mesta sa na ľavom brehu oddeľuje vedľajšie rameno, na ktorom je vybudovaná malá vodná nádrž. Tok sa vlieva do Čiernej vody v k. ú. V. Úľany.

V nasledovnom odstavci uvádzame hodnotenie kvality povrchovej vody v monitorovaných miestach povrchových vôd, monitorovaných v roku 2016 (SHMÚ, 2017), hodnotených podľa nariadenia vlády SR č. 269/2010 Z. z., ktorým sa ustanovujú požiadavky na dosiahnutie dobrého stavu vôd, v rámci povodia rieky Váh, na ktorom je nasledujúce odberné monitorovacie miesto: Stoličný potok-Modra (W632500P), riečny kilometer 32,5. Vody boli hodnotené vo všeobecných fyzikálno-chemických ukazovateľoch (rozpustený kyslík, biochemická spotreba kyslíka, chemická spotreba kyslíka Cr, pH, teplota vody, vodivosť, amoniakálny dusík, dusičnanový dusík, celkový fosfor, celkový dusík, vápnik, horčík) nasledovne: vody z odberného miesta Stoličný potok-Modra vyhoveli požiadavkam na kvalitu vody v zmysle citovaného nariadenia pre všetky uvedené ukazovatele.

Ako zdroj znečistenia povrchových vôd je evidovaná čistiareň odpadových vôd, 29,3 rkm Stoličného potoka, do ktorej sú odvedené odpadové vody z Modry a z časti Harmónia.

Podzemné vody

Na Slovensku bol v zmysle nariadenia vlády č. 282/2010 Z. z, ktorým sa ustanovujú prahové hodnoty a zoznam útvarov podzemných vôd, ustanovený zoznam útvarov podzemných vôd,

ktorý vymedzuje 75 vodných útvarov, ktoré boli v roku 2016 s výnimkou jedného predkvartérneho útvaru, pokryté monitorovacími objektami.

V útvare SK200030FK Puklinové a krasovo-puklinové podzemné vody Pezinských Karpát oblasti povodia Váh v roku 2016 všetky sledované ukazovatele spĺňali požiadavky Nariadenia vlády č. 496/2010 Z. z. Z hľadiska hydrogeochemického zhodnotenia oblasti sú v útvare podzemnej vody SK200030FK ako kolektorské horniny zastúpené najmä vápence, brekcie, granity a granodiority stratigrafického zaradenia mezozoikum – jura, staršie paleozoikum až proterozoikum, s prevažne krasovo-puklinovou a puklinovou priepustnosťou. V roku 2016 bola pozorovacia sieť tohto útvaru reprezentovaná tromi prameňmi. Vo využívaných prameňoch dominuje Ca^{2+} a HCO^{3-} . Podľa Palmer-Gazdovej klasifikácie sú podzemné vody tohto útvaru zaradené medzi základný výrazný až nevýrazný Ca-HCO_3 typ. V útvare SK200100OP Medzizrnové podzemné vody Podunajskej panvy a jej výbežkov oblasti povodia Váh sú ako kolektory podzemnej vody zastúpené najmä jazerno-riečne sedimenty – piesky a štrky. Priemerný rozsah hrúbky zvdonencov je 30 – 100 m. Generálny smer prúdenia podzemných vôd je z vyšších častí panvy k nižším, resp. k drenážnym prvkom viazaným na priebeh tektonických línií. V roku 2016 bola pozorovacia sieť tohto útvaru reprezentovaná 7 vrtmi, zabudovanými v hĺbke 8 – 90 m. Vo väčšine pozorovaných objektov v katiónovej časti dominuje Ca^{2+} a v aniónovej HCO^{3-}. Podľa Palmer-Gazdovej klasifikácie sú medzizrnové podzemné vody Podunajskej panvy a jej výbežkov oblasti povodia Váh zaradené medzi základný výrazný Ca-HCO_3 typ. Podľa mineralizácie sa tieto vody radia medzi vody so zvýšenou až vysokou mineralizáciou. V meste Modra a jeho okolí nie je umiestnený ani jeden z vrtov. Najbližší je v Chrovátskom Grobe, kde boli prekročené limitné hodnoty pre Fe, Fe^{2+}, Mn, H_2S. V tomto útvare podzemných vôd nebola dosiahnutá nariadením odporúčaná hodnota ukazovateľa nasýtenia vody kyslíkom vo všetkých sledovaných objektoch (Kvalita podzemných vôd na Slovensku 2016, 2017).

III.6.4 Kontaminácia horninového prostredia a pôdy

Poškodenie pôdneho krytu a kvality pôdy v predmetnom území nebolo skúmané. Vzhľadom na charakter využitia územia sa rozsiahlejšia kontaminácia neočakáva.

Priamo v lokalita navrhovanej činnosti sa nenachádzajú žiadne environmentálne záťaže. V Modre bola identifikovaná nasledovná environmentálna záťaž (Register EZ SR, 2018):

- PZ (006)/ Modra-Hliny – skládka s OP, registrovaná ako B potvrdená environmentálna záťaž. Ide o bývalú riadenú skládku komunálneho odpadu, čiastočne rekultivovanú. Odpad bol ukladaný do bývalého hliniska tehelne.

Dotknuté územie, napriek skutočnosti, že sa vyznačuje vysokým stupňom poľnohospodárskej produkcie, patrí k oblastiam s menej kontaminovanými pôdami. Pri poľnohospodárskych pôdach možno reálne predpokladať, že vzhľadom na súčasnú ekonomickú situáciu v poľnohospodárstve dochádza v týchto pôdach k úbytku rezíduí priemyselných hnojív a pesticídov. V zastavanom území sa kontaminované pôdy nachádzajú v okolí komunikácií, PD a drobných priemyselných prevádzok. Tiež sa vyskytujú určité formy znečistenia pôd na okraji zástavby mesta spojené so spôsobom bývania v dotknutom území, najmä

z pestovateľskej činnosti a drobnochovateľstva. Pozemky v k. ú. Modry, na ktorých sa nachádzajú ľahké až stredne ťažké pôdy nezamokrené, patria k ohrozeným veternou eróziou, takéto územia sa nachádzajú juhovýchodne od intravilánu mesta.

III.6.5 Poškodenie vegetácie a biotopov

Rastlinné a živočíšne organizmy, ktoré sa vyskytujú na území, veľmi dobre odrážajú všetky vplyvy prostredia, ktoré na ne pôsobia a sú teda vhodným indikátorom týchto zmien.
Zo súčasných stresových faktorov sa v území prejavujú urbanizačné a hospodárske vplyvy. Pôvodnú krajinnú štruktúru Modry, podmienenú prírodnými podmienkami, tvoril les. Pásmo lužných lesov bolo využité ako orná pôda, lúky , vinice a zastavané územie sídla. V pásme dubového lesa sa postupne formoval vinohradnícky typ krajiny. Vinice tvoria až 50% z poľnohospodárskeho pôdneho fondu. Ďalšia rastlinná výrova je zameraná na výrobu obilnín a krmovín pre živočíšnu výrobu, živočíšna výroba sa sústreďuje na chov hovädzieho dobytka. Ekologická rovnováha takýchto kultúr je umelo udržiavaná dodávaním energie človekom. V porovnaní s prirodzenou krajinou majú intenzívne obrábané poľnohospodárske plochy najnižší stupeň ekologickej stability. Vplyvy urbanizácie na vegetáciu sa prejavujú objavovaním sa sekundárnych antropogénnych biotopov s prítomnosťou ruderálnej vegetácie.
Podľa Atlasu Slovenskej republiky (2002) predstavuje potenciálna prirodzená vegetácia dotknutého územia v rámci k. ú. mesta a dotknutého územia karpatské dubovo-hrabové lesy, v rámci k.ú. mesta bol identifikovaný aj ostrovčekovitý výskyt dubovo-cerových a dubových lesov, v južnej časti územia jelšové lesy na nivách podhorských a horských vodných tokov a jelšové lesy na slatinách. Podľa Katalógu biotopov Slovenska (Stanová, V., Valachovič, M., (eds.) 2002) môžeme uvedený biotop dotknutého územia zaradiť ako Ls 2.1 Dubovo-hrabové lesy karpatské. Pre biotop Ls 2.1 Dubovo-hrabové lesy sú typické javor poľný (*Acer campestre*), hrab obyčajný (*Carpinus betulus*), dub zimný (*Quercus petraea* agg.), buk lesný (*Fagus sylvatica*), svíb krvavý (*Swida sanguinea*), lipa malolistá (*Tilia cordata*), marinka voňavá (*Galium odoratum*), veternica hájna (*Anemone nemorosa*), ostrica chlpatá (*Carex pilosa*), zubačka cibuľkonosná (*Dentaria bulbifera*), mliečnik mandľolistý (*Tithymalus amygdaloides*), fialka lesná (*Viola reichenbachiana*). V súčasnosti má dotknuté územie charakter ohradeného areálu s prevahou zastavaných a spevnených plôch bez výraznej zelene. V širšom území sa z hľadiska krajinných prvkov nachádzajú zastavané plocha a nádvoria, zatrávnené plochy, krajinná zeleň s lesnými porastami i s bylinnými plochami, cestná komunikácia, poľné cesty. Z hľadiska fauny do riešenej lokality zasahujú druhy viazané na poľnohospodársku kultúrnu krajinu. K najbežnejším druhom patria zástupcovia spevavcov - lastovičky, sýkorky, drozdy, trasochvost biely, vrabec domový a žltochvost domový, z cicavcov najmä drobné zemné cicavce.

Prvky územného systému ekologickej stability

Územný systém ekologickej stability je celopriestorová štruktúra navzájom prepojených ekosystémov, ktoré zabezpečujú rozmanitosť podmienok a foriem života v krajine. Táto je tvorená biocentrami, biokoridormi a interakčnými prvkami v hierarchických úrovniach: nadregionálnej, regionálnej a miestnej (lokálnej) úrovni.

Z prvkov Nadregionálneho ÚSESu sa nachádza v katastrálnom území nadregionálne biocentrum: Vysoká, Hajdúky (Roštún), Nadregionálny biokoridor Devínska Kobyla – Strmina – Roštún sa nenachádza priamo v k. ú. Modra, má však význam z hľadiska širších vzťahov. Z navrhovaných prvkov tvoriacich Regionálny územný systém ekologickej stability okresu Bratislava-vidiek sa v riešenom území nachádza biocentrum Kráľovská dolina. Prechádzajú ním biokoridory Čertov kopec – Trnianska dolina – Čady a Hajdúky, Vysoká – Voderady. Z hľadiska širších vzťahov je dôležité biocentrum Lindava.

Z hľadiska MÚSES na lesnom pôdnom fonde sa v k. ú. Modry nachádzajú:

- Biocentrum 1 Staré Hory,
- Biocentrum 2 Kramáre,
- Biocentrum 3 Šajby,
- Biocentrum 4 Ohnavy,
- Biocentrum 5 Pod Sebrekami,
- Biocentrum 6 Šarkaperky,
- Biocentrum 7 Hamrštíl,
- Biocentrum 8 Firiglovská dolina,
- Biocentrum 9 dubovo-hrabový lesík pri Panskom chodníku,
- Biocentrum 10 Holý vrch,
- Biocentrum 11 Šúr,
- Biocentrum 12 Hliny.

Dotknuté územie nie je priamo súčasťou žiadnych prvkov nadregionálneho, regionálneho a ani miestneho územného systému ekologickej stability.

CHRÁNENÉ ÚZEMIA

Najbližším veľkoplošným chráneným územím v zmysle zákona č. 543/2002 Z. z. o ochrane prírody a krajiny je CHKO Malé Karpaty s II. stupňom ochrany, vyhlásená v roku 2001 na ochranu listnatých komplexov, rastlinstva a živočíšstva teplomilných druhov, nachádzajúca sa cca 2 km západným smerom od činnosti. Z maloplošných chránených území sa v k. ú. Modra nachádzajú Tisové skaly – nachádzajú sa severne od mesta Modra v blízkosti rekreačnej osady Modra-Piesky, v nadmorskej výške v rozpätí 450 – 550 m. Tisové skaly tvoria výrazný, miestami prerušovaný skalný hrebeň tiahnuci sa od údolia Kamenného potoka JJZ smerom a tvoria ho bazálne hnedasté a sivé kremence spodného triasu. Zo zoologického hľadiska je lokalita významná výskytom užovky stromovej.

Dotknuté územie, na ktorom sa realizácia činnosti navrhuje, je v zmysle citovaného zákona zaradené medzi územia s I. stupňom ochrany.

NATURA 2000

NATURA 2000 je názov sústavy chránených území členských krajín Európskej únie a hlavným cieľom jej vytvorenia je zachovanie prírodného dedičstva, ktoré je významné nie len pre príslušný členský štát, ale najmä EÚ ako celok.

Sústavu NATURA 2000 tvoria dva typy území a to chránené vtáčie územia (SKCHVU) a územia európskeho významu (SKUEV). V okolí umiestnenia navrhovanej činnosti sa nachádzajú nasledovné lokality sústavy NATURA 2000:

- SKCHVU014 Malé Karpaty: vtáčie územie je vyhlásené za účelom zachovania biotopov druhov vtákov európskeho významu a biotopov sťahovavých druhov vtákov (celkovo 22 druhov, napr. sokol káhoh, včelár lesný, ďateľ prostredný, bocian čierny a iné) a zabezpečenia podmienok ich prežitia a rozmnožovania.



Umiestnenie prevádzky vzhľadom na SKCHVU 014 Malé Karpaty

V širšom okolí navrhovanej činnosti boli identifikované nasledovné územia európskeho významu, v rámci sústavy NATURA 2000:

- SKUEV0503 Predhorie – severne od navrhovanej činnosti, predmetom ochrany sú eurosibírske dubové lesy na spraši a piesku, predmetom ochrany sú druhy roháč obyčajný (*Lucanus cervus*) a fuzáč veľký (*Cerambyx cerdo*),
- SKUEV0174 Lindava – severovýchodne, rpedmetom ochrany sú biotopy karpatské a panónske dubovo-hrabové lesy, eurosibírske dubové lesy na spraši a piesku a panónsko-balkánske cerové lesy, predmetom ochrany sú druhy kováčik fialový (*Limoniscus violaceus*), roháč obyčajný (*Lucanus cervus*) a drevník ryhovaný (*Rhysodes sulcatus*).
- SKUEV0276 Kuchynská hornatina,
- SKUEV0089 Martinský les.

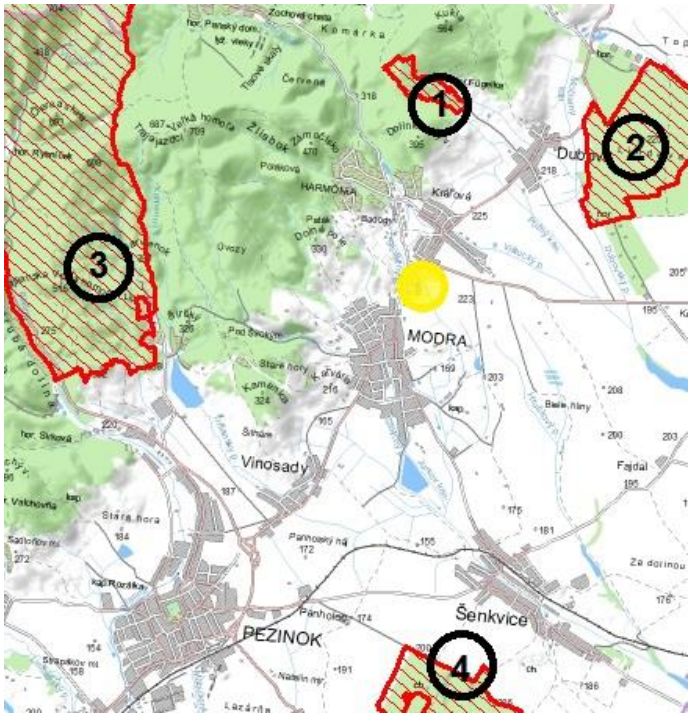

Umiestnenie navrhovanej činnosti vzhľadom na SKUEV ①SKUEV0503 Predhorie, ②SKUEV0174 Lindava, ③SKUEV0276 Kuchynská Hornatina, ④SKEV0089 Martinský les.

III.6.6 Súčasný zdravotný stav obyvateľstva

Zdravotný stav obyvateľstva je ovplyvňovaný rôznymi faktormi. Medzi hlavné faktory patrí kvalita životného prostredia, ekonomická a sociálna situácia, životný štýl, úroveň zdravotníckej starostlivosti a výživové návyky. Vplyv životného prostredia na zdravotný stav obyvateľstva sa odhaduje na 15 – 20%. Určenie podielu kontaminácie životného prostredia na vývoj zdravotného stavu však nie je jednoduché. Pohoda a kvalita života sú atribúty života človeka, spojené s objektívnymi javmi vonkajšieho prostredia ľudí a zároveň aj so subjektívnymi javmi ich „vnútorného prostredia“, charakterizovaného ich zdravotným stavom a psychikou.

Zdravotný stav obyvateľstva je výsledkom pôsobenia viacerých faktorov - ekonomická a sociálna situácia, výživové návyky, životný štýl, úroveň zdravotníckej starostlivosti ako aj životné prostredie (ŽP). Vplyv znečisteného ŽP na zdravie ľudí je dosiaľ málo preskúmaný, odzrkadľuje sa však najmä v ukazovateľoch ako sú stredná dĺžka života pri narodení, celková

úmrtnosť, dojčenská a novorodenecká úmrtnosť, počet rizikových tehotenstiev a počet narodených s vrodenými a vývojovými vadami, štruktúra príčin smrti, počet alergických, kardiovaskulárnych a onkologických ochorení, stav hygienickej situácie, šírenie toxikománie, alkoholizmu a fajčenia, stav pracovnej neschopnosti a invalidity, choroby z povolania a profesionálne otravy.

V okrese Pezinok bol v roku 2016 priemerný stav obyvateľstva nasledovný 29 971,0 mužov, 32 010,5 žien, živonarodení 725, zomretí spolu 526 (z toho do 1 roka 2, do 28 dní 0), prirodzený prírastok 199.

Z údajov Zdravotníckej ročenky Slovenskej republiky 2016 (Národné centrum zdravotníckych informácií, 2018) vyplýva, že najčastejšou príčinou úmrtia u mužov v bratislavskom kraji boli choroby obehovej sústavy, najmä chronická ischemická choroba srdca, cievne choroby mozgu, infarkt myokardu, ďalej zhubné nádorové ochorenia (zhubný nádor priedušnice, priedušiek a pľúc, hrubého čreva, prostaty) ale i choroby tráviacej sústavy – pečene. U žien sú to najmä choroby obehovej sústavy (chronická ischemická choroba srdca, cievne choroby mozgu), nasledujú tiež zhubné nádorové ochorenia. Počet ročných hospitalizácií v zdravotníckych zariadeniach v okrese Pezinok bol 12321.

IV. VPLYVY NA ŽIVOTNÉ PROSTREDIE A ZDRAVIE OBYVATEĽSTVA VRÁTANE KUMULATÍVNYCH A SYNERGICKÝCH

Hodnotenie vplyvov z hľadiska ich významnosti a rozloženia časového pôsobenia na obdobie prevádzky je posúdené numerickou stupnicou. Jednotlivým indikátorom boli prisúdené bodové hodnoty od -5 (negatívny vplyv) do +5 (pozitívny vplyv). Krajné hodnoty predstavujú extrém s mimoriadnym významom. Kritériám boli pridelené relatívne hodnoty vyjadrujúce mieru vplyvu v porovnaní s extrémnymi hodnotami. Porovnávaný je súčasný stav existujúcej prevádzky s navrhovanou zmenou - *Rekonštrukcia tepelného hospodárstva a výroba API v objekte č.6.– Hospodársky dvor.*

Tab.: Tvorba súboru kritérií

Hodnotenie	**Popis vplyvu**
-5	Veľmi výrazný negatívny až katastrofálny vplyv na ŽP, ekonomická strata neakceptovateľné náklady, nerealizovateľné technické riešenia
-4	Výrazný negatívny vplyv na ŽP, vsoké technické a ekonomické vklady, ekonomická strata, veľmi vysoké náklady, neprijateľné technické riešenia
-3	Akceptovateľný vplyv s prijatím opatrení na elimináciu negatívnych vplyvov na ŽP, ekonomická strata, akceptovateľne vysoké náklady, obtiažne technické riešenia
-2	Malý negatívny vplyv na ŽP bez potreby prijatia osobitných opatrení, malá ekonomická strata s prijateľným nákladmi, podmienečne vyhovujúce technické riešenia
-1	Minimálny negatívny vplyv na ŽP, minimálna ekonomická strata, vyhovujúce technické riešenia
0	Žiadne vplyvy
+1	Minimálny pozitívny vplyv na ŽP, minimálny ekonomický prínos, vyhovujúce tehnické riešenia
+2	Malý pozitívny vplyv na ŽP bez potreby prijatia osobitných opatrení, malý ekonomický prínos, uspokojivé tehnické riešenia
+3	Priemerný pozitívny vplyv na ŽP, priemerný ekonomický prínos, dobré tehnické riešenia
+4	Výrazný pozitívny vplyv na ŽP, vysoký ekonomický prínos, veľmi dobré tehnické riešenia
+5	Mimoriadne výrazný pozitívny vplyv na ŽP, veľmi vysoký ekonomický prínos, výborné tehnické riešenia

Tab.: Vplyv na životné prostredie

Vplyvy na životné prostredie			
Ukazovateľ	**Vplyv**	**Hodnotenie**	
		Súčasný stav	**Navrhovaná zmena**
Horninové prostredie	Ovplyvnenie ložísk surovín	0	0
	Narušenie stability horninového prostredia	0	0
Ovzdušie	Kvalita ovzduší	0	-1
	Mikroklimatické zmeny	0	0
Podzemné vody	Kvalita podzemných vôd	0	0
Povrchové vody	Kvalita povrchových vôd	0	0
	Režim povrchových vôd	0	0
Pôda	Záber pôdy	0	0
	Degradácia pôdy	0	0
	Erózia pôdy	0	0
Biota	Výrub stromovej a krovinnej vegetácie	0	0
	Vzácne biotopy	0	0
	Migračné trasy	0	0
	ÚSES	0	0
Chránené územia	Veľkoplošné a maloplošné CHÚ	0	0
	Chránené druhy	0	0
	Územia európskeho významu a CHVÚ	0	0
	Chránené vodohosp. oblasti	0	0
	Ochranné pásma prírodných zdrojov minerálnych a termálnych vôd	0	0

Navrhovanou činnosťou dôjde k zvýšeniu emisií zo spaľovania zemného plynu. Vzhľadom k charakteru a množstvu emisií však toto navýšenie nebude predstavovať významný vplyv.

Tab.: Vplyv na obyvateľstvo

Vplyv na obyvatelstvo			
Ukazovateľ	**Vplyv**	**Hodnotenie**	
		Súčasný stav	**Navrhovaná zmena**
Pohoda a kvalita života	Kvalita obytného prostredia	0	0
	Bariérový vplyv	0	0
	Ovplyvnenie scenérie krajiny	0	0
	Pracovné príležitosti	0	+2
Zdravotné	Hluk	0	0

riziká	Emisie	0	-1
	Vibrácie	0	0

Navrhovaná zmena nebude mať v porovnaní so súčasným stavom významný vplyv na obyvateľstvo. Mierny negatívny vplyv bude spôsobený miernym zvýšením emisií z dopravy. Pozitívnym vplyvom je vytvorenie pracovných príležitostí vznikom cca 6 pracovných miest.

Tab.: Vplyv urbánny komplex a využitie krajiny

Vplyvy na urbánny komplex a využitie krajiny			
Ukazovateľ	**Vplyv**	**Hodnotenie**	
		Súčasný stav	**Navrhovaná zmena**
Súlad s ÚPD	Súlad realizácie zmeny s ÚPD	0	0
Priemysel a služby	Obmedzovanie alebo rozvoj priemyselnej výroby a služieb	0	+1
	Zásah do priemyselných areálov	0	+1
Rekreácia a cestovný ruch	Obmedzenie al. rozvoj cestovného ruchu	0	0
Odpadové hospodárstvo	Vplyv na zariadenia odpadového hospodárstva	0	0
	Tvorba odpadov	0	-1
Dopravná a iná infraštruktúra	Zaťaženosť miestnych komunikácií	0	-1
	Obmedzenosť dopravy v dôsledku výstavby	0	0
	Vplyv na inžinierske siete v území	0	0
Kultúrne pamiatky	Vplyv na kultúrne pamiatky a architektúru sídla	0	0
	Vplyv na archeologické náleziská	0	0

Navrhovaná zmena nebude mať v porovnaní so súčasným stavom žiadny významný vplyv na urbánny komplex a využitie krajiny. Mierny pozitívny vplyv na rozvoj priemyselnej výroby a služieb bude predstavovať rozšírenie výroby v jestvujúcej prevádzke a zefektívnenie tepelného hospodárstva.

Vzhľadom na charakter navrhovanej zmeny, jej požiadaviek na vstupy a údajov o výstupoch (kapitola III.2), nepredpokladáme žiadny významný vplyv na životné prostredie a zdravie obyvateľstva vrátane kumulatívnych a synergických vplyvov.

V. VŠEOBECNE ZROZUMITEĽNÉ ZÁVEREČNÉ ZHRNUTIE

Navrhovaná zmena predstavuje:

a) Vytvorenie priestorov pre výrobu API
b) Rekonštrukciu kotolne za účelom zefektívnenia tepelného hospodárstva

Navrhované zmeny budú realizované zmenou dispozičného riešenia v existujúcich objektoch prevádzky.

a) Výroba API

Účelom navrhovanej zmeny je vybudovanie výroby nesterilných API a medziproduktov pre výrobu nesterilných HAPI, ktoré budú používané pre výrobu finálnych nesterilných aj sterilných liekových foriem. Výroba je navrhnutá s kapacitou základného výrobného zariadenia 250 litrov (oproti pôvodnej už skolaudovanej Výroby HPAPI kde výrobné zariadenia majú kapacitu do 50 litrov) pre výrobu šarží produktov a medziproduktov s hmotnosťou do 20 kg a ročnou výrobnou kapacitou do 1500 kg (oproti pôvodnej už skolaudovanej Výroby HPAPI kde hmotnosť šarži je do 5 kg s ročnou výrobnou kapacitou do 120 kg)

Nová výroba bude realizovaná v existujúcich uvoľnených priestoroch časti objektu č. 6 - Hospodársky dvor na časti pôdorysu v 1.PP a 1.NP.

b) Rekonštrukcia kotolne

Navrhovaná zmena rieši aj náhradu zdroja tepla plánovane rušenej existujúcej stredotlakovej teplovodnej plynovej kotolne s menovitým výkonom 3,45MW vo forme dvoch samostatných nových plynových nízkotlakových teplovodných kotolní. Decentralizáciou pôvodného zdroja tepla okrem výrazného zvýšenia účinnosti výroby tepla, bude možné odstrániť vedenie tepla v jestvujúcom energokanály, čo je z energetického hľadiska zásadne nehospodárne. Súčasná kotolňa, umiestnená v samostatnej miestnosti v časti „A“ Hospodárskeho dvora (HD), pripravuje teplo pre vykurovanie celého areálu Hameln rds Modra, obsahuje i centrálnu prípravu TÚV pre celý areál, ako aj teplo pre VZT jednotky v celom areály, pričom väčšina z nich je už trvalo mimo prevádzky.

Vzhľadom na charakter navrhovanej zmeny a na jej umiestnenie nedôjde k žiadnym významným zmenám z hľadiska vplyvov na životné prostredie a obyvateľstvo.

VI. PRÍLOHY

Príloha č.1: Informácia, či navrhovaná činnosť bola posudzovaná podľa zákona; v prípade, ak áno, uvedie sa číslo a dátum záverečného stanoviska, príp. jeho kópia.

Príloha č.2: Mapy širších vzťahov s označením umiestnenia zmeny navrhovanej činnosti v danej obci a vo vzťahu k okolitej zástavbe

Príloha č.3: Výpis z katastra nehnuteľností

Príloha č.4: Dokumentácia k zmene navrhovanej činnosti
a) TS SO 01 - Kotolňa K1,
b) TS SO 02 - Kotolňa K2
c) B Súhrnná správa-HML0031-GSK-PS01-REV-0_31_01_2018

VII. DÁTUM SPRACOVANIA

03.05.2018

VIII. MENO, PRIEZVISKO, ADRESA A PODPIS SPRACOVATEĽA OZNÁMENIA

Mgr. Michal Jób
ARPenviro s.r.o.
Padáň 3176, 929 01 Padáň .....

IX. PODPIS OPRÁVNENÉHO ZÁSTUPCU NAVRHOVATEĽA

....

RNDr. Marián Gono – prokurista Ing. Beáta Krupová – prokurista

Príloha č.1: Informácia, či navrhovaná činnosť bola posudzovaná podľa zákona; v prípade, ak áno, uvedie sa číslo a dátum záverečného stanoviska, príp. jeho kópia.

a) Obvodný úrad životného prostredia v Pezinku vydal 7.11.2011 Rozhodnutie pod č.: **ŽP/EIA-1578/2011-Hr** na základe zámeru „Maloobjemová výroba vysokoúčinných API v podmienkach správnej výrobnej praxe“, ktorý predložil navrhovateľ hameln rds a.s., Horná 36, 900 01 Modra - že sa nebude posudzovať podľa zákona č. 24/2006 Z.z. o posudzovaní vplyvov na životné prostredie a o zmene a doplnení niektorých zákonov v znení neskorších predpisov.

b) Okresný úrad životného prostredia v Pezinku vydal dňa 28.7.2015 Rozhodnutie pod č.: **OU-PK-OSZP/2015/006720** na základe žiadosti na zmenu navrhovanej činnosti „Maloobjemová výroba vysokoúčinných API v podmienkach správnej výrobnej praxe - doplnenie technologických zariadení pre hydrogenáciu“, ktorý predložil navrhovateľ hameln rds a.s., Horná 36, 900 01 Modra - že sa nebude posudzovať.

c) Okresný úrad životného prostredia v Pezinku vydal dňa 8.12.2015 Rozhodnutie č. **OU-PK-OSZP/2015/10928** na základe žiadosti o zmenu navrhovanej činnosti „Rekonštrukcia mikrobiologických laboratórií“ ktorý predložil navrhovateľ hameln rds a.s., Horná 36, 900 01 Modra - že sa nebude posudzovať.

d) Okresný úrad životného prostredia v Pezinku vydal dňa 28.9.2017 Rozhodnutie **č. OU-PK-OSZP/2017/009291** na základe žiadosti o zmenu navrhovanej činnosti „Maloobjemová výroba vysokoúčinných API v podmienkach správnej výrobnej praxe – Vývojové Laboratória“, ktorý predložil navrhovateľ hameln rds a.s., Horná 36, 900 01 Modra - že sa nebude posudzovať.

Príloha č.2: Mapy širších vzťahov s označením umiestnenia zmeny navrhovanej činnosti v danej obci a vo vzťahu k okolitej zástavbe

Umiestnenie navrhovanej zmeny – širšie vzťahy:

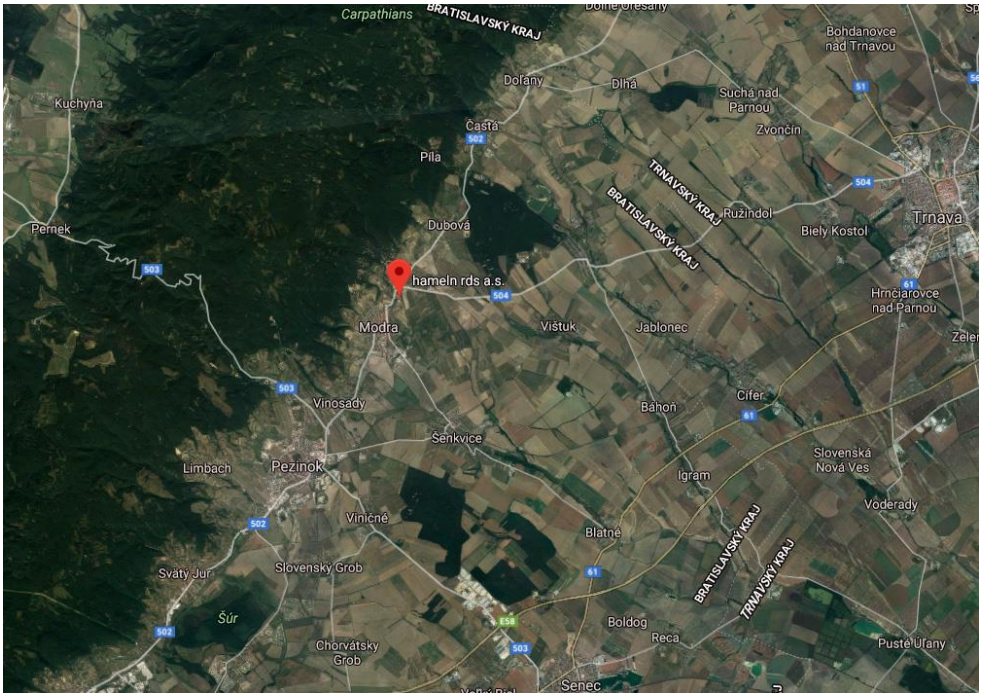

Umiestnenie navrhovanej zmeny – užšie vťahy:

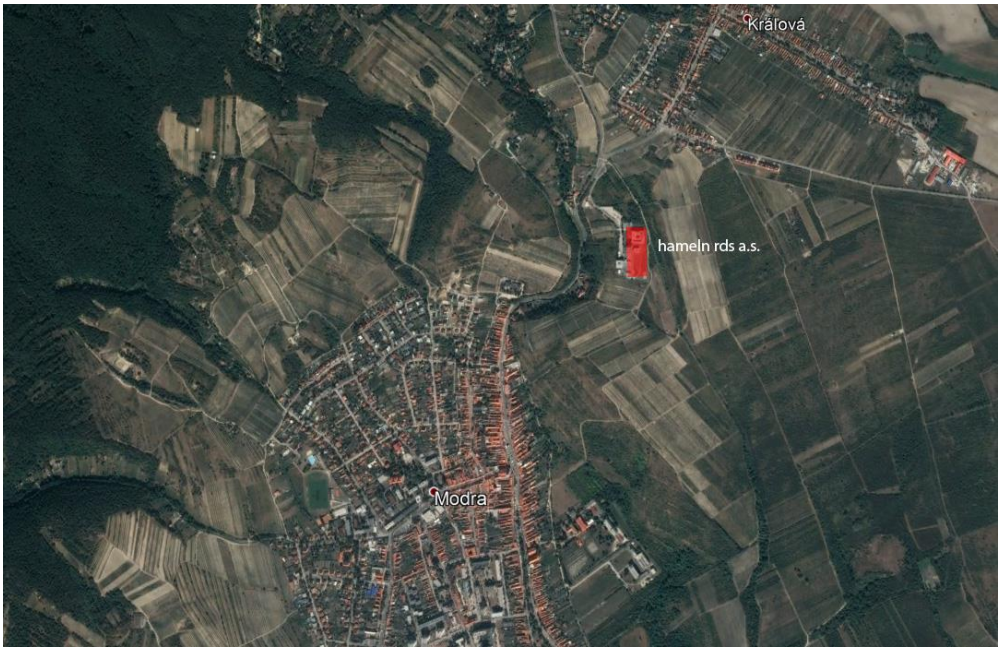

Navrhovaná zmena – situácia:

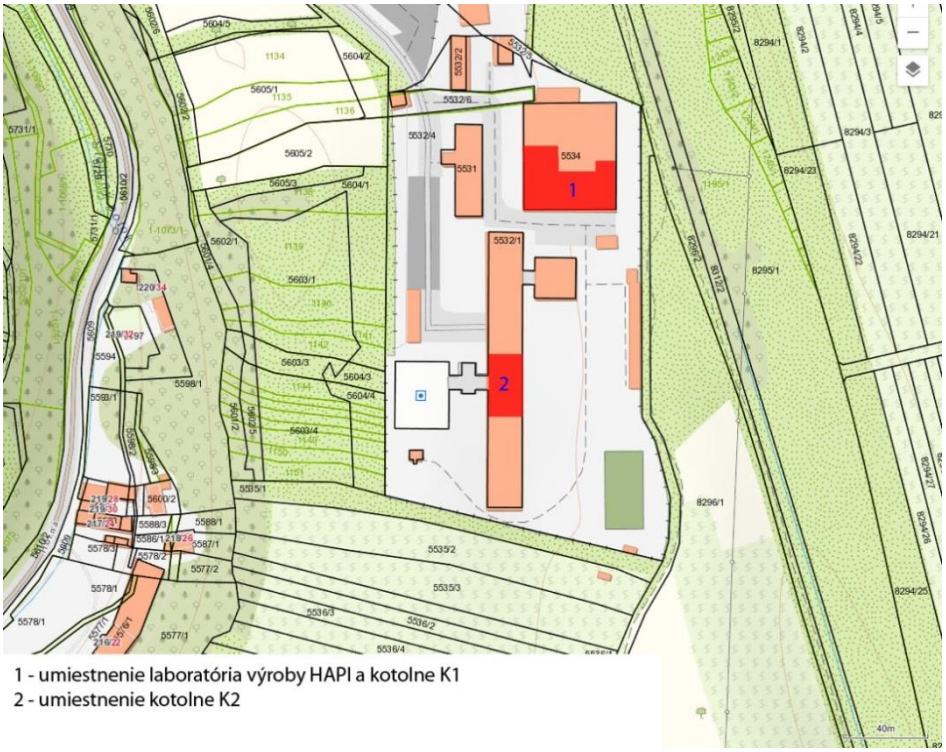

1 - umiestnenie laboratória výroby HAPI a kotolne K1
2 - umiestnenie kotolne K2

Blokové znázornenie jestvujúcej prevádzky:

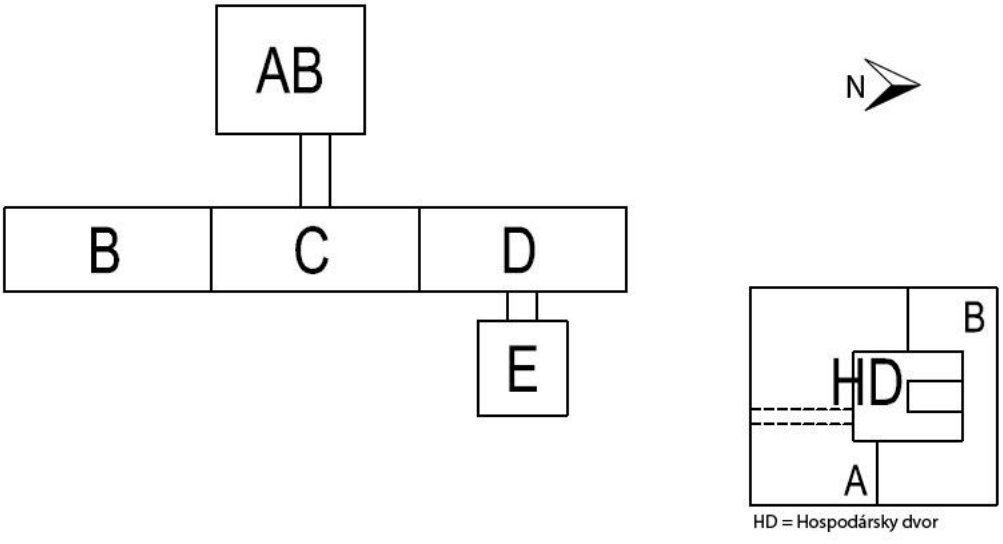

HD = Hospodársky dvor

Pozn. Presné dispozičné riešenia sú v prílohe č. 4 tohto oznámenia.

Príloha č.3: Výpis z katastra nehnuteľností

Príloha č.4: Dokumentácia k zmene navrhovanej činnosti

a) TS SO 01 - Kotolňa K1

b) TS SO 02 - Kotolňa K2

c) B Súhrnná správa-HML0031-GSK-PS01-REV-0_31_01_2018