I.Základné údaje o navrhovateľovi

- ## Názov

KOW, s.r.o. Veľké Úľany,

- ## Identifikačné číslo

47 117 907

- ## Sídlo

Námestie Slobody 580/7,
925 22 Veľké Úľany

- ## Meno, priezvisko, adresa, telefónne číslo a iné kontaktné údaje oprávneného zástupcu obstarávateľa

Peter Viczián
Námestie Slobody 580/7
925 22 Veľké Úľany
+421 911 464 394
info@kow.sk

- ## Meno, priezvisko, adresa, telefónne číslo a iné kontaktné údaje kontaktnej osoby, od ktorej možno dostať relevantné informácie o navrhovanej činnosti a miesto na konzultácie

Za navrhovateľa:
Peter Viczián
Námestie Slobody 580/7
925 22 Veľké Úľany
+421 911 464 394
info@kow.sk

Za spracovateľa:
Ing. Beata Antalová
BeA3X - poradenstvo pre podnikateľov
Kráľovská 43
927 01 Šaľa
+421 903 437 629

II. Základné údaje o navrhovanej činnosti

• Názov

Recyklačný dvor – Jelka /ďalej len Dvor

• Účel

Hlavným účelom činnosti posudzovanej v predkladanom zámere je recyklácia odpadov, vtom

- recyklácia stavebných a demolačných odpadov (recyklácia betónu, tehly, omietky, škridly, triedenie zmiešaného stavebného a jeho spracovanie na ďalšie použitie)

- recyklácia bio odpadu (zbytky poľnohospodárskej a živočíšnej výroby, biologicky rozložiteľný odpad z údržby a úpravy zelene...)

- recyklácia starých automobilových plášťov (výroba granulátu z pneumatík)

- recyklácia odpadu z dreva (výroba štiepky).

- recyklácia výkopovej zeminy (revitalizácia, rekultivácia pôdy)

Zámer si kladie za cieľ aj ďalšie aktivity súvisiace s odpadmi ako :

- výroba bioplynu, resp. tepla a elektrickej energie,

- kompostovanie a výroba záhradných zemín, substrátov a prírodných hnojív na báze kompostu.

Posudzovaný zámer uvažuje s nasledovnými katalógovými číslami odpadov:

Tabuľka - Zoznam odpadov – všetko kategórie „O“

Kat. číslo	Názov druhu odpadu
02 01 07	odpady z lesného hospodárstva
02 04 01	zemina z čistenia a prania repy
02 07 02	odpad z destilácie liehovín
03 01 01	odpadová kôra a korok
03 01 05	piliny, hobliny, odrezky, odpadové rezivo, drevotrieskové/ drevovláknité dosky, dyhy iné ako uvedené v 03 01 04
03 03 01	odpadová kôra a drevo
15 01 01	obaly z papiera a lepenky

15 01 02	obaly z plastov
15 01 03	obaly z dreva
15 01 06	zmiešané obaly
16 01 03	opotrebované pneumatiky
17 01 01	betón
17 01 02	tehly
17 01 03	škridly a obkladový materiál a keramika
17 01 07	zmesi betónu, tehál, škridiel, obkladového materiálu a keramiky iné ako uvedené v 17 01 06
17 02 01	drevo
17 02 02	sklo
17 02 03	plasty
17 03 02	bitúmenové zmesi iné ako uvedené v 17 03 01
17 05 04	zemina a kamenivo iné ako uvedené v 17 05 03
17 05 06	výkopová zemina iná ako uvedená v 17 05 05
17 05 08	štrk zo železničného zvršku iný ako uvedený v 17 05 07
17 06 04	izolačné materiály iné ako uvedené v 17 06 01 a 17 06 03
17 08 02	stavebné materiály na báze sadry iné ako uvedené v 17 08 01
17 09 04	zmiešané odpady zo stavieb a demolácií iné ako uvedené v 17 09 01, 17 09 02 a 17 09 03
19 01 12	popol a škvara iné ako uvedené v 19 01 11
19 01 14	popolček iný ako uvedený v 19 01 13
19 01 16	kotolný prach iný ako uvedený v 19 01 15
19 01 18	odpad z pyrolýzy iný ako uvedený v 19 01 17

19 01 19	piesky z fluidnej vrstvy
19 01 99	odpady inak nešpecifikované
19 02 06	kaly z fyzikálno-chemického spracovania iné ako uvedené v 19 02 5
19 05 01	nekompostované zložky komunálnych odpadov a podobných odpadov
19 05 02	nekompostované zložky živočíšneho a rastlinného odpadu
19 05 03	kompost nevyhovujúcej kvality
19 05 99	odpady inak nešpecifikované
19 06 04	zvyšky kvasenia z anaeróbnej úpravy komunálnych odpadov
19 06 06	zvyšky kvasenia a kal z anaeróbnej úpravy živočíšneho a rastlinného odpadu
19 06 99	odpady inak nešpecifikované
19 08 01	zhrabky z hrablíc
19 08 02	odpad z lapačov piesku
19 08 05	kaly z čistenia komunálnych odpadových vôd
19 09 01	tuhé odpady z primárnych filtrov a hrablíc
19 09 02	kaly z čírenia vody
19 09 03	kaly z dekarbonizácie
19 09 04	použité aktívne uhlie
19 11 06	kaly zo spracovania kvapalného odpadu v mieste jeho vzniku iné ako uvedené v 19 11 05
19 12 01	papier a lepenka
19 12 04	plasty a guma
19 12 07	drevo iné ako uvedené v 19 12 06
19 12 09	minerálne látky, napríklad piesok, kamenivo

19 12 12	iné odpady vrátane zmiešaných materiálov z mechanického spracovania odpadu iné ako uvedené v 19 12 11
19 13 02	tuhé odpady zo sanácie pôdy iné ako uvedené v 19 13 01
19 13 04	kaly zo sanácie pôdy iné ako uvedené v 19 13 03
20 01 01	papier a lepenka
20 01 03	viacvrstvové kombinované materiály na báze lepenky (kompozity na báze lepenky)
20 01 08	biologicky rozložiteľný kuchynský a reštauračný odpad
20 01 25	jedlé oleje a tuky
20 01 38	drevo iné ako uvedené v 20 01 37
20 01 39	plasty
20 01 99	odpady inak nešpecifikované
20 02 01	biologicky rozložiteľný odpad
20 02 02	zemina a kamenivo
20 02 03	iné biologicky nerozložiteľné odpady
20 03 07	objemný odpad
20 03 08	drobný stavebný odpad
20 03 99	komunálne odpady inak nešpecifikované

Predpokladaná ročná kapacita zberu je : 90 000 t ostatného stavebného odpadu, 4000 t komunálneho odpadu, 5000 t biologicky rozložiteľného odpadu, 500 t opotrebované pneumatiky, 500 t papiera a lepenky a 500 t objemného odpadu. **Celkovo to činí cca 100 000 t ostatného odpadu a s ním spojené činnosti zberu, separácie, zhodnocovania a dočasného skladovania vyššie uvedených odpadov.**

Našou prioritou je prosperita spoločnosti, uspokojenie zákazníkov a zamestnancov a svojou činnosťou chceme prispieť k zlepšeniu životného prostredia. Prosperita spoločnosti založená na princípoch ochrany životného prostredia sa odvíja od dlhodobej udržateľnosti s pozitívnym zreteľom na životné prostredie. Aj na základe deklarovateľného spoločenského dopytu a priorít vyplývajúcich zo záväzkov Slovenska v rámci Európskeho spoločenstva sme sa rozhodli

rozšíriť našu činnosť v oblasti spracovania a zhodnocovania odpadov. Nová prevádzka bude primárne zameraná na recykláciu a využívanie odpadov vhodných pre ďalšie použitie, alebo ich úpravu pred spracovaním s vyššou mierou zhodnotenia. Kým na Zbernom dvore v Jánovciach sa špecializujeme na výkup a predaj druhotných surovín, predovšetkým kovov, tu pôjde najmä o recykláciu a využívanie odpadov na ďalšie použitie.
V úvodnej fáze realizácie zámeru chceme z hľadiska celkovej efektivity aktivít využiť technické a sociálne zázemie Zberného dvora v Jánovciach a POLAGRO s.r.o. Jelka – napr. váženie odpadov aj vzniknutých produktov na Zbernom dvore v Jánovciach, zabezpečenie sociálnych potrieb zamestnancov v prenajatých priestoroch bývalého družstva, dnes sídla POLAGRO s.r.o. Jelka.
Získavanie odpadov budeme zabezpečovať predovšetkým od zmluvných partnerov - firiem, obcí a miest napr. POLAGRO Jelka s.r.o., Rišnovský, Halasz, s.r.o., Obec Veľké Úľany, Obec Jelka...
Majoritný podiel odpadov bude recyklovaný a zhodnotený do podoby druhotných surovín vhodných pre ďalšie využívanie.
Minoritný podiel odpadov ťažko zhodnotiteľných a využiteľných bude krátkodobo bezpečne zhromažďované, triedené a dočasne skladované, až do doby ich odvozu k iným oprávneným podnikateľským subjektom, za účelom ich následného zhodnotenia resp. zneškodnenia.

Z hľadiska odpadového hospodárstva sú navrhované činnosti charakterizované **ako zhodnocovanie :**
R 1 – využitie ako palivo alebo na získavanie energie iným spôsobom
R3 - recyklácia alebo spätné získavanie organických látok, ktoré sa nepoužívajú ako rozpúšťadlá (vrátane kompostovania a iných biologických transformačných procesov). (*)
R4 - recyklácia alebo spätné získavanie kovov a kovových zlúčenín.
R5 - recyklácia alebo spätné získavanie iných anorganických materiálov. (**)
R 10 – úprava pôdy na účel dosiahnutia prínosov pre poľ. alebo na zlepšenie ŽP
R 11 – využitie odpadov vzniknutých pri činnostiach R1 až R 11
R 12 – úprava odpadov určených na spracovanie niektorou z činností R1 až R 11
R 13 – skladovanie odpadov pred použitím niektorej z činností R 1 až R 12

*) Patrí sem aj splyňovanie a pyrolýza využívajúce zložky ako chemické látky.
(**) Patrí sem aj čistenie pôdy, ktorého výsledkom je jej obnova, a recyklácia anorganických stavebných materiálov.
Resp. iné nakladanie s odpadom :
Z – zhromažďovanie odpadov , PO – príprava na opätovné použitie, V – zber,

- **Užívateľ**

KOW, s.r.o.Veľké Úľany

• Charakter navrhovanej činnosti

Vo vzťahu k charakteru navrhovanej činnosti a k súčasnému stavu posudzovaného územia sa jedná o novú činnosť v danom území.
Hlavným účelom činnosti posudzovanej v predkladanom zámere je recyklácia odpadov, následne výroba napr. záhradných zemín a kompostu z bio-odpadu, recyklácia výkopovej zeminy, výroba druhotnej suroviny zo stavebnej sute, z demolačného odpadu a betónu, granulátu z pneumatík, výroba štiepky ako paliva,

Vytriedené odpady ťažko recyklovateľné sa budú dočasne uskladňovať pred ich ďalším zhodnotením, resp. zneškodnením.

Ako alternatíva pri využívaní ostatných odpadov je uvažovaná aj výroba bioplynu, resp. tepla a elektrickej energie.

Posudzovaná činnosť je novou činnosťou v danej lokalite. Podľa prílohy č. 8 zákona č. 24/2006 Z.z. patria predmetné činnosti do kapitoly 9 :

9. Infraštruktúra

Rezortný orgán:

Ministerstvo životného prostredia Slovenskej republiky pre položky č. 1, 2, 3, 4, 5, 6, 7, 8, 9, 10, 11, 12

Pol. číslo	Činnosť, objekty a zariadenia	Prahové hodnoty	
		Časť A (povinné) hodnotenie)	Časť B (zisťovacie konanie)
6.	Zhodnocovanie ostatných odpadov okrem zhodnocovania odpadov uvedeného v položkách 5 a 11, zariadenia na úpravu a spracovanie ostatných odpadov		od 5 000 t/rok
10.	Zhromažďovanie odpadov zo železných kovov, z neželezných kovov alebo starých vozidiel		bez limitu
11.	Zariadenie na zhodnocovanie ostatného stavebného odpadu	od 100 000 t/rok	od 50 000 t/rok do 100 000 t/rok
12.	Zneškodňovanie odpadov (nezahrnuté		bez limitu

		v položkách 1 až 5 a 7)		

Zámer činnosti je vypracovaný jedno-variantne, spolu s nulovým variantom. Nulový variant predpokladá vznik nových čiernych skládok, nárast nákladov v oblasti nakladania s odpadmi v regióne, znižovanie kvality pôdy (pôdneho fondu) z dôvodu nesystematickej rekultivácie pôdy a nesprávnym nakladaním s ňou. Jedná sa o hnojisko a nulový variant zaťažuje územie zápachom a sekundárnou nekontrolovanou produkciou metánu a iných plynov vznikajúcich pri nekontrolovanom uskladnení „hnoja“.
Nulový variant znižuje potenciál aplikácie nových trendov v oblasti poľnohospodárstva a živočíšnej výroby s cieľom zvýšiť konkurencieschopnosť regiónu.

• Umiestnenie navrhovanej činnosti

Kraj: Trnavský
Okres: Galanta
Obec: Jelka
Katastrálne územie: Nová Jelka
Parcely: 762/2 – izolované poľné hnojisko

• Prehľadná situácia umiestnenia navrhovanej činnosti

A viď mapové prílohy č.1,2

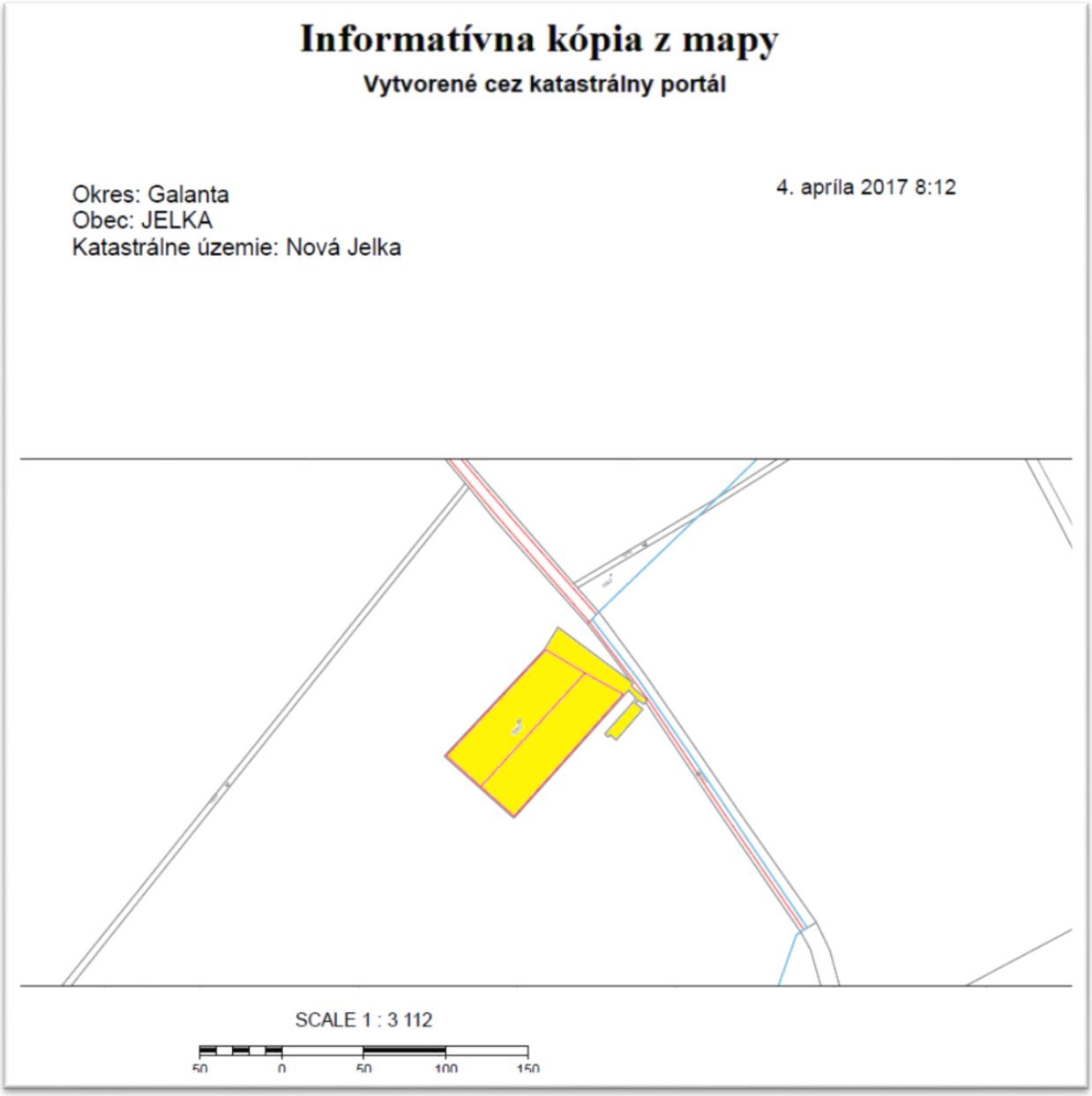

- **Termín začatia a skončenia výstavby a prevádzky navrhovanej činnosti**

Činnosť posudzovaná v predkladanom zámere môže byť začatá po tom, ako príslušné úrady vydajú príslušné rozhodnutia.
Samotné obdobie prevádzkovania dvora nie je časovo ohraničené, termín začatia prevádzky je plánovaný na 3-tí štvrťrok 2017.

- **Opis technického a technologického riešenia**

Nakladanie s odpadmi v rámci posudzovanej činnosti spočíva v činnostiach zber, triedenie, recyklácia a zhodnocovanie odpadov, dočasné skladovanie odpadov kategórie „O“.

Predpokladaná ročná kapacita Dvora je 100 000 t/rok odpadov kategórie „O“. Navrhovateľ má k dispozícii objekt s plochou cca 6000 m^2 – izolované poľné hnojisko a úžitkovou plochou 6127 m^2, ktorý je prístupný poľnou cestou, cez katastrálne územie Nová Jelka. Pre potreby zabezpečenia objektu sa dobuduje ohradenie areálu vstupnou bránou. Celý areál okrem vstupnej brány je ohradený cca 3m vysokým betónovým plotom pôvodného hnojiska, ktorý je vo vyhovujúcom stave. Objekt bude zabezpečený a monitorovaný elektronicko-vizuálnou technikou. V jednej polovici objektu sa bude vykonávať recyklácia a separácia stavebného, demolačného a komunálneho odpadu, v druhej kompostovanie, recyklácia bio odpadu a zemín.

K jednotlivým častiam objektu budú pristavované kontajnery, mobilné zariadenia na drvenie odpadov /drvička stavebného odpadu, bio odpadu.../. Dovoz a odvoz odpadov budú zabezpečovať vlastné, prenajaté vozidlá, ako aj vozidlá zákazníkov.

Obsluha objektu bude mať zriadenú unimo bunku s kancelárskymi priestormi, kde sa bude vykonávať evidencia a iné administratívne činnosti. Váženie privezeného odpadu aj recyklovaných produktov bude zabezpečené na Zbernom dvore v Jánovciach. Sociálne priestory budú zabezpečené v prenajatých priestoroch spol. POLAGRO s.r.o. Jelka. V areáli Dvora bude v prípade nutnosti umiestnené ekologické WC/TOY TOY a bude vybudovaná studňa na sociálne a technické účely.

V objekte sa bude nakladať **iba s ostatnými odpadmi**, ktoré budú primárne kontrolované pri zvoze, triedené a umiestňované pred recykláciou na nato vyčlenených plochy resp. do pripravených a označených kontajnerov. Obdobne budú dočasne skladované už zrecyklované, zhodnotené produkty, resp. vyseparované odpady až do naplnenia kapacity. Potom budú odvážané vlastnou, prenajatou dopravou zmluvne zabezpečeným subjektom na ďalšie nakladanie s nimi.

Komplexný popis technologických procesov a materiálových tokov technológie pre navrhovaný zámer

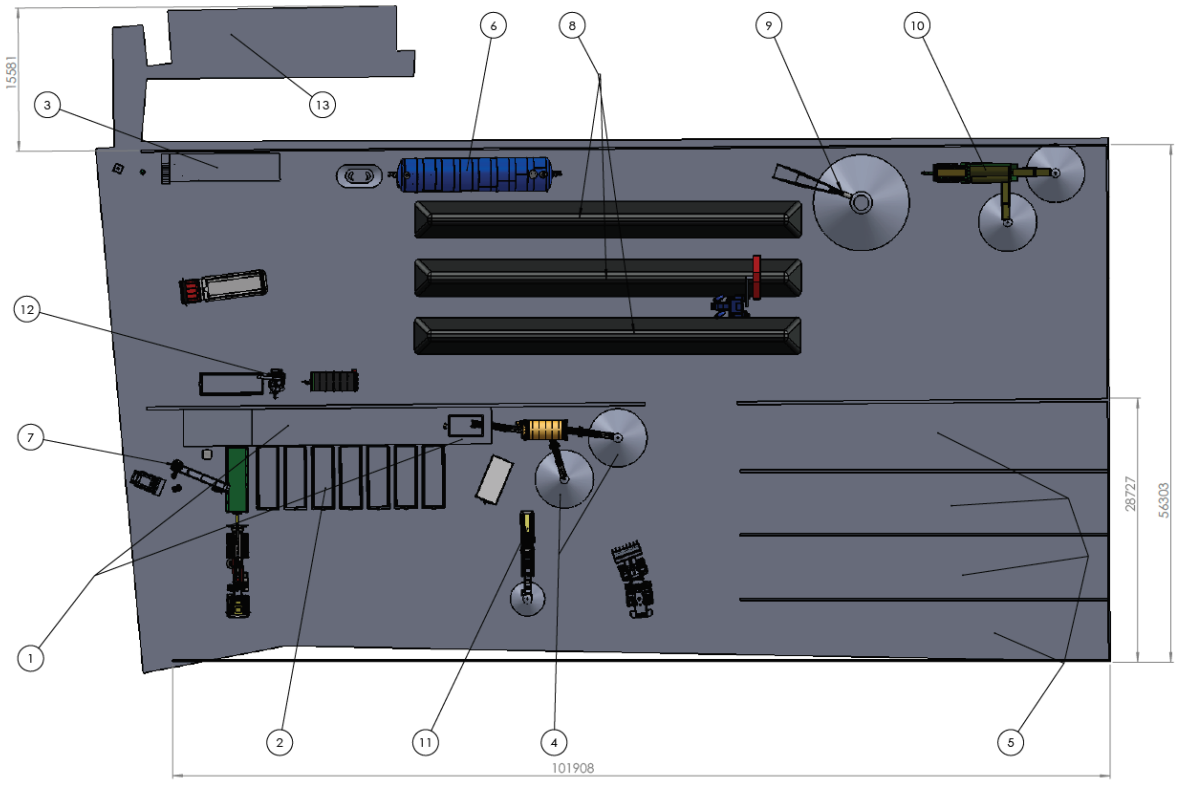

Obr. 1 Základné usporiadanie zariadení a technologických celkov pre zámer

Komentár : POZ. – skratka pozície , kde sa ktorá aktivita uskutočňuje

1.Na začiatku **procesu spracovania staveného a demolačného odpadu** je prijímací a triediaci sektor s vhodným personálnym a technickým zabezpečením na prvotné triedenie zmiešaného stavebného a demolačného odpadu (POZ. 1). V prijímacej zóne nákladné vozidlo vysype odpad na miesto operatívach zásob. V prvej fáze bude oddelená nadrozmerná frakcia a kusový odpad (veľké kusy betónu, dreva a iné), frakcia určená pre ručné triedenie a podsypná frakcia určená pre strojové triedenie. Pomocou systému dopravníkov je vhodná surovina ďalej dopravovaná na ďalšie zhodnocovanie (drvenie triedenie). Nadrozmerný odpad je potrebné ďalej upraviť a vhodne zaradiť do procesu triedenia (napr. kusy betónu sa rozbijú mechanických kladivom). Počas vykládky odpadu a transportu na ďalšie mechanické triedenie a drvenie je realizované ručné triedenie do pripravených kontajnerov. Tu sa oddelia suroviny ktoré nie sú vhodné pre ďalšie mechanické úpravy suroviny. Takto zhodnotená, vytriedená prípadne podrvená surovina je uskladnená v sklade surovín v časti (POZ.5), alebo v kontajnerovej zóne a následne podľa potreby dopravená zákazníkovi, resp. do ďalšieho spracovateľského centra s vyššou mierou zhodnotenia danej komodity.

Ručne vytriedené jednotlivé zložky odpadu ako plasty, papier, drevo, veľké kusy kovu, pneumatiky a ostatný odpad sa roztriedi do vhodných kontajnerov (POZ. 2). Triedená frakcia ako stavebná suť, minerálny demolačný odpad resp. betón sa presunie do triediča (POZ. 4) a mobilného drviča (POZ. 11). V procese sa ďalej oddelia frakcie vhodné na ďalšie využitie a následné ďalšie zhodnocovanie. Jednotlivé frakcie budú dočasne skladované v časti (POZ. 5) až do doby odbytu.

(POZ. 2) – tu sú umiestnené veľkokapacitné otvorené a lisovacie kontajnery v ktorých budú umiestňované jednotlivé zložky odpadov. Po naplnení budú kontejnery distribuované jednotlivým spracovateľom na ďalšie zhodnotenie.

(POZ. 3) - administratívna budova z kancelárskymi priestormi a soc. zariadeniami.

(POZ. 4) - Sekcia triedenia, ktorá zabezpečí oddelenie zložiek stavebnej sute vhodných na drvenie a následné ďalšie spracovanie.

(POZ. 5) - dočasný sklad pre zhodnotenú surovinu a sklad pre zásobovanie triediacej linky. V prípade využitia maximálnych kapacít operatívnych skladových priestorov pri výrobe a rekultivácii ornice je tu tiež možné skladovať komodity zo susednej časti prevádzky. Celý proces recyklácie stavebného odpadu je obhospodarovaný vhodnou technikou (nakladače, manipulátory).

2. Proces spracovania bioodpadu s cieľom získať kompost, bioplyn, štiepku a osievanú ornicu obohatenú kompostom začína operačným skladom surovín v prednej časti pozemku. Suroviny sú vhodne rozdelené a distribuované v jednotlivých zvozoch. V prípadne potreby sú využité dezintegračné zariadenia pre prípravu suroviny na miešanie vhodnej zmesi pre fermentáciu. Na prípravu vhodnej zmesi budú použité zariadenia ako je kladivový mlyn, rozdružovač balíkov sena a slamy, sekačka sena a slamy. Pripravená surovina putuje do macerátora (POZ. 6), ktorý ju dodatočne zhomogenizuje. Surovina z macerátora putuje potrubnými cestami do homogenizačnej nádoby z miešaním, kde sa pripravuje zmes vhodného zloženia a vlhkosti pre proces fermentácie. Do procesu miešania sa pridáva tekutá zložka digestátu. Následne je pripravená surovina prepumpovaná do fermentora (POZ. 6.) – kde dochádza k zrýchlenému a riadenému spracovaniu bio odpadu. Proces prvej fázy zretia prebieha približne 14 až 20 dní. Počas procesu zretia je z reaktora vyťažený bioplyn.

Bioplyn je možné použiť na výrobu tepla prípadne elektrickej energie. Zvažuje sa zriadenie bioplynovej sekcie o výkone 300 kW/hod. el. energie, čo vyprodukuje cca 600 kW tepla, alebo iba sekcie výroby tepla o výkone cca 600 kW/h použiteľného napr. na sušenie biomasy, resp. môže poslúžiť ako vlastný zdroj el. energie. Vyrobená elektrická energia môže poslúžiť ako vlastný zdroj na priamu spotrebu, alebo bude odpredávaná do spotrebiteľskej siete. Prebytočný plyn sa spáli servisným horákom, aby neunikol do ovzdušia ako environmentálna záťaž v podobe skleníkových plynov. Plyn sa dočasne ukladá v zásobníku plynu, ktorý je realizovaný samostatne alebo ako súčasť dofermentora. Dofermentor je samostatný technologický objekt do ktorého putuje surovina z fermentora. V prípade, že nebude dofermentor použitý dozrievanie bude prebiehať riadeným spôsobom na voľnej ploche (POZ.8).

Tekutý vyfermentovaný materiál z fermentora, alebo dofermentora je nutné zbaviť vysokého podielu tekutých zložiek. Tekuté zložky sú oddelené závitovkovým separátorom (POZ. 9). Tekutina (z digestátu) je odvádzaná do žumpy o objeme 300m^3, ktorá je súčasťou pôvodnej stavby. Sušina s približným podielom vody 40% až 60%, sa rozloží v dozrievacom sklade (POZ. 8). Dozrievací sklad bude vybavený systémom ventilácie. V spodnej časti kôp je privádzaný vzduch pre lepší dozrievací proces. Zrejúci kompost je potrebné polievať výluhom z digestátu, ktorého prebytok odteká do žumpy odkiaľ sa opätovne použije. Pásové kopy kompostu je potrebné prevracať na to určenou mechanizáciou. V pripadne potreby je možné kopy prikrývať vhodnou fóliou. Dozrievanie kompostu trvá 2 až 3 mesiace.

Alternatívnou možnosťou popísaného riešenia kompostovania kombinovanou aerobno-anaeróbnou kombinovanou formou je možné realizovať alternatívne čisto aerobným spôsobom. Zjednodušená forma kompostovania s prístupom vzduchu by sa realizovala formou vyhnívania na voľnom priestore. Pripravená kompostová zmes by bola voľne uskladnená v pásových kopách. Kopy by boli taktiež prikrývané fóliou. Taktiež je vhodné pri tomto spôsobe kompost obracať, prevzdušňovať a kontrolovať jeho teplotu, frakciu a zloženie.

Vyzretý kompost zo sekcie dozrievania (POZ. 8.) je následne distribuovaný pre ďalšie spracovanie a zhodnocovanie.

V sekcii prípravy osievanej ornice triedič a zmiešavač (POZ. 10) zabezpečí homogenizáciu rekultivovanej pôdy, prevzdušnenie a zmiešanie s pridávnymi zložkami. Kompost môže byť ďalej upravovaný do rôznych foriem (pelety, granule) alebo vo voľne sypanej koncentrovanej forme ďalej expedovaný zákazníkovi. Konečný produkt bude kompost, aj pestovateľská, alebo záhradná zemina.

(POZ. 12) - štiepkovač bude slúžiť na spracovanie dreveného odpadu do podoby štiepky.

(POZ. 7) - drvič starých pneumatík podrví pneumatiky na granulát, ktorý bude následne distribuovaný na ďalšie spracovanie.

Kov z pneumatík sa oddelí a bude uskladnený vo veľkokapacitnom kontajneri pripravený na ďalšie spracovanie.

(POZ. 13) - zberná nádrž zachytávajúca OV z areálu, a nádrž pre tekutú zložku digestátu s objemom 300m^3. Táto „žumpa“ je súčasťou pôvodnej stavby.

Objekt vyžaduje minimálne úpravy :

- Vybudovanie vstupnej brány
- Ak nebude vyhovujúca alternatíva váženia na Zbernom dvore v Janovciach, osadenie mostnej váhy na batérie s vyvedením údajov v obslužnej unimobunke/kontajneri
- Ak nebude vyhovovať zabezpečenie sociálnych priestorov pre personál v prenajatých priestoroch POLAGRO s.r.o. Jelka, vybudovanie ekologického WC/TOY TOY a zabezpečenie úžitkovej vody na sociálne a technické účely studňou v areáli

K základnému technickému vybaveniu budú patriť veľkoobjemové kontajnery, ktoré budú umiestnené ako je znázornené na technologickej schéme. Vozový park bude obsahovať vlastnú i prenajatú dopravno-manipulačnú techniku napr. nakladače, kontajnerové vozidlá, drvičky, prehadzovač kompostu, rýpadlo-nakladač, šmykom riadený nakladač, manipulačný vozík. K vybaveniu bude patriť aj pracovný prenosný počítač pre spracovanie evidencie a prenosná registračná pokladňa.
Zo začiatku bude na dvore zamestnaných 5 zamestnancov.

Zber bude organizovaný prostredníctvom zberu a výkupu od držiteľov odpadov. Priamy zber a výkup od fyzických osôb - držiteľov odpadu bude predstavovať len menšiu časť. Majoritnou časťou bude zber a výkup od právnických osôb – firmy, obce...

Činnosť preberania materiálu :
Pri vstupe do areálu Dvora vykonajú pracovníci dvora vizuálnu kontrolu, za účelom zistenia, či sa v odpade nenachádza prímes znečisťujúcich látok, alebo druh odpadu, ktorý nie je v zozname povolených na zber a výkup. Znečistené, alebo nevyhovujúce odpady pracovník neprevezme a vráti ich naspäť držiteľovi.

Po prevzatí odváženého množstva odpadov pracovníci dvora odpady roztriedia a zaradia do jednotlivých sekcií.
Evidencia o zbere odpadov bude obsahovať nasledovné údaje:

- obchodné meno a miesto podnikania fyzickej osoby – podnikateľa od ktorej sa odpad preberá, obchodné meno a sídlo právnickej osoby od ktorej sa odpad preberá/pôvodca
- druh prevzatého alebo vykúpeného odpadu
- množstvo prevzatého alebo vykúpeného odpadu
- opis a fotodokumentáciu vykúpeného odpadu

Evidencia o zbere odpadu bude uchovávaná minimálne 5 rokov. Pracovník Dvora vystaví držiteľovi odpadu potvrdenie o prevzatí odpadu s vyznačením dátumu, množstva odpadu, druhu odpadu a času jeho prevzatia.
Vykúpený odpad sa bude zhromažďovať podľa jednotlivých druhov v jednotlivých sekciách v pevných a nepriepustných kontajneroch, umiestnených na spevnenej betónovej ploche na dotknutom areáli.

• Zdôvodnenie potreby navrhovanej činnosti v danej lokalite

Platná legislatíva v odpadovom hospodárstve formuluje ciele zákona o odpadoch so snahou zaviesť lepšie, hospodárnejšie a environmentálne prijateľnejšie formy nakladania s odpadmi :

1. V súlade so zákonom o odpadoch , Príloha č. 3 k zákonu č. 79/2015 Z. z. ustanovuje :

CIELE A ZÁVÄZNÉ LIMITY ODPADOVÉHO HOSPODÁRSTVA

V. Cieľom odpadového hospodárstva v oblasti komunálnych odpadov je do roku 2020 zvýšiť prípravu na opätovné použitie a recykláciu odpadu z domácností ako papier, kov, plasty a sklo a podľa možnosti z iných zdrojov, pokiaľ tieto zdroje obsahujú podobný odpad ako odpad z domácností, najmenej na 50 % podľa hmotnosti takéhoto odpadu vzniknutého v predchádzajúcom kalendárnom roku.

VI. Cieľom odpadového hospodárstva v oblasti stavebného odpadu a odpadu z demolácie je do roku 2020 zvýšiť prípravu na opätovné použitie, recykláciu a zhodnotenie stavebného odpadu a odpadu z demolácie vrátane zasypávacích prác ako náhrady za iné materiály v jednotlivom kalendárnom roku najmenej na 70 % hmotnosti takéhoto odpadu vzniknutého v predchádzajúcom kalendárnom roku; tento cieľ sa uplatní na odpady uvedené v skupine číslo 17 Katalógu odpadov, okrem nebezpečných odpadov a odpadu pod katalógovým číslom 17 05 04.

VII. Odpad, ktorý prestáva byť odpadom

Odpad, ktorý prestáva byť odpadom podľa § 2 ods. 5 (stav konca dopadu), § 3 ods. 10 (príprava na opätovné použitie) alebo § 14 ods. 5 (odovzdanie do domácností), prestáva byť odpadom aj na účely cieľov zhodnocovania ustanovených v tejto prílohe, ak činnosti zhodnotenia a recyklácie spĺňajú ustanovené požiadavky.

2. Činnosť posudzovaná v predkladanom zámere je v súlade s pôvodným Programom odpadového hospodárstva SR do roku 2020, v ktorom sa deklarujú ciele pre

stavebné a demolačné odpady

- je zvýšiť do roku 2020 prípravu na opätovné použitie, recykláciu a ostatnú konverziu materiálu vrátane zasypávacích prác použitím odpadu z bezpečných konštrukcií a sutí z demolácií ako náhrady za iné materiály, bez využívania prirodzene sa vyskytujúceho materiálu definovaného v kategórii 17 05 04 v zozname odpadov, najmenej na 70% podľa hmotnosti.
- prijať vhodné ekonomické a legislatívne opatrenia na obmedzenie skládkovania a iného nakladania s recyklovateľnými stavebnými odpadmi, okrem ich recyklácie,
- upraviť legislatívne podmienky pre používanie nekontaminovaných výkopových zemín a iného prirodzene sa vyskytujúceho materiálu vo väzbe na stanovenie kritérií stavu konca odpadu pre výkopové zeminy a pripravovanú právnu úpravu spätného zasypávania,
- pri stavebných prácach financovaných z verejných zdrojov (predovšetkým pri výstavbe dopravných komunikácií a infraštruktúry) využívať upravený stavebný a demolačný odpad, stavebné materiály a výrobky, pri ktorých výrobe bol zhodnotený odpad (materiálovo alebo energeticky) za podmienky, že spĺňajú funkčné a technické požiadavky, prípadne stavebné výrobky pripravené zo stavebných a demolačných odpadov alebo vedľajších produktov výroby; túto požiadavku zahrnúť do podmienok verejného obstarávania,
- v spolupráci s odbornou verejnosťou stanoviť jednotné normy pre stavebné recykláty a ich použitie za účelom zvýšenia kvalitatívnej úrovne materiálového zhodnocovania stavebných odpadov a odpadov z demolácií,

odpadové pneumatiky

- Materiálové zhodnocovanie 80 %
- Energetické zhodnocovanie 15 %
- Skládkovanie 1%
- Iné nakladanie 14%
-

železné a neželezné kovy ciele zhodnocovania:

- materiálové zhodnotenie 90%
- energetické zhodnotenie 0%
- skládkovanie 1%
-

papier a lepenku je cieľ nastavený na hodnoty:

- materiálové zhodnotenie 70%
- energetické zhodnotenie 15%
- skládkovanie 2%
-

odklon biologicky rozložiteľných odpadov od skládkovania

- vďaka podpore budovania bioplynových staníc, ktoré budú bioplyn vyrábať z odpadov a vyrobený bioplyn buď priamo premieňať na elektrickú energiu a teplo
- vytvoriť technické normy obsahujúce požiadavky na výrobu a zloženie alternatívneho paliva vyrobeného z odpadov,
- podporiť výstavbu zariadení na výrobu alternatívnych palív vyrobených z odpadov,
- zaistiť využitie vhodných technológií na použitie alternatívnych palív vyrobených z odpadov,
- legislatívne upraviť definíciu stavu konca odpadu ako základného predpokladu využitia odpadu ako sekundárnej suroviny.

Náš proces zhodnocovania odpadov zahrňuje veľkú skupinu odpadov rozmanitého pôvodu a vlastností, v ktorých stavebný materiál vyrobený zo stavebných a demolačných odpadov tvorí podstatnú časť . Vytriedenie kovov je veľmi významné v zmysle získavania a zhodnocovania kovu ako druhotnej suroviny a následne spracovanie a recyklovanie kovov z hľadiska recyklácie a druhotných surovín je veľmi efektívne. Ekonomicko - enviromentálne porovnanie výroby a spracovania primárnej suroviny oproti recyklácii v súčasnosti prináša značný pozitívny potenciál. Tieto trendy budú progresívne narastať v súlade so súčasným vývojom národnej aj svetovej ekonomiky, ktorých výsledkom je stále sa zvyšujúci efekt z ekonomicko-ekologického hľadiska. Zníži sa legislatívny tlak s cieľom maximalizovať dlhodobo udržateľnou formou podiel recyklovaných surovín a minimalizovať skládkovanie. Cieľom je ušetriť značné množstvo energie potrebné pri spracovaní a ťažbe nerastných surovín, redukovať tvorbu odpadov a eliminovať enviromentálne záťaže, s hlavnou prioritou - v konečnom dôsledku zlepšovať kvalitu životného prostredia udržateľnou cestou.

Recyklačný dvor bude priamo či nepriamo a zároveň sprostredkovane prispievať k lepšej kvalite života občanov obce Jelka a jeho užšieho okolia a stane sa súčasťou riešenia problémov odpadového hospodárstva prostredníctvom presadzovania lepších, hospodárnejších a environmentálne prijateľnejších foriem nakladania s odpadom.

• Celkové náklady

Náklady na uvedenie posudzovaného Recyklačného dvora do prevádzky v momentálnom štádiu navrhovateľ uvádza ako bioodpad 500.000 – 700.000 Eur, stavebný a demolačný odpad 500.000 – 700.000 Eur

• Dotknutá obec

Obec Jelka, k.ú. Nová Jelka

• Dotknutý samosprávny kraj

Trnavský samosprávny kraj, P.O.BOX 128, Starohájska 10, 917 01 Trnava

• Dotknuté orgány

Dotknutým orgánom, v zmysle zákona č. 24/2006 Z. z. o posudzovaní vplyvov na životné prostredie, je orgán verejnej správy, ktorého záväzný posudok, súhlas alebo vyjadrenie vydávané podľa osobitných predpisov, podmieňujú povolenie činnosti.

- OÚ Galanta, odbor starostlivosti o ŽP
- Regionálny úrad verejného zdravotníctva Galanta
- OÚ Galanta, odbor krízového riadenia
- Okresné riaditeľstvo Hasičského a záchranného zboru Galanta

• Povoľujúci orgán

OÚ Galanta, odbor starostlivosti o ŽP

• Rezortný orgán

Ministerstvo životného prostredia Slovenskej republiky

• Druh požadovaného povolenia navrhovanej činnosti podľa osobitných predpisov

Súhlas na prevádzkovanie zariadenia na zber odpadov podľa §7, ods.1, písm. d zákona č. 79/2015 Z.z. o odpadoch

• Vyjadrenie o predpokladaných vplyvoch navrhovanej činnosti presahujúcich štátne hranice

Zriadenie prevádzky Dvora, nebude mať vplyv na životné prostredie presahujúci štátne hranice.

III. Základné informácie o súčasnom stave životného prostredia dotknutého územia

Pre účely predkladaného zámeru sa pod pojmom „posudzované územie“ rozumie samotný areál, v ktorom bude plánovaný Dvor umiestnený, pod pojmom „užšie okolie posudzovaného územia“ územie priľahlých častí (ostatné subjekty v rámci areálu bývalého PD a obytné zóny obce) a pod pojmom „širšie okolie posudzovaného územia“ územie obce Jelka a jeho bližšie okolie.

• Charakteristika prírodného prostredia vrátane chránených území

Podľa fytogeografického členenia Slovenska celé riešené územie patrí do oblasti panónskej flóry (Pannonicum) obvodu eupanónskej xerotermnej flóry (Eupannonicum) časti Podunajská nížina. Riešené územie patrí do klimatického regiónu veľmi teplého, veľmi suchého, nížinného Územie má nížinný charakter s vysokým podielom ornej pôdy a s minimálnou lesnatosťou. Kataster obce sa rozprestiera na riečnych nivách s rovinatým povrchom.. Z toho vyplýva, že

riešené územie patrí medzi poľnohospodársky intenzívne využívanú krajinu. Obec Jelka sa nachádza na juhozápadnom Slovensku, v Podunajskej nížine, časti Podunajská rovina, na ľavom brehu rieky Malý Dunaj na rozhraní Úľanskej mokrade a Žitného ostrova. Nadmorská výška v intraviláne je 123 m n. m., vo východnej časti katastra 119,9 m n. m. V blízkosti tečie Malý Dunaj a Čierna Voda. Reliéf je rovinný s minimálnym relatívnym kolísaním výšky. Kataster obce je odlesnený, pôvodné vŕbovo-topoľové lužné lesy boli odstránené a zachovali sa len v podobe lesných pásov v terénnych depresiách bývalých tokov a riečnych ramien (Ereč). Prírodný potenciál obce určuje meandrujúci tok Malého Dunaja, sprevádzaný pásom lužného lesa (väčšinou šľachtené topole). Úrodné černozemné a lužné pôdy sú intenzívne poľnohospodársky využívané. Klíma je teplá s malým množstvom zrážok. Kataster obce má výmeru 3266,0544 ha, z toho je 2655,5746 ha poľnohospodárskej pôdy, čo je 81,31%. V mohutných štrkopieskových vrstvách sa nachádzajú veľké zásoby podzemných vôd, dopĺňané infiltráciou z Dunaja. V blízkosti sa nachádza vodný zdroj Jelka s výdatnosťou takmer 1000 l/s, zásobujúci pitnou vodou značnú časť západného Slovenska. Širšie okolie posudzovaného územia spadá do Chránenej vodohospodárskej oblasti Žitný ostrov.

- **Krajina, stabilita, ochrana, scenéria**

Biotopy - v širšom okolí posudzovaného územia sú typy antropogénnych biotopov: polia – Intenzívne obrábané polia, kontaktne aj extenzívne obrábané polia v kontakte na obytné územie ako pridomové záhrady. Dôležité sú pre rastlinný a živočíšny genofond ako rozmnožovacia a potravná báza. Súčasťou obytného územia sú záhrady a vinohrady.

Chránené, vzácne a ohrozené druhy a biotopy na lokalite navrhovanej činnosti a v kontaktnom území nie sú evidované.

Druhová ochrana prírody - na mieste posudzovaného územia nie sú evidované chránené druhy flóry a fauny, nie je tu zaznamenané hniezdne teritórium, ani chránené stromy.

Vodohospodársky chránené územia – obec je súčasťou CHVO Žitný ostrov (NV SR č. 46/1978 Zb.) a je súčasťou 2. vonkajšieho OP Vodného zdroja Jelka (rozhodnutie ZsKNV PLVH-4/2085/82-8 z roku1985), je súčasťou citlivej a zraniteľnej oblasti vôd, žiadna z tam nepovolených činností sa nebude vykonávať.

Územný systém stresových faktorov - krajina je intenzívne využívaným (poľnohospodárstvo, sídla, doprava) územím s narušenými prírodnými väzbami. Ide o územie ekologicky stredne stabilné až nestabilné, ekologická kvalita priestorovej štruktúry krajiny nie je priaznivá. Územie je polo prírodným areálom v kontaktnej zóne zaťažených území (Bratislavská a Galantská oblasť) a vodohospodársky chránených území.

Posudzované územie je mimo zastavaného územia a nenachádza sa v obytnej zóne. Bývalé poľné hnojisko je umiestnené v extraviláne s dobre prístupovou komunikáciou, vhodnom pre takéto aktivity.

Prvky ÚSES-u sa nenachádzajú na posudzovanom území. Scenéria krajiny zámerom nebude narušená.

- **Obyvateľstvo, jeho aktivity, infraštruktúra, kultúrnohistorické hodnoty územia**

Obec Jelka leží 35 km od Bratislavy, 16 km od Senca a 21 km od Galanty. V obci žije v súčastnosti takmer 4000 obyvateľov s približne vyrovnaným počtom mužov a žien. Na základe administratívno-správneho členenia z roku 1996 patrí do Trnavského kraja a okresu Galanta.

Poľnohospodárstvo je plošne najrozšírenejšou hospodárskou aktivitou. Región patrí do vysokoprodukčnej poľnohospodárskej oblasti Slovenska, dobré prírodné a klimatické podmienky územia vytvorili predpoklady pre pestovanie klasických poľnohospodárskych plodín.

Priemysel v obci reprezentuje ALU a MT (kovovýroba). Ťažba nerastných surovín je lokalizovaná v širšom západnom a východnom priestore medzi Čiernou vodou a Malým Dunajom.

Zásobovanie vodou – obec je v plnom rozsahu odberateľov zásobovaná pitnou vodou zo zdroja Jelka.

Kanalizácia v obci je vybudovaná v časti územia, prevažne ako jednotná sieť pripojená na obecnú ČOV. Vody z povrchového odtoku sú odvádzané do cestných rigolov a do vsaku.

Elektrická energia - obec je zásobovaná elektrickou energiou z regionálnych a miestnych rozvodní.

Zásobovanie plynom - obec je zásobovaná zemným plynom z VTL plynovodu cez regulačné stanice. Zásobovanie teplom v obci je individuálne, okrem niekoľkých objektov a zariadení verejnej správy a podnikateľských prevádzok.

Cestná doprava - najvýznamnejšou je cesta II/510 Sládkovičovo – Jelka – Nový Život. Plochy statickej dopravy sú viazané na objekty a prevádzky verejnej správy a služieb. Komplikovaná textúra obce neumožňuje ich efektívne budovanie.

V obci sa nachádza technická pamiatka – vodný mlyn v meandrovitom koryte Malého Dunaja. Je prístupný prašnou cestou a je posledný zachovaný z pôvodných 7 mlynov nachádzajúcich sa v katastri obce začiatkom minulého storočia. Je prístupný verejnosti. Medzi najvýznamnejšie historické pamiatky patrí Rímsko-katolícky kostol Narodenia sv. Jána Krstiteľa, evidovaný v Ústrednom zozname pamiatkového fondu pod číslom 24/0, kostol reformovanej cirkvi, ďalej evanjelicky kostol, kaplnka Anjelov strážnych z 18. storočia a ďalšie. V obci sa tiež nachádza športový areál s kapacitou viac ako 1000 ľudí.

- **Súčasný stav kvality životného prostredia vrátane zdravia**

Obec Jelka nie je súčasťou zaťaženej oblasti, je však v blízkosti zaťažených oblastí Bratislavská a Galantská. Širšie okolie posudzovaného územia je súčasťou poľnohospodársko-priemyselného celku s prevahou veľkoplošného pôdneho hospodárstva s nízkou pestrosťou pestovaných kultúr, s chemickým, strojárskym a potravinárskym priemyslom a priemyslom stavebných hmôt.

Ovzdušie - je širšie okolie posudzovaného územia zónou s priemernými ročnými koncentráciami NO2 10 – 15 g.m-3, čo predstavuje nižší ako stredný stupeň hodnotenia pre územie Slovenska. V blízkosti obce nie je prevádzkovaný veľký zdroj znečisťovania ovzdušia. Kvalitu ovzdušia priamo v riešenom území ovplyvňujú zdroje na území Bratislavy, priemysel

a tepelné hospodárstvo na území najbližších miest, automobilová doprava na dominantných cestách v regiónu a malé zdroje znečisťovania v obci. V obci nie je významnejší zdroj znečisťovania ovzdušia, ktorý by mohol uvedený stav modifikovať. Prevažná časť domácností a komunálnych odberateľov používa na výrobu tepla zemný plyn naftový a známy je návrat k používaniu biomasy.

Povrchové a podzemné vody - lokalita je súčasťou CHVO Žitný ostrov podľa NV SR č. 46/1978 Zb. s predpísaným režimom ochrany. Širšie okolie posudzovaného územia je súčasťou 2. ochranného pásma vonkajšieho vodného zdroja Jelka (rozhodnutie ZsKNV PLVH-4/2085/82-8 z roku 1985). Lokalita navrhovanej činnosti je súčasťou citlivej a zraniteľnej oblasti vôd podľa NV č. 617/2004 Z.z. Nezasahuje však do OP vodného zdroja.

V Malom Dunaji v Jelke je silno znečistená voda z dôvodu výskytu mikropolutantov, ktoré sú obvykle priemyselného pôvodu. Znečisťovanie splaškovými vodami (v priemete na mikrobiologicko–biologické ukazovatele) sa v poslednom období znižuje. Zo znečisťovateľov lokalizovaných v povodí Malého Dunaja majú najväčší vplyv na kvalitu vody chladiace odpadové vody zo Slovnaftu Bratislava a splaškové odpadové vody z obcí.

Kvalita vôd Malého Dunaja sa oproti predchádzajúcemu obdobiu významnejšie nemenila, aj keď postupne dochádza k jej zlepšovaniu. Súčasný vplyv poľnohospodárskej výroby na kvalitu vodného prostredia nedosahuje úroveň vplyvov v nedávnej minulosti. Veľkoplošné reziduálne znečistenie je však stále existujúce a prejavuje sa bodovými, alebo plošnými odchýlkami.

Horninové prostredie - znečistenie horninového prostredia v širšom okolí posudzovaného územia nie je sledované štátnou sieťou. Stupeň znečistenia je možné odvodiť sprostredkovane na základe znečistenia podzemných vôd stopovými prvkami (As, Ba, Be, Cd, Co, Cr, Cu, Hg, Mo, Ni, Pb, Se, Sn, V, Zn), z ktorých väčšina sú toxické a pre danú oblasť nebezpečné, ak chemické pozadie (pH, oxidačno–redukčné pomery, zastúpenie hlavných zložiek, najmä SO4, HCO a zastúpenie vedľajších zložiek najmä Fe, Mn, PO4, obsah humínových kyselín a pod.) umožňuje ich prechod na nemobilné formy. Podľa vyhodnotenia (Atlas krajiny SR, 2002) nie je tu detegované znečistenie dnových riečnych sedimentov stopovými prvkami. Stupeň kontaminácie je na najnižšej úrovni škály hodnotiacej územie SR a pohybuje sa v rozsahu najnižších hodnôt 14 stupňovej škály.

Pôdy - geogénne podmienený obsah rizikových prvkov ťažkých kovov nie je vyšší ako sú limitné hodnoty. Pôdy sú relatívne čisté (nekontaminované), resp. sú mierne kontaminované (geogénne podmienený obsah napr. Ba, Cr, Mo, Ni a V) aj pre regulatívy a podmienky hospodárenia v priestore OP VZ Jelka.

Rastlinstvo a živočíšstvo – Flóra a fauna širšieho okolia posudzovaného územia je významne ovplyvnená a zmenená úplnou premenou pôvodnej krajiny na súčasnú krajinu. V kontaktnom území prevažuje oráčinová, oráčinovo-lesná a sídelná krajina s nízkym podielom lesnej pôdy. Zachované torzá lesnej a nelesnej vegetácie nie sú spôsobilé odolávať funkčným vplyvom sídelného a poľnohospodárskeho územia, poklesu hladín podzemných vôd a zmenám chemizmu ovzdušia, pôdneho a vodného prostredia.

Skládky a devastované plochy na lokalite a v priamo kontaktnom území nie sú.

Hluk, vibrácie – obec je v zóne mimo významných dopravných koridorov regiónu a je relatívne tichým územím. Hygienické vplyvy pozemnej dopravy budú mať rastúci trend ako prejav rastu intenzity prepráv. To sa prejaví nárastom hluku, vibrácií a znečistením ovzdušia v kontaktnom území, intenzívnejšie počas inverzných stavov prízemnej atmosféry.

Iné zdroje znečistenia - širšie aj užšom okolí posudzovaného územia interpretovaná hodnota objemovej aktivity radónu v pôdnom vzduchu neprekračuje odvodenú zásahovú úroveň. Nízke radónové riziko je definované prakticky nad celým územím okresu Galanta. Iné zdroje znečistenia vo vzťahu k lokalite navrhovanej činnosti nie sú známe.
Zdravotný stav obyvateľstva a celková kvalita životného prostredia pre človeka - hodnotenie zdravotného stavu obyvateľstva v obci je pre nedostatok relevantných údajov ťažké.
Podľa údajov bývalého ŠZÚ v Galante, poradie príčin smrti u mužov a žien je rovnaké, úmrtnosť žien je však nižšia ako u mužov. U mužov dochádza k rastu úmrtí vo vekovej kategórii 40 – 44 ročných, u žien o dekádu neskôr. Približne 56 % úmrtí u mužov je predčasných v skupine 1 – 69 ročných, u žien 45 % v skupine 1 – 74 ročných.
Daná činnosť neovplyvní negatívne zdravie obyvateľov ani v širšom ani užšom posudzovanom území.

IV. Základné údaje o predpokladaných vplyvoch navrhovanej činnosti na životné prostredie vrátane zdravia a o možnostiach opatrení na ich zmiernenie

Činnosť bude vykonávaná v existujúcom stavebnom objekte poľné hnojisko Nová Jelka, súpisné číslo 1242, parcely č. 726/2. v kat. úz. Nová Jelka v obci Jelka.
Príprava územia – miesto navrhovanej činnosti bude v súlade s ustanoveniami vyhlášky MŽP SR č. 371/2015 Z.z. ktorou sa vykonávajú niektoré ustanovenia zákona o odpadoch, adaptované, upravené, zabezpečené a označené tak, aby činnosť bola vykonávaná v súlade s predpismi na úseku odpadového hospodárstva, ale aj stavebného poriadku, ochrany vôd, ochrany ovzdušia a súčasne, aby boli v čo najväčšom rozsahu vylúčené negatívne zmeny stavu súčasného prostredia.
Príprava objektu nie je časovo viazaná na inú stavbu, alebo činnosť, nedôjde k zásahom do obytnej zóny a do zastavaného územia obce Jelka, nevyžaduje prípravu územia, terénne úpravy, alebo zemné práce. Technické a dopravné napojenie na nadradený systém je existujúce a vyhovujúce potrebám. Nové technické prípojky na verejnú sieť nie sú potrebné.
Vzhľadom na zámer a stav objektu, bude vybudovaný celý zámer podľa technologickej a technickej schémy.

Údaje o vstupoch

Požiadavky na vstupy aj údaje o výstupoch sú prezentované len pre realizačný variant.

- ## Záber pôdy

Vzhľadom na skutočnosť, že posudzovaná činnosť uvažuje s umiestnením Recyklačného dvora v bývalom poľnom hnojisku, na už spevnenej ploche, nedôjde pri realizácii posudzovanej činnosti k žiadnemu záberu pôdy.

• Spotreba vody

Voda v posudzovanom Dvore bude používaná výlučne pre sociálne a hygienické účely zamestnancov. V zmysle Vyhlášky MŽP SR č. 684/2006 Z.z., ktorou sa ustanovujú podrobnosti o technických požiadavkách na návrh, projektovú dokumentáciu a výstavbu verejných vodovodov a verejných kanalizácií je denná potreba Recyklačného dvora určená nasledovne:

- denná spotreba pre 5 zamestnancov 300 l.deň$^{-1}$
- spotreba vody za rok max. 50 – 99 m^3

Zdrojom vody bude vodovod, na ktorý je v súčasnosti napojený areál bývalého PD/momentálne POLAGRA, s.r.o a studňa vo Dvore na sociálne a technické účely.
Technologická voda z plôch dvora bude odvádzaná do jestvujúcej žumpy. Prebytky technologickej vody, výluh z digestátu je možné využiť pri rekultivácii pôdy a hnojení .
Sociálne zariadenia budú mimo prevádzky/POLAGRO s.r.o. a v prevádzke bude maximálne ekologické WC/TOY TOY.

• Nároky na pracovné sily

Prípravná fáza Recyklačného dvora, vyžadujúca vybudovanie vstupnej brány do areálu, stavebné úpravy bude realizovaná vlastnou stavebnou časťou firmy KOW.
Prevádzka Recyklačného dvora predpokladá zo začiatku potrebu 5 pracovníkov, zamestnaných na plný úväzok, časom podľa rozširovania aktivít môžu pribudnúť zamestnanci.

• Elektrická energia

Areál nie je v súčasnosti napojený na rozvodný systém elektrickej energie. Realizácia posudzovaného zámeru si nevyžaduje pripojenie do siete a požadované činnosti je možné zabezpečiť aj bez pripojenia na elektrický rozvodný systém.

• Vstupné suroviny a prevádzkový materiál

Vstupnými surovinami budú odpady uvedené v kapitole II. predkladaného Zámeru. Ich množstvo v súčasnosti je odhadované na sumár všetkých odpadov - 100 000 t/rok , z čoho ostatných stavebných odpadov bude 90 000 t/rok.
Prevádzka dvora bude vyžadovať množstvo techniky, mechanizmov, technologických sekcií a kontajnerov. Všetko bude umiestnené na ploche bývalého poľného hnojiska s odizolovanou, vyspádovanou betónovou podlahou ústiacou do podzemnej záchytnej nádrže.

• Nároky na dopravu

Doprava jednotlivých druhov odpadov do dvora bude realizovaná motorovými dopravnými prostriedkami vlastnými, zmluvnými a prostriedkami zákazníkov.
Pre dovoz aj odvoz odpadov budú slúžiť jestvujúce poľné komunikácie.

Údaje o výstupoch

• Zdroje znečistenia ovzdušia

V súvislosti s realizáciou zámeru Recyklačného dvora nevznikne nový stacionárny zdroj znečisťovania ovzdušia.
Nevýznamným zdrojom znečistenia počas prípravy aj počas prevádzky Recyklačného dvora bude líniová doprava. Emisie z automobilovej dopravy budú vznikať mimo areálu na príjazdových komunikáciách a v rámci areálu na obslužných a manipulačných plochách.

• Odpadové vody

Vzhľadom na nároky na pracovné sily prezentované v predchádzajúcej časti sa predpokladá nasledovný vznik splaškových odpadových vôd:

- Q_{priem} = 300 l.deň$^{-1}$= 99 m^3.rok^{-1}

Sociálne priestory sa budú využívať v zmluvne prenajatých priestoroch POLAGRO s.r.o. Jelka, resp. bude vybudované ekologické WC/TOY TOY a studňa na úžitkovú vodu v rámci Dvora.

• Odpady

Pri prevádzke Recyklačného dvora sa, vzhľadom na personálne a technologické nároky, predpokladá vznik produkovaných vlastných komunálnych odpadov od 5. zamestnancov.
V spojitosti s prevádzkovaním dvora predpokladáme nakladanie len s odpadmi zaradenými do kategórie „ostatný“.

• Zdroje hluku

V súvislosti s prevádzkou Recyklačného dvora je zdrojom hluku doprava odpadov do areálu a z areálu. Zdrojom hluku môže byť tiež manipulácia s prázdnymi a plnými kontajnermi, ich dvíhanie a premiestňovanie v rámci areálu a úprava odpadu.
Vzhľadom na súčasný stav posudzovaného územia, ako aj na obmedzený nárast intenzity dopravy a manipulačnej a obslužnej činnosti súvisiacej s realizáciou posudzovaného zámeru, pokladáme vplyv hluku z Recyklačného dvora za nevýznamný.
Uvedený vplyv bude navyše lokalitne obmedzený len na najbližšie okolie, kde sa nenachádzajú žiadne lokality so zástavbou.

• Zdroje žiarenia, tepla a zápachu

Recyklačný dvor a odpady v ňom zhromažďované nebudú zdrojom žiarenia, tepla, ani zápachu.

Údaje o predpokladaných priamych a nepriamych vplyvoch na životné prostredie

Priamy vplyv na životné prostredie - v spojitosti s prevádzkovaním zariadenia a vykonávaním navrhovanej činnosti na určenom mieste nepredpokladáme priame vplyvy na kvalitu, alebo vlastnosti existujúceho prostredia.

Nepriamy vplyv na životné prostredie - zberom odpadov sa zvýši množstvo odpadov v určenej lokalite iba na čas naplnenia kapacity zariadenia.

V procese navrhovanej činnosti - pri štandardnej činnosti, t.j. pri dodržiavaní predpísaných dokumentov, vykonávaní všetkých úkonov nakladania a manipulácii s odpadmi a prevádzkovaním zariadenia podľa nich, nie je dôvod vzniku škodlivých látok, ktoré môžu mať priame alebo nepriame negatívne vplyvy na prvky životného prostredia.

Touto činnosťou plne korešpondujeme s programovými dokumentmi MŽP, či už ide o POH SR na roky 2016-2020, alebo o ciele a záväzné limity v odpadovom hospodárstve.

• Vplyvy na obyvateľstvo

Počas prípravy a počas prevádzky nebude obyvateľstvo ovplyvňované hlukom z dopravy.
Činnosť posudzovaná v predkladanom zámere sa nebude priamo dotýkať individuálnych a skupinových záujmov obyvateľstva (vlastníctvo pozemkov, rekreácia a pod.).
Realizáciou posudzovanej činnosti dôjde k vytvoreniu minimálne 5 pracovných miest.
Vznikom Dvora sa zníži predpoklad tvorby čiernych skládok v danej lokalite.

• Hodnotenie zdravotných rizík

Vo vzťahu k zdravotným rizikám, je posudzovanú činnosť potrebné posudzovať z hľadiska prípravných prác a z hľadiska trvalej prevádzky.
Aj v jednom aj v druhom prípade pri dodržaní predpisov na úseku stavebného zákona aj na úseku starostlivosti o pracovné prostredie nie sú tieto činnosti vystavené primárnym ani sekundárnym negatívnym vplyvom na zdravotný stav tam zamestnaných pracovníkom, ani individuálnych a skupinových záujmov obyvateľstva.
Smerodajným právnym predpisom pre posudzovanie účinkov hluku na obyvateľstvo je Nariadenie vlády SR č. 549/2007 Z.z. o prípustných hodnotách hluku, infrazvuku a vibrácií a o požiadavkách na objektivizáciu hluku, infrazvuku a vibrácií. Uvedené Nariadenie stanovuje najvyššie prípustné ekvivalentné hladiny hluku pre denný čas (70 dB) aj pre nočný čas (70 dB). Je to limit pre mimo zastavaného územia - priemyselné zóny a pod.
Vzhľadom na súčasný stav posudzovaného územia (jestvujúci areál) ako aj na obmedzený nárast intenzity dopravy a manipulačnej a obslužnej činnosti súvisiacej s realizáciou posudzovaného zámeru (nízka intenzita a častosť hlukového zaťaženia z posudzovanej činnosti), pokladáme vplyv posudzovanej činnosti na situáciu zdravotných rizík v území za nevýznamný. Rovnako z uvedených dôvodov je oprávnený predpoklad, že limity hlukového zaťaženia, požadované v zmysle citovaného Nariadenia vlády nebudú prekročené.

Vo vzťahu k pracovnému prostrediu, sú zamestnanci Recyklačného dvora povinný dodržiavať hygienické predpisy pri práci s odpadmi. Pri práci nemôžu jesť, piť, fajčiť ani používať iné omamné látky. Dôležité je dodržiavanie základných hygienických návykov. Pracovníci budú vybavení základnými ochrannými pracovnými prostriedkami (pracovný odev, pracovná obuv, rukavice...). Za predpokladu ich zaškolenia a za predpokladu dodržiavania všetkých potrebných opatrení nie je predpoklad vzniku významného rizika pre zdravie obyvateľov užšieho okolia posudzovaného územia.

Údaje o predpokladaných vplyvoch navrhovanej činnosti na chránené územia

S ohľadom na situovanie všetkých typov chránených území a prvkov ÚSES vzhľadom k posudzovanému územiu, ako aj vzhľadom na minimálne až nulové vplyvy s dosahom prekračujúcim hranice areálu, nie je možné hovoriť o akýchkoľvek negatívnych vplyvoch posudzovanej činnosti na chránené územia a prvky územného systému ekologickej stability.
Územie je priestorovou súčasťou CHVO Žitný Ostrov a PHO VZ Jelka – druhé vonkajšie ochranné pásmo – žiadna zo zakázaných činností vymedzených NV SR č.46/1978 zb. a na základe rozhodnutia ZsKNV PLVH-4/2085/82-8 z roku 1985 sa na posudzovanom území nebude vykonávať.

• Posúdenie očakávaných vplyvov z hľadiska ich významnosti a časového priebehu pôsobenia

Potenciálne negatívne vplyvy na zložky prírodného prostredia a na zdravotný stav obyvateľstva priľahlých obytných zón zapríčinené prípravou a prevádzkou Recyklačného dvora boli v plnom rozsahu popísané v predchádzajúcich kapitolách. Prichádza do úvahy ešte jeden doposiaľ neopísaný vplyv a tým je likvidácia činnosti po ukončení prevádzky. Negatívny vplyv bude len krátkodobý a nepriamy – všetky odpady sa zlikvidujú v rámci predpisov, zariadenia budú v rámci možností ich mobility presunuté v závislosti na ďalšej aktivite na danom území, demontáž je jednoduchá bez možnosti zhoršenia kvality životného prostredia. Posudzovaná činnosť bude mať okrem uvedených vplyvov aj nepriame **pozitívne vplyvy** na ochranu a kvalitu životného prostredia a na pracovné príležitosti a ekonomický efekt, pretože v súlade s hierarchiou odpadového hospodárstva má materiálové zhodnocovanie odpadov najvyššiu prioritu pri nakladaní s odpadmi (pred energetickým zhodnocovaním zneškodňovaním).

Vplyvy na životné prostredie	pozitívny/ negatívny	priamy	nepriamy	kumulatívny	krátkodobý	dlhodobý	nepravidelný	trvalý
Emisie znečisťujúcich látok do ovzdušia	-		-		-		-	
Hlukové zaťaženie obytných oblastí	-	-			-		-	
Riziko kontaminácie horninového prostredia, pôdy a vody	-	-						-
Produkcia odpadov s potrebou ich odvozu a zneškodnenia	+		+					
Likvidácia činnosti po ukončení prevádzky	-	-			-			
Pracovné príležitosti a ekonomický efekt	+	+		+				+
Zlepšenie kvality životného prostredia v danej lokalite	+		+	+		+		

• Predpokladané vplyvy presahujúce štátne hranice

Vplyvy predkladaného zámeru nepresiahnu štátne hranice.

• Vyvolané súvislosti, ktoré môžu spôsobiť vplyvy s prihliadnutím na súčasný stav životného prostredia v dotknutom území

Všetky súvislosti, ktoré spracovateľ na súčasnej úrovni poznania zámeru i dotknutého územia očakáva, sú uvedené v kapitole o základných údajoch zámeru a o jeho predpokladaných priamych a nepriamych vplyvoch.

• Ďalšie možné riziká spojené s realizáciou navrhovanej činnosti

Riziká spojené s realizáciou činnosti predstavujú štatisticky veľmi málo pravdepodobný vznik situácií a udalostí havarijného charakteru. K rizikovým situáciám môže dôjsť v dôsledku nepredvídaných havárií, požiaru, prírodnej katastrofy alebo sabotáže. Prevádzkové riziká spojené s posudzovanou činnosťou sú predstavované len vznikom prevádzkovej nehody a následného neželateľného úniku znečisťujúcich látok do prostredia (pôdne a horninové

prostredie a podzemné vody). Vzhľadom na to, že areál budúcej prevádzky je odizolovaný a odkanalizovaný do zbernej nádrže, ku kontaminácii okolitého prostredia nebude prichádzať.

Odpady a z nich vznikajúce škodlivé látky za bežného prevádzkovania, pri dokonalej vstupnej kontrole vykupovaného odpadu, sa nemôžu vyskytnúť, keďže pôjde o zber, separovanie, recykláciu, zhromažďovanie, dočasné skladovanie odpadu kategórie „ostatný“, tzn. neobsahujúci žiadne škodlivé látky pre zložky životného prostredia.
Ak by k takémuto javu došlo, okamžite po zistení je potrebné vrátiť takýto odpad, pôvodnému majiteľovi resp. ak sa už takýto odpad nedopatrením v areáli nachádza, ihneď ho umiestniť do kontajnera s nepriepustnou podlahou, zabezpečeným proti dažďovým vodám a čím skôr ho expedovať na vhodné zneškodnenie. K takejto situácii bude potrebné vyškoliť pracovníka pre prípad úniku nebezpečných látok – nebezpečných odpadov. Recyklačný dvor musí byť vybavený v zmysle zákona 79/2015 Z.z., opatreniami pre prípad úniku nebezpečných odpadov a havarijnou súpravou (absorpčný materiál, lopata, metla, náhradný obal (napr. sud alebo záchytná havarijná vanička v sklade). Havarijná súprava bude umiestnená na viditeľnom a dostupnom mieste v areáli.
Technické zabezpečenie bude obsahovať aj protipožiarnu ochranu areálu.

• Opatrenia na zmiernenie nepriaznivých vplyvov jednotlivých variantov navrhovanej činnosti na životné prostredie

Na základe vykonaného hodnotenia vplyvov výstavby a prevádzky Recyklačného dvora vyplýva, že v ďalšom procese prípravy a realizácie bude potrebné vykonať nasledovné opatrenia z hľadiska prevencie a minimalizácie negatívnych účinkov činnosti na životné prostredie:

- vypracovať opatrenia pre prípad neštandardného úniku škodlivých látok/keďže pôjde iba o nakladanie **s kategóriou „ostatný“ a nie „nebezpečný“ odpad**/ v druhom vonkajšom ochrannom pásme CHVO Žitný ostrov – /na nepriepustnej ploche s odvedením dažďových vôd do jestvujúcej zbernej nádrže/
- v priestore Recyklačného dvora udržiavať čistotu a poriadok,
- plne akceptovať a dodržiavať ustanovenia legislatívnych predpisov na úseku odpadového hospodárstva (evidencia, hlásenia, označenie kontajnerov ,....), stavebného zákona, vodného zákona, zákona o ovzduší, o ochrane zdravia ľudí, o ochrane prírody a krajiny
- vykonávať pravidelné školenie (1x ročne) pre zamestnancov Recyklačného dvora z predpisov na úseku odpadového hospodárstva, nakladania s nebezpečnými látkami, bezpečnosti práce, požiarnej ochrany, ako i hygieny práce,
- vypracovať logistiku odberu odpadov tak, aby nedochádzalo k preplneniu kontajnerov,
- umožniť orgánom štátnej správy zložiek životného prostredia a inšpekcii životného prostredia vykonávať dozor a podávať pravdivé informácie, vykonať nápravu v prípade zistenia nedostatkov a pochybenia od týchto orgánov,
- vypracovať a schváliť Prevádzkový poriadok pre Recyklačný dvor a Opatrenia pre prípad havárie vo vzťahu k odpadovému i vodnému zákonom,

- vlastný komunálny odpad ukladať podľa Recyklačného systému v obci, dodržať interné predpisy, vytvoriť podmienky pre jeho oddelené zhromažďovanie
- relevantné záväzky, návrhy, pripomienky vyplývajúce z procesu posudzovania vplyvov na životné prostredie akceptovať

• Posúdenie očakávaného vývoja územia, ak by sa navrhovaná činnosť nerealizovala

V prípade, že by sa predkladaný zámer nerealizoval, očakávaný vývoj dotknutého územia by sa len málo odlišoval od súčasného stavu. Rovnako sa, vzhľadom na to, že navrhovaná činnosť je lokalizovaná v jestvujúcom areáli, ani v prípade realizácie predkladaného zámeru nebude vývoj územia výrazne odlišovať od súčasného stavu.
Pri nerealizácii zámeru by sa v danej lokalite naďalej vytvárali čierne skládky.
Pri nerealizácii zámeru by zároveň nedošlo k vytvoreniu minimálne 5. pracovných miest.
Realizáciu predkladaného zámeru je možné chápať aj v kontexte jeho nadväznosti na efektívne zhodnocovanie odpadových materiálov v Zbernom dvore Jánovce.
Pri nerealizácii zámeru by nemohlo dojsť k prepojeniu vhodného nakladania a zhodnocovania odpadov zo zberného dvora obce na Recyklačnom dvore.

• Posúdenie súladu navrhovanej činnosti s platnou územnoplánovacou dokumentáciou a ďalšími relevantnými strategickými dokumentmi

V zmysle Územného plánu obce Jelka z pohľadu funkčného využitia je posudzované územie charakterizované ako plocha nepoľnohospodárskej výroby a skladov.

• Ďalší postup hodnotenia vplyvov s uvedením najzávažnejších okruhov problémov

Predkladaný zámer činnosti je prvostupňovou environmentálnou dokumentáciou pre proces hodnotenia vplyvov na životné prostredie – zisťovacie konanie.
Ak nebudú v pripomienkovom konaní k zámeru vznesené vážnejšie pripomienky, ktoré by bolo potrebné riešiť správou o hodnotení odporúčame ukončiť proces posudzovania vplyvov na životné prostredie v štádiu zisťovacieho konania.
Návrhy a odporúčania, ktoré vyplynú zo stanovísk k zámeru, budú akceptované a budú predmetom dokumentácie pre uvedenie navrhovanej činnosti do prevádzky.

V. Porovnanie variantov navrhovanej činnosti a návrh optimálneho variantu

Navrhovateľ požiadal miestne príslušný Obvodný úrad životného prostredia, listom zo dňa 4.8.2017, o upustenie od požiadavky variantného riešenia navrhovanej činnosti (odpoveď viď textová príloha č.1).

Ako dôvod bolo uvedené nasledovné: „Navrhovaná činnosť sa bude realizovať na jestvujúcich spevnených plochách, bývalého izolovaného hnojiska, celý areál bude oplotený, spoločnosť má k danému areálu vlastnícky vzťah, zámer je umiestnený v danej lokalite pre vhodnú polohu/mimo obydlí a jej prístupnosť v extraviláne. Nulový variant predpokladá vznik nových čiernych skládok, nárast nákladov v oblasti nakladania s odpadmi v regióne, znižovanie kvality pôdy (pôdneho fondu) z dôvodu nesystematickej rekultivácie pôdy a nesprávnym nakladaním s ňou. Jedná sa o hnojisko a nulový variant zaťažuje územie zápachom a sekundárnou nekontrolovanou produkciou metánu a iných plynov vznikajúcich pri nekontrolovanom uskladnení „hnoja“. Nulový variant znižuje potenciál aplikácie nových trendov v oblasti poľnohospodárstva a živočíšnej výroby s cieľom zvýšiť konkurencieschopnosť regiónu.

• Tvorba súboru kritérií a určenie ich dôležitosti na výber optimálneho variantu

K hlavným kritériám použitím na výber optimálneho variantu radíme:

- vplyv na zdravie obyvateľov
- vplyvy na zložky životného prostredia (vplyvy na pôdu, vodu a atmosféru)
- ekonomické vplyvy

• Výber optimálneho variantu alebo stanovenie poradia vhodnosti pre posudzované varianty

S ohľadom na súhlasné stanovisko o upustení od variantného riešenia sa pri výbere optimálneho variantu hodnotili len variant nulový a variant realizačný. Nulový variant predstavuje stav, kedy sa posudzovaná činnosť v dotknutom území nerealizuje. Realizačný variant predstavuje stav, kedy sa činnosť posudzovaná v predkladanom zámere realizuje v plnom rozsahu. V uvedenom prípade (nulový a realizačný variant) sa ako optimálny variant vyberá variant realizačný, za predpokladu, že negatívne vplyvy vyplývajúce z jeho realizácie nie sú významné, resp. za predpokladu, že pozitívne vplyvy vyplývajúce z jeho realizácie prevažujú svojim rozsahom vplyvy negatívne. Pre posudzovanú činnosť ako optimálny variant v zmysle vyššie uvedeného odporúčame variant realizačný (podrobnejšie zdôvodnenie viď nasledujúca podkapitola). Na základe ohodnotenia všetkých negatívnych vplyvov ako minimálnych až nevýznamných odporúčame variant realizačný.

• Zdôvodnenie návrhu optimálneho variantu

Pri zachovaní súčasného stavu by plocha určená pre Recyklačný dvor ostala bez zmeny a využitia, nedošlo by k zvýšeniu intenzity dopravy a súvisiaceho imisného a hlukového zaťaženia. Naďalej by sa tam vytvárali čierne skládky. Vybetónovaná, ohradená, spevnená plocha s odvádzaním dažďových vôd by bola nevyužitá. Hoci práve taká plocha je na našu činnosť vhodná.

Posudzovaná činnosť bude mať však okrem týchto negatívnych vplyvov aj **pozitívne vplyvy** na ochranu a kvalitu životného prostredia a na pracovné príležitosti a ekonomický efekt, pretože v súlade s hierarchiou odpadového hospodárstva má materiálové zhodnocovanie odpadov najvyššiu prioritu pri nakladaní s odpadmi (pred energetickým zhodnocovaním zneškodňovaním).

Realizáciou činnosti posudzovanej v predkladanom zámere sa vylepšia podmienky pre zber a zhromažďovanie len „ostatných“ odpadov a najmä pre ich následné materiálové zhodnocovanie. Taktiež sa vytvoria pracovné príležitosti a dosiahne sa finančný efekt z činnosti. Využitím už zastavaného a pre tieto účely vhodného objektu sa nezaberie nová „zelená“ plocha.

Vzhľadom na vyššie uvedené **odporúčame realizáciu zámeru Recyklačný dvor.**

VI. Mapová a iná obrazová dokumentácia

Textová príloha č. 1 – upustenie od požiadavky variantného riešenia

Mapová príloha č.1: – situácia širších vzťahov (mierka 1:50 000)

Mapová príloha č.2: – kópia z katastrálnej mapy

• Obrazové prílohy

Foto 1:	Pohľad na dotknutú časť areálu od prístupovej komunikácie
Foto 2: /hnojisko	Pohľad na dotknutú časť areálu – spredu – vstup do areálu
Foto 3: POLAGRO s.r.o. Jelka	Objekt prevádzkovej budovy so sociálnymi priestormi –
Foto 4:	Pohľad na jestvujúce oplotenie areálu

• Textové prílohy a dokumentácia

Príloha č.1:	Žiadosť o upustenie od požiadavky variantného riešenia navrhovanej činnosti podľa § 22 ods.7 zákona č. 24/2006 Z.z. o posudzovaní vplyvov na životné prostredie a o zmene a doplnení niektorých zákonov

VII. Doplňujúce informácie k zámeru

- **Zoznam textovej a grafickej dokumentácie, ktorá sa vypracovala pre zámer, a zoznam hlavných použitých materiálov**

Atlas krajiny SR, MŽP SR 2002, L.Miklos a kol.
Biotopy Slovenska – ÚKE SAV, 1992
Geochemický atlas Slovenska, Časť I: Podzemné vody, MŽP SR, geologická služba SR, Rapant S. a kol., 1996
Hodnotenie kvality ovzdušia v Slovenskej republike 2015, SHMÚ
Hydrologická ročenka SHMÚ 2000
Katalóg biotopov Slovenska, DAPHNE – inštitút aplikovanej ekológie, Bratislava, Stanová V., Valachovič M., 2002
Program odpadového hospodárstva SR na roky 2016 - 2020 , MŽP SR
Správa o stave životného prostredia Slovenskej republiky 2015 MŽP SR,
Územný plán obce Jelka z r.2016 – návrh zmien a doplnkov č. 1
www.jelka.sk
www.enviro.gov.sk
www.sazp.sk
www.enviroportal.sk
www.shmu.sk

- **Použité právne predpisy**

Zákon č. 24/2006 Z. z. o posudzovaní vplyvov na životné prostredie a o zmene a doplnení niektorých zákonov v aktuálnom znení
Vyhláška Ministerstva životného prostredia SR č. 113/2006 Z. z., ktorou sa ustanovujú podrobnosti na účely posudzovania vplyvov na životné prostredie
Vyhláška MŽP SR č. 283/2001 Z. z. o vykonaní niektorých ustanovení zákona o odpadoch v znení neskorších predpisov
Zákon č. 543/2002 Z.z. o ochrane prírody a krajiny v aktuálnom znení
Nariadenie vlády SSR č. 46/1978 Zb. o chránenej oblasti prirodzenej akumulácie vôd na Žitnom ostrove v znení nariadenia vlády SSR č. 52/1981 Zb.
Rozhodnutie ZsKNV PLVH Galanta, o CHVO Žitný ostrov, ZsKNV PLVH-4/2085/82-8 z roku 1985.
Zákon č. 137/2010 Z. z. o ochrane ovzdušia a o zmene a doplnení niektorých zákonov v aktuálnom znení
Zákon č. 223/2001 Z.z. o odpadoch a o zmene a doplnení niektorých zákonov v znení zákona č.343/2012 Z.z.
Zákon č. Zákon č. 364/2004 Z.z. o vodách a o zmene zákona a doplnení niektorých zákonov v aktuálnom znení

Vyhl. 100/2005 Z.z. ktorou sa ustanovujú podrobnosti o zaobchádzaní s nebezpečnými látkami, o náležitostiach havarijného plánu a o postupe pri riešení mimoriadneho zhoršenia vôd

Vyhláška MŽP SR č. 684/2006 Z. z., ktorou sa ustanovujú podrobnosti o technických požiadavkách na návrh, projektovú dokumentáciu a výstavbu verejných vodovodov a verejných kanalizácií v znení neskorších predpisov

Nariadenie vlády SR č. 549/2007 Z.z. o prípustných hodnotách hluku, infrazvuku a vibrácií a o požiadavkách na objektivizáciu hluku, infrazvuku a vibrácií

- **Zoznam vyjadrení a stanovísk vyžiadaných k navrhovanej činnosti pred vypracovaním zámeru**

Rozhodnutie o upustení od variantného riešenia .

- **Ďalšie doplňujúce informácie o doterajšom postupe prípravy navrhovanej činnosti a posudzovaní jej predpokladaných vplyvov na životné prostredie**

V predloženom zámere sú spracované všetky v súčasnosti dostupné informácie o postupe prípravy navrhovanej činnosti a posudzovaní jej predpokladaných vplyvov na životné prostredie.

VIII. Miesto a dátum vypracovania zámeru

V Šali, júl 2017

IX. Potvrdenie správnosti údajov

- **Spracovatelia zámeru**

Ing. Beata Antalová , BeA3X poradenstvo pre podnikateľov
Kontakt 0903437629, bt.antalova@gmail.com
SNP 33
927 01 Šaľa
Za údaje technického charakteru zodpovedá navrhovateľ.
Za správnosť údajov environmentálneho charakteru zodpovedá spracovateľ.

- **Potvrdenie správnosti údajov podpisom spracovateľa zámeru a podpisom oprávneného zástupcu navrhovateľa**

Svojim podpisom potvrdzujem, že údaje v zámere obsiahnuté vychádzajú z najnovších poznatkov o stave životného prostredia v posudzovanom území a že žiadna dôležitá skutočnosť, ktorá by mohla negatívne ovplyvniť životné prostredie nie je vedome opomenutá.

Za spracovateľa		Za navrhovateľa
Ing. Beata Antalová		**Peter Viczián**
podpis		podpis