VOLKAN300

BENTLEY CZECH

waste spectrum



designed, engineered and manufactured in the UK

ISO 14001

ISO 9001

Pro více informací kontaktujte:

+420 731 806 295

m.klimesova@bentleyinstruments.com

www.bentleyczech.cz

www.wastespectrum.com

Řada VOLKAN patří do skupiny vysoce účinných spaloven pro likvidaci všech druhů jatečně upravených těl zvířat. Tyto spalovny jsou extrémně robustní, vyrobeny za použití vysoce kvalitních materiálů a navrženy tak, aby vyhovovaly různorodým problémům s nakládáním s odpady.

Volkan300 je silná spalovací pec jejíž součástí jsou i sekundární hořáky, což je plně v souladu s evropskou legislativou. Je ideální pro likvidaci drůbeže, menších ovcí, větších zvířecích mazlíčků, zvířecí, faremní odpadu a jatečně upraveného odpadu. **Jedná se o nejoblíbenější spalovací pec užívanou pro mazlíčkovská krematoria.**

Obsahuje schválený typ DEFRA, kompaktní pec, snadno ovlatelná s předním plněním a snadno pojme středně velké objemy odpadů. Možnost doplnění pece o naviják nebo posuvný vozík pro lepší manipulaci se zvířaty. Operátor pouze vloží obsah, který je určený ke spálení předními dvířky a spustí spalovací cyklus, poté může spalovací pec běžet naprosto bez kontroly až do konce programu.

Jelikož rychlost hoření je 50 kg/hod řadí se mezi nízkokapacitní zařízení. Volkan300 je vysoce účinná spalovací pec, vybavená automatickými hořáky, s vysokým tepelným výkonem, nízkou hmotností tepelných vyzdívek, vlastní také časovač, thermostat pro spouštění hořáků. Hořáky se automaticky uzavírají, když je dosáhnuto optimální teploty uvnitř pece, a tím zvyšují efektivitu a využití paliva. Tento model je navržen s využitím hoření živočišných tuků pro inherentní vlastnosti paliv.

Spalovací pec se instaluje přímo na místě, potřebuje pouze betonový podklad, přívod paliva a dodávku elektrické energie 230 V.

Ke každé spalovací peci je dodávána provozní příručka/manuál o zprovoznění, péči a údržbě.

Our most popular pet cremation model



designed, engineered and manufactured in the UK

defra approved

over 20 years of incinerator experience

we are biosecure on all sites

Supplier APPCC members

lifetime warranty unlimited usage

PROČ KOUPIT WASTE SPECTRUM?

Minimalizace šíření nemocí • Biologicky bezpečná likvidace • Maximalizace zisku
Ochraňte svůj dobytek • Snížení nákladů na likvidaci• Defra systém

Volkan300	
CELKOVÁ VELIKOST	2.0 m x 1.6 m x 5.6 m
EXTERNÍ VÝŠKA (bez standardního komínu)	2 509 mm
EXTERNÍ VÝŠKA (včetně standardního komínu)	5 585 mm
ROZMĚRY DVÍŘEK DO SPALOVACÍ KOMORY	892 mm x 705 mm
VÝŠKA/HLOUBKA DVÍŘEK PRO VKLÁDÁNÍ MATERIÁLU	705 mm
VÝŠKA VKLÁDANÉHO MATERIÁLU (od hrany po hranu spalovací komory)	400 mm
VÁHA (odhadovaná)	2,4 t
ROZMĚRY SPALOVACÍ KOMORY (d x š x v)	1.2 m x 0.9 m x 0.7 m
SKUTEČNÝ OBJEM SPALOVACÍ KOMORY	0.73 m^3
OBJEM ZATÍŽENÍ SPALOVACÍ KOMORY	0.31 m^3
KAPACITA SPALOVACÍ KOMORY	až 410 kg
PLNĚNÍ SPALOVACÍ PECE	přední
RYCHLOST SPALOVÁNÍ	< 50 kg/hod
MOŽNOSTI PALIVA	nafta: 6-10 l/hod LPG: 6-8 l/hod Zemní plyn: 7-9 Nm^3/hod
SEKUNDÁTNÍ KOMORA	ano
PŘIPOJENÍ K ELETRICKÉ SÍTI	ano, 230 V
ŠÍŘKA BETONOVÉHO PODSTAVCE (doporučená)	3 624 mm
KONTROLNÍ PANEL	ano
KONTROLA SYSTÉMU	ano, interní PLC systém
SPALOVACÍ ROŠTY	ne
ODSTRAŇOVÁNÍ POPELA	ne
METODA ODSTRAŇOVÁNÍ POPELA	přední
SOULAD S NAŘÍZENÍM EVROPSKÉHO PARLAMANETU A RADY (ES) Č. 1069/2009	ano
MOBILNÍ VARIANTA	ano
ZÁRUKA	12 měsíců

Volkan300 je kompaktní, úsporná a snadno ovladatelná spalovací pec, navržena tak, aby rychle dosáhla svých optimálních teplot pro spalování. Je ideálním řešením pro spalování odpadů středního objemu. Vyrobena z vysoce kvalitních materiálů ve Velké Británii a běžně dodávána s 12 měsíční zárukou.

Je vybavena interními hořáky i v sekundární komoře. Jakmile teplota v sekundární komoře dosáhne 850 °C, je neustále udržována až do konce hlavního spalovacího cyklu. A to spolu s 3m komínem, vysoce efektivními hořáky, časovačem a kontrolními systémy zajišťuje čistší emise a naprostý soulad s Nařízením Evropského Parlamanetu a Rady (ES) č. 1069/2009.

Speciálně navržena pro spalování:
• drůbež • menší ovce • větší zvířecí mazlíčci, zvířecí krematoria • faremní odpad • jateční odpad

Kontrola
Interní PLC systém poskytuje kontrolu:
• předehřev sekundární komory • spalovací cyklus (volitelný) • cyklus chlazení

Hořáky
Plně automatické s elektronickým zapalováním plamene a zařízením pro plnou regulaci spalovacího cyklu pro zajištění maximální účinnosti paliva.

Metoda odstraňování popela
Manuální odstraňování popela z primární komory.

Konstrukce
Zhotoveno ze svařované měkké oceli, která se skládá z ocelového plechu a tvarovaných podpěr.

Vyzdívka
Vysoce kvalitní žáruvzdorný beton s vysoce kvalitní žáruvzdornou podložkou. Neobsahuje cihly. Tepelně efektivní.

Vnější úprava
Ošetřeno vysoce kvalitní, teplotně odolnou, enamelovo-silikonovou barvou. Možnost výběru ze široké škály barev (stříbrná, hnědá, černá, modrá a zelená).

Záruka
Na vyžádání rozšířená doživotní záruka a servis.

Pro více informací kontaktujte:
+420 731 806 295
www.wastespectrum.com

TECHNICKÝ VÝKRES

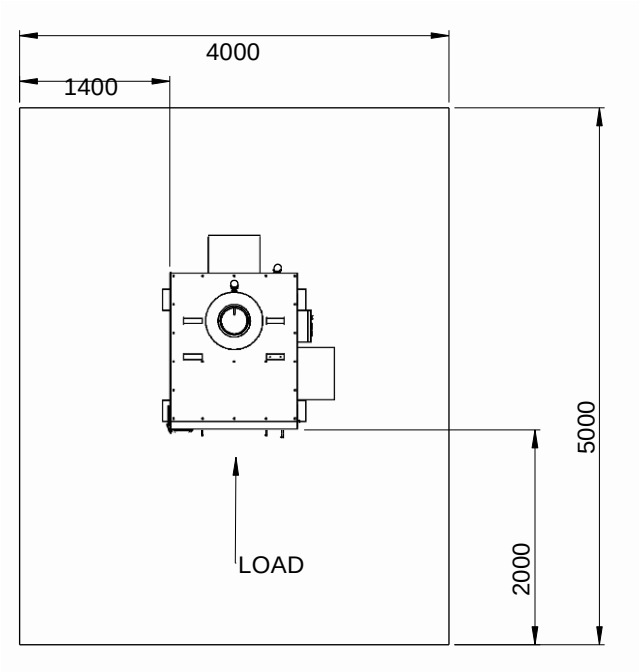

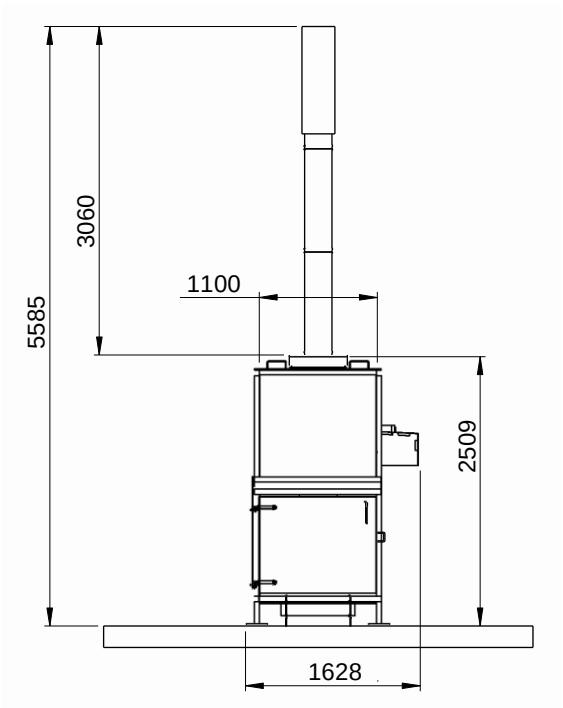

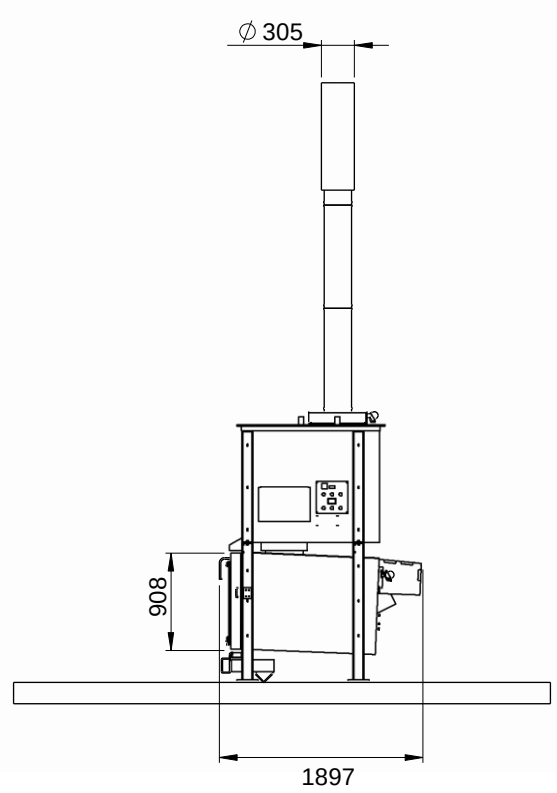

designed, engineered and manufactured in the UK

DARD

Pro více informací kontaktujte:

+420 731 806 295

www.wastespectrum.com