MECHANICKÉ PREDČISTENIE A ČERPANIE ŽUMPOVÝCH ODPADOVÝCH VOD, M=1:50

Pôdorys

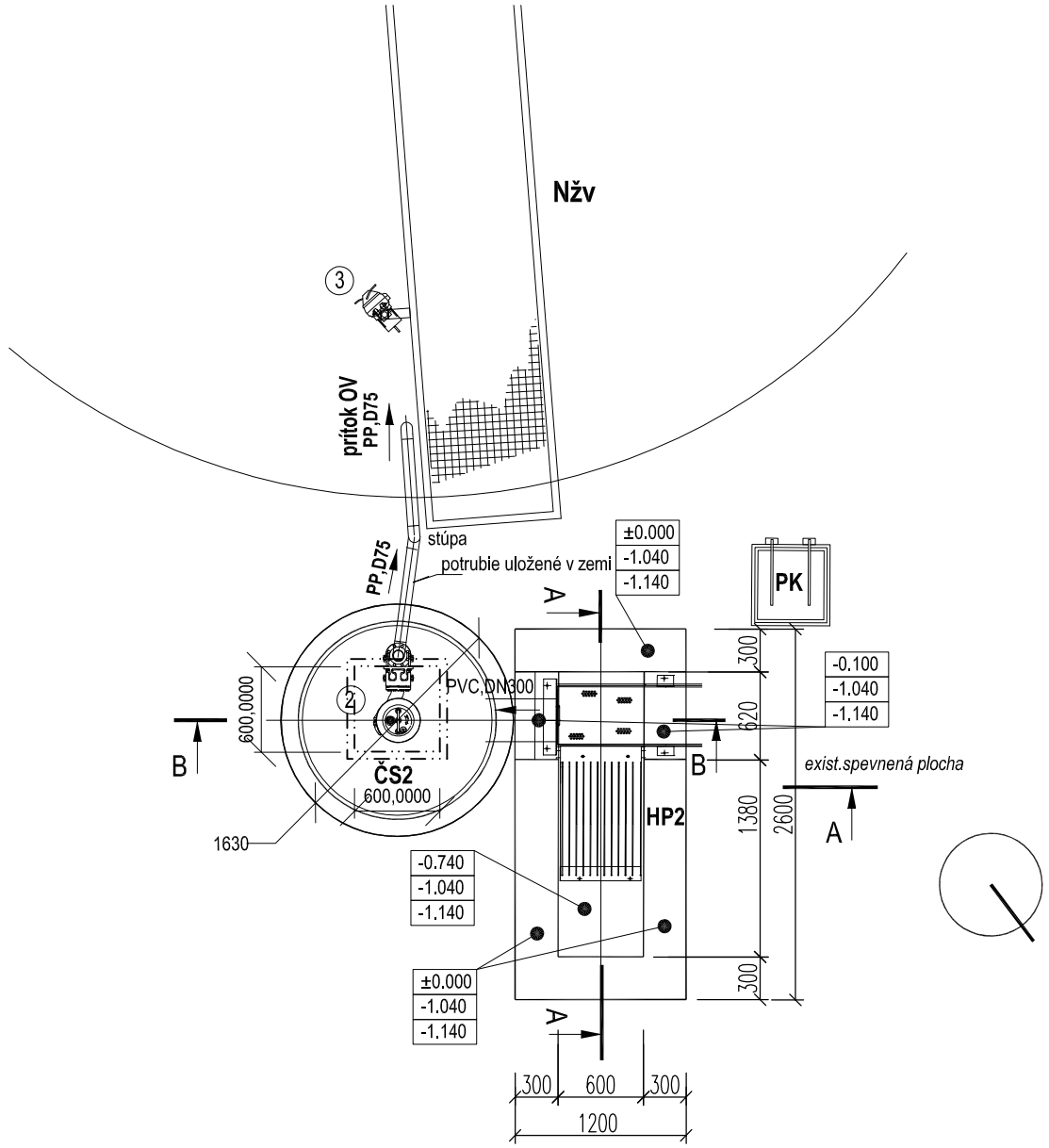

LEGENDA:

HP2 - HRUBÉ RUČNE STIERANÉ HRABLICE, hr.50mm - antikor
so žľabom 400x600mm, H=150mm - antikor

PK - PLASTOVÝ KONTAJNER - ZBERNÁ NÁDOBA

ČS2 - ČERPACIA STANICA NA DOVEZENÉ ŽUMPOVÉ VODY
žb nádrž (napr. KL AN3) - prefabrikovaná so stropnou doskou s otvorom 600x600mm
vybavenie :
2 - kalové čerpadlo.....1ks , 3x380-415V, 50Hz,
ovládané plavák.spínačom - rieši elektro
Pinštal = 2,8kW
+ automat.pätková spojka s vodiacou tyčou

Nžv ZÁSOBNÁ NÁDRŽ NA ŽUMPOVÉ VODY (existujúca nádrž)
vybavenie :
3 - miešadlo.....1ks , 3x400V, 50Hz,
Pinštal = 1,92 kW

LEGENDA:

PODKLADNÝ BETÓN C16/20, HR.50mm

ŽELEZOBETÓN C20/25

PÔVODNÝ TERÉN

Rez A-A

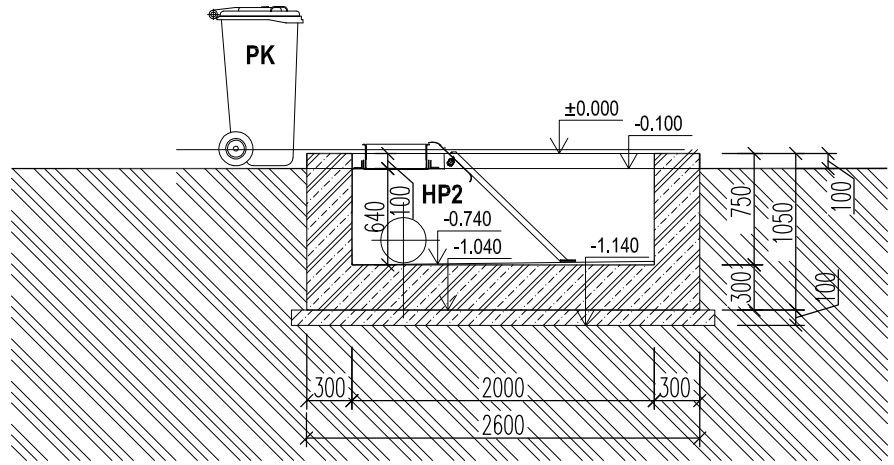

Rez B-B

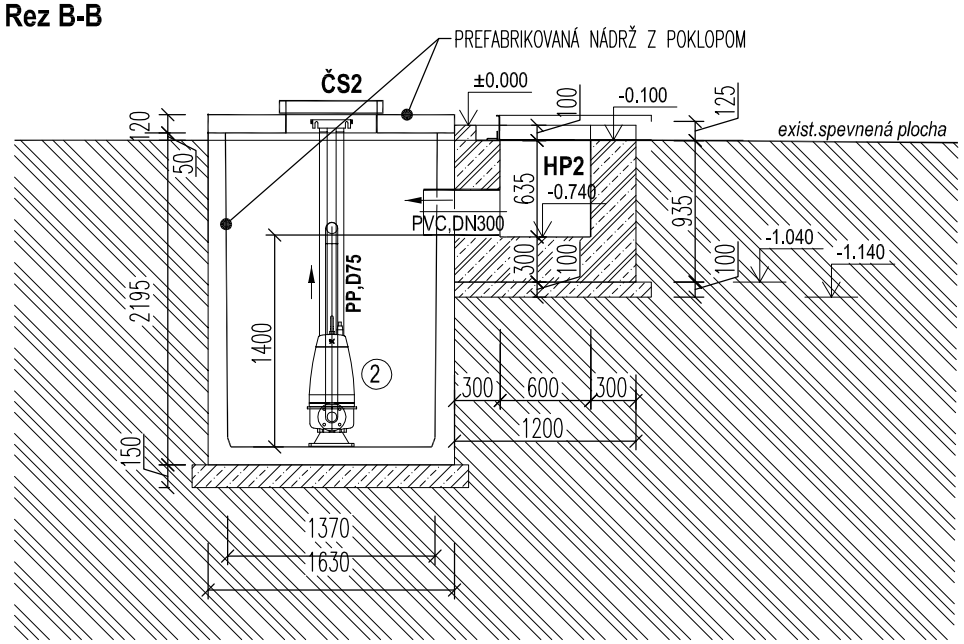

POZNÁMKA:

- PREFABRIKOVANÁ NÁDRŽ SA ULOŽÍ NA PODKLADNÝ BETÓN C16/20, HR.150mm
- NÁDRŽ PRE OSADENIE HRABLÍC PRE HRUBÉ RUČNE STIERANÉ BUDE ZHOTOVENÁ PRIAMO NA MIESTE Z BETÓNU C20/25 VYSTÚŽENÉHO KARISIEŤOU

PROJEKTOVÁ DOKUMENTÁCIA V ROZSAHU PRE VYDANIE STAVEBNÉHO POVOLENIA

AUTOR	ING.MARIAN PAPP	ZODPOVEDNÝ PROJEKTANT	ING.MARIAN PAPP	PROMPP s.r.o. Alexandra Rudnaya 34, 010 01 ŽILINA Projektová kancelária : Bytčická 16, 010 01 ŽILINA Tel.: 0903 503 748 e-mail : prompp@ingeo.sk	
HLAVNÝ PROJEKTANT	ING.MARIAN PAPP	VYPRACOVAL	ING.MARIAN PAPP		
INVESTOR	Obec Orechová Potôň				
STAVBA	ČOV Orechová Potôň			ÚČEL: DSP	PROF.: SK
				PROFESIA: STAVEBNÉ KONŠTRUKCIE	
OBJEKT	SO 01 - ČOV - stavebná časť			DÁTUM: 07 / 2015	
				MIERKA: 1:50	Č.VYK.: 6
VÝKRES	MECHANICKÉ PREDČISTENIE A ČERPANIE ŽUMPOVÝCH ODPADOVÝCH VOD			FORMÁT: 2xA4	
				Zak. čís.	