SÚTOKOVÁ ŠACHTA Š1 1,2 x 1,5 M

REZ A – A

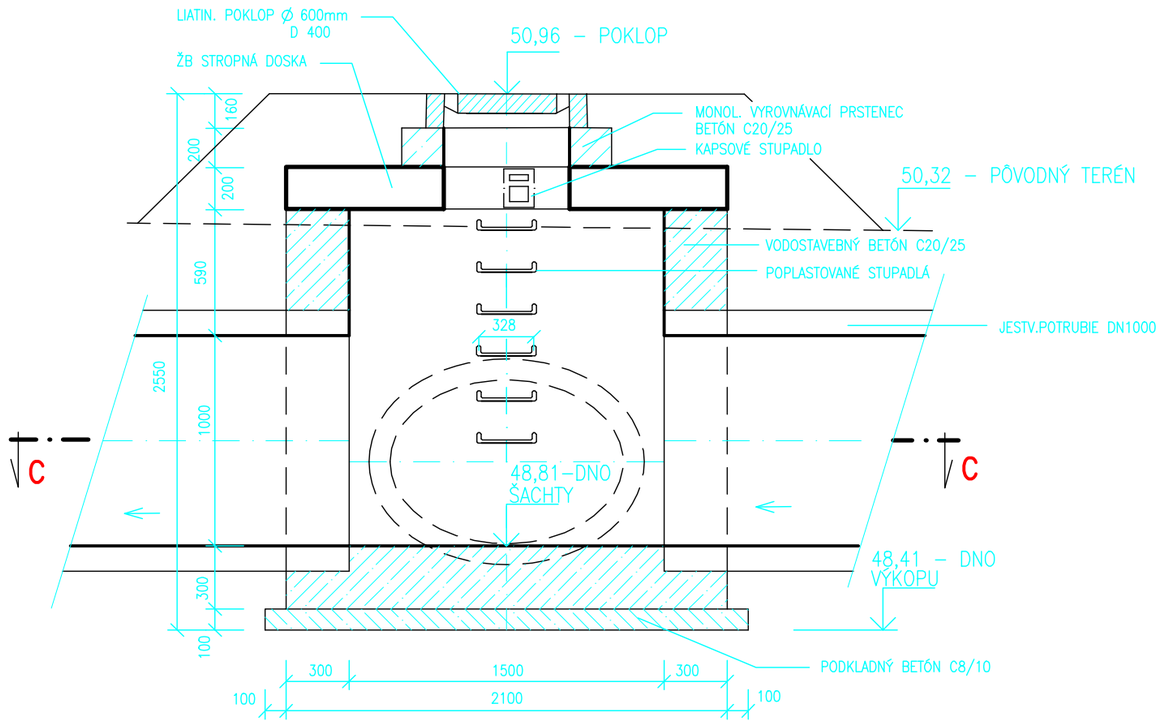

REZ B – B

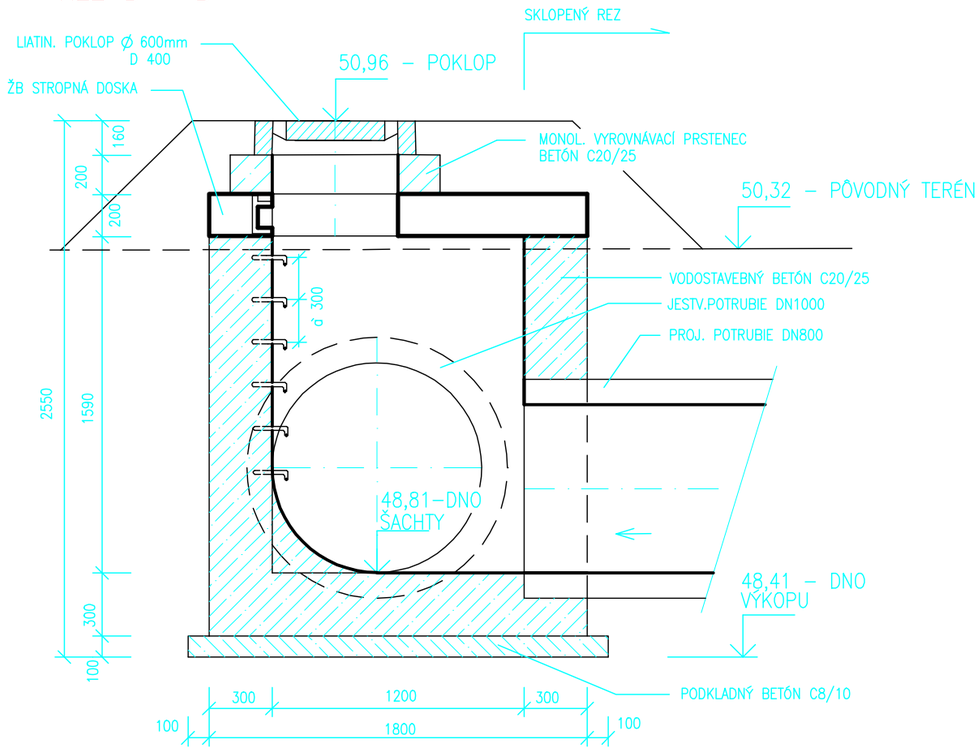

PÔDORYS C – C

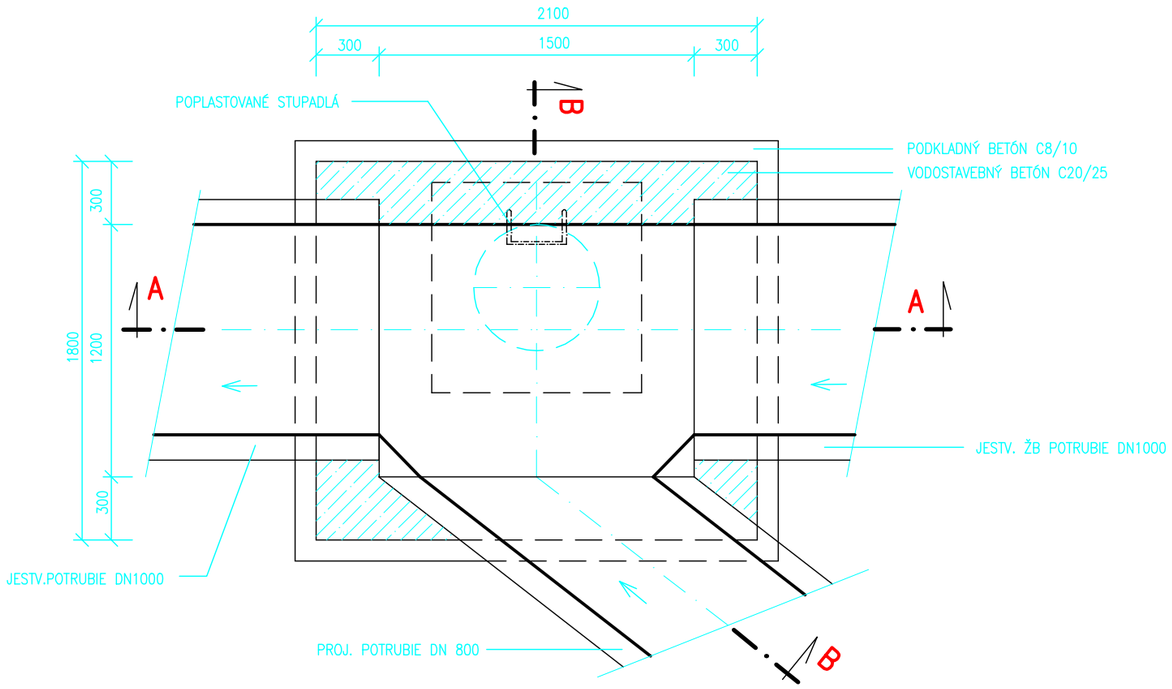

POZNÁMKY:

ŠACHTU REALIZOVAŤ V OTVORENOM PAŽENOM VÝKOPE. VÝSTUŽ ŽB STROPNEJ DOSKY JE VO VÝKRESE Č. 09

ZMENA 02/2017

HLAVNÝ INŽINIER PROJEKTU:	ZODPOVEDNÝ PROJEKTANT:	VYPRACOVAL:	JURAJ VAVRO AUTORIZOVANÝ STAVEBNÝ INŽINIER DRUŽSTEVNÁ 2 221 031 01 LIPTOVSKÝ MIKULÁŠ	
ING. JURAJ VAVRO	ING. JURAJ VAVRO	ING. JURAJ VAVRO		
MIESTO STAVBY: PLOŠTÍN, OKRES LIPTOVSKÝ MIKULÁŠ				
INVESTOR: MESTO LIPTOVSKÝ MIKULÁŠ				
STAVBA: PROTIPOVODŇOVÉ OPATRENIA PLOŠTÍN 1. ETAPA			FORMÁT:	6xA4
			DÁTUM:	12/2004
			STUPEŇ:	PS
			Č.ZÁKAZKY:	14/2004
			ARCH. ČÍSLO:	
OBSAH VÝKRESU: SÚTOKOVÁ ŠACHTA Š1			MIERKA: 1 : 20	Č.VÝKRESU: 06