PÔDORYS 1:150

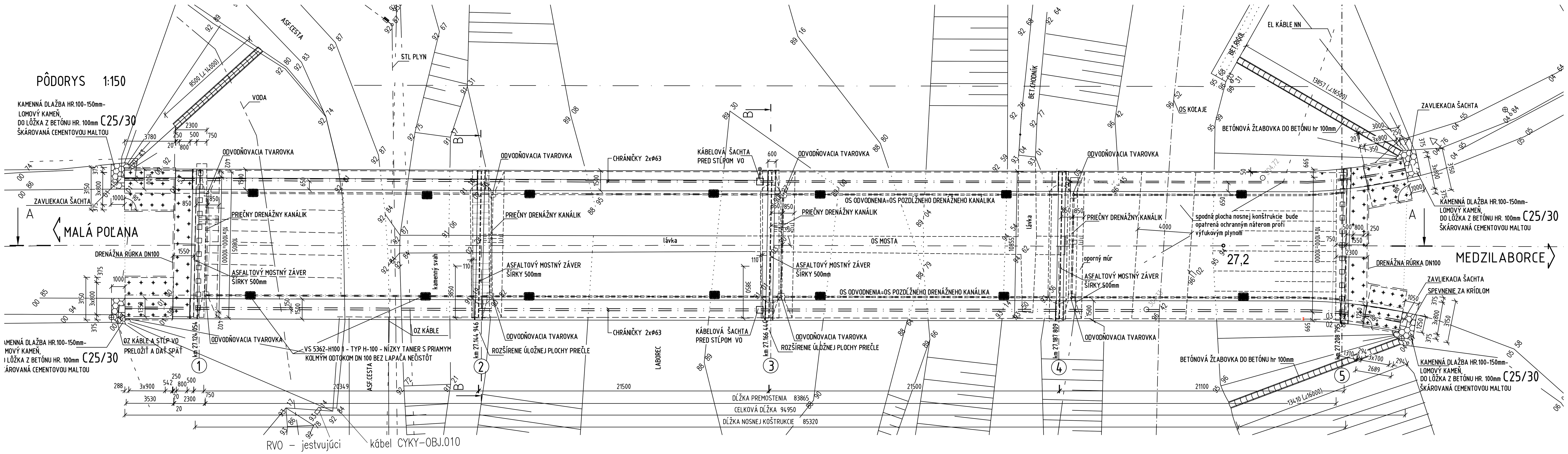

REZ A-A 1:150

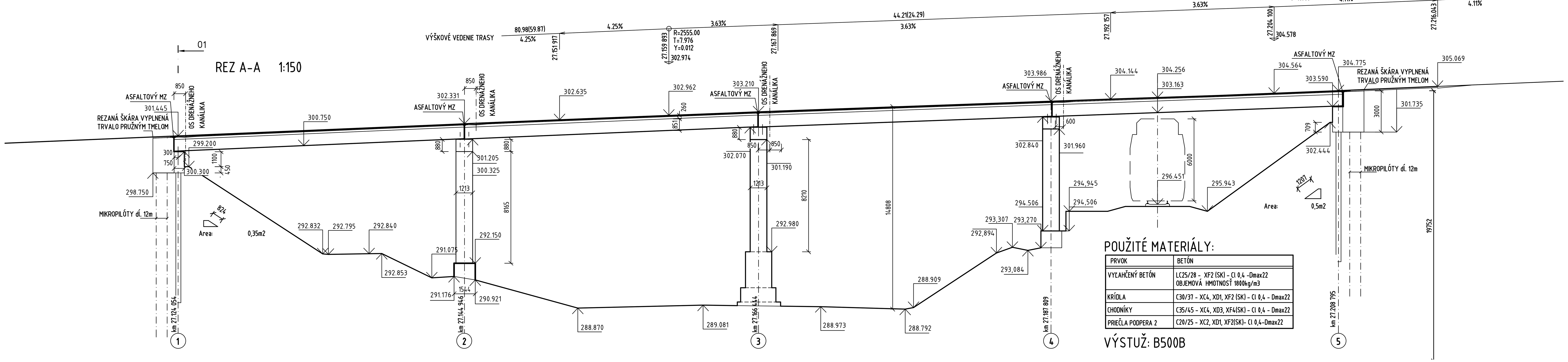

POUŽITÉ MATERIÁLY:

PRVOK	BETÓN
VYĽAHČENÝ BETÓN	LC25/28 - XF2 (SK) - Cl 0,4 -Dmax22 OBJEMOVÁ HMOTNOSŤ 1800kg/m3
KRÍDLA	C30/37 - XC4, XD1, XF2 (SK) - Cl 0,4 - Dmax22
CHODNÍKY	C35/45 - XC4, XD3, XF4(SK) - Cl 0,4 - Dmax22
PRIEČLA PODPERA 2	C20/25 - XC2, XD1, XF2(SK)- Cl 0,4-Dmax22

VÝSTUŽ: B500B

OPORA 1 1:100

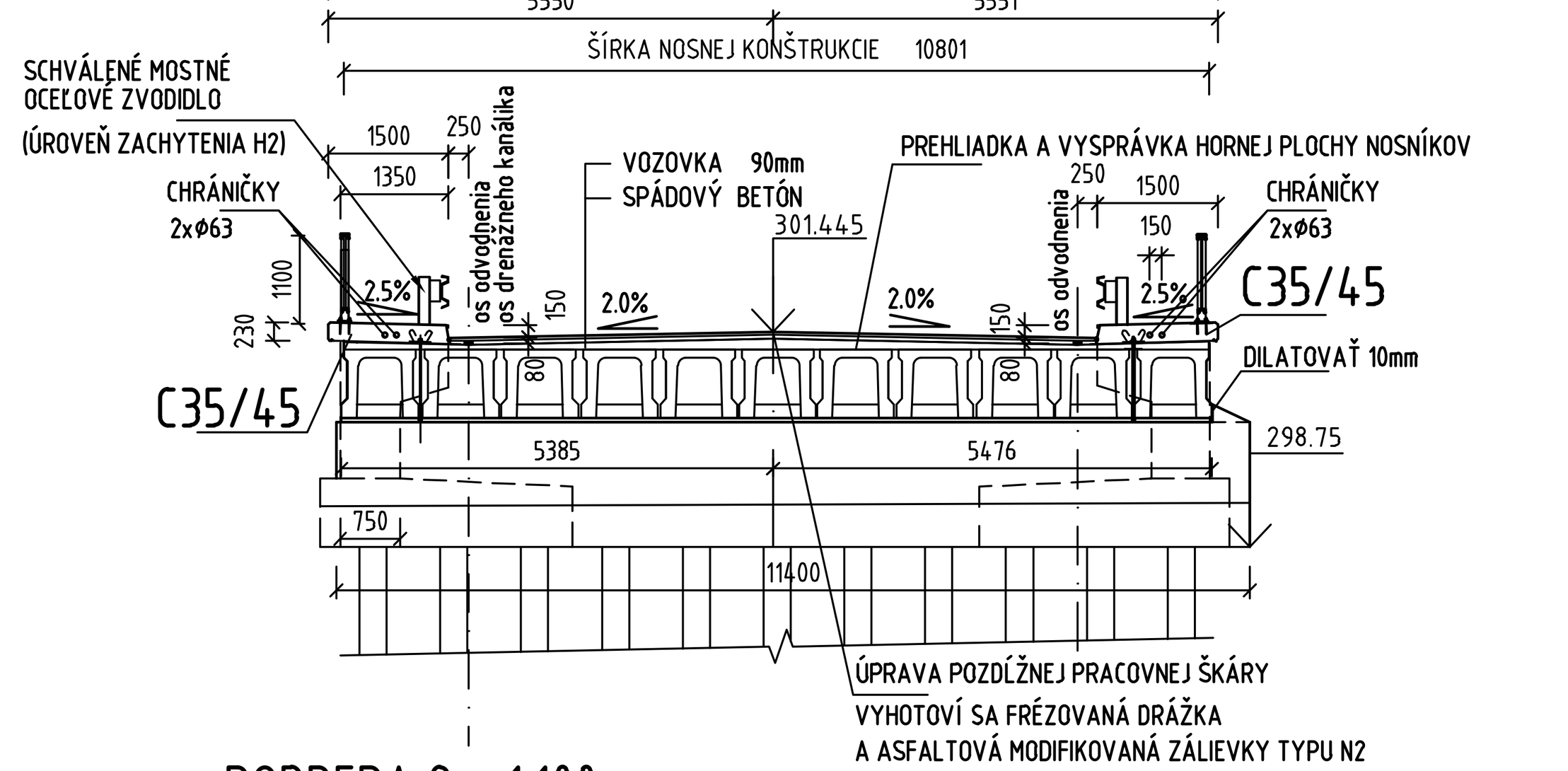

PODPERA 2 1:100

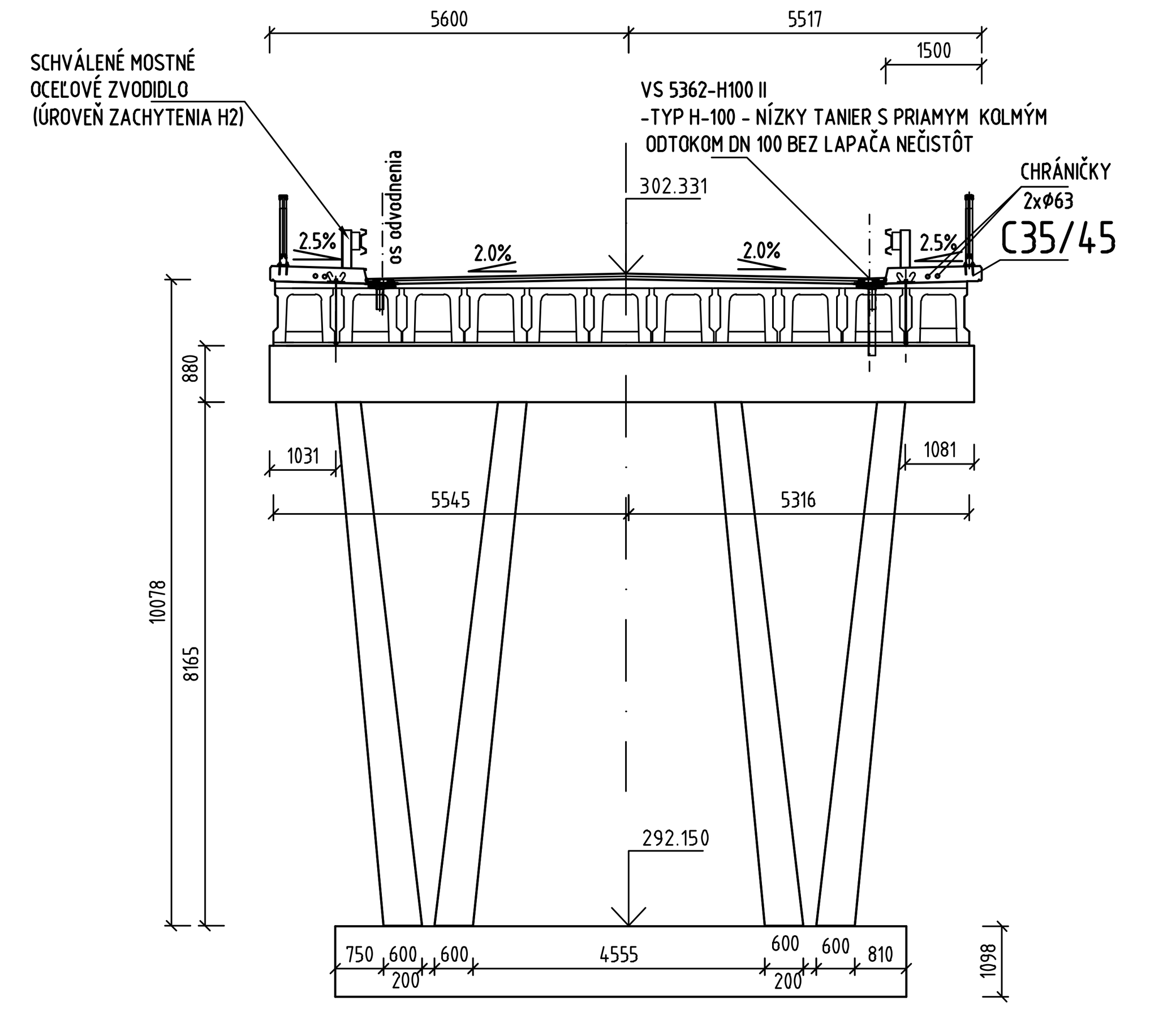

PRIEČNY REZ RÍMSOU 1:20 V MIESTE ODVODŇOVAČA

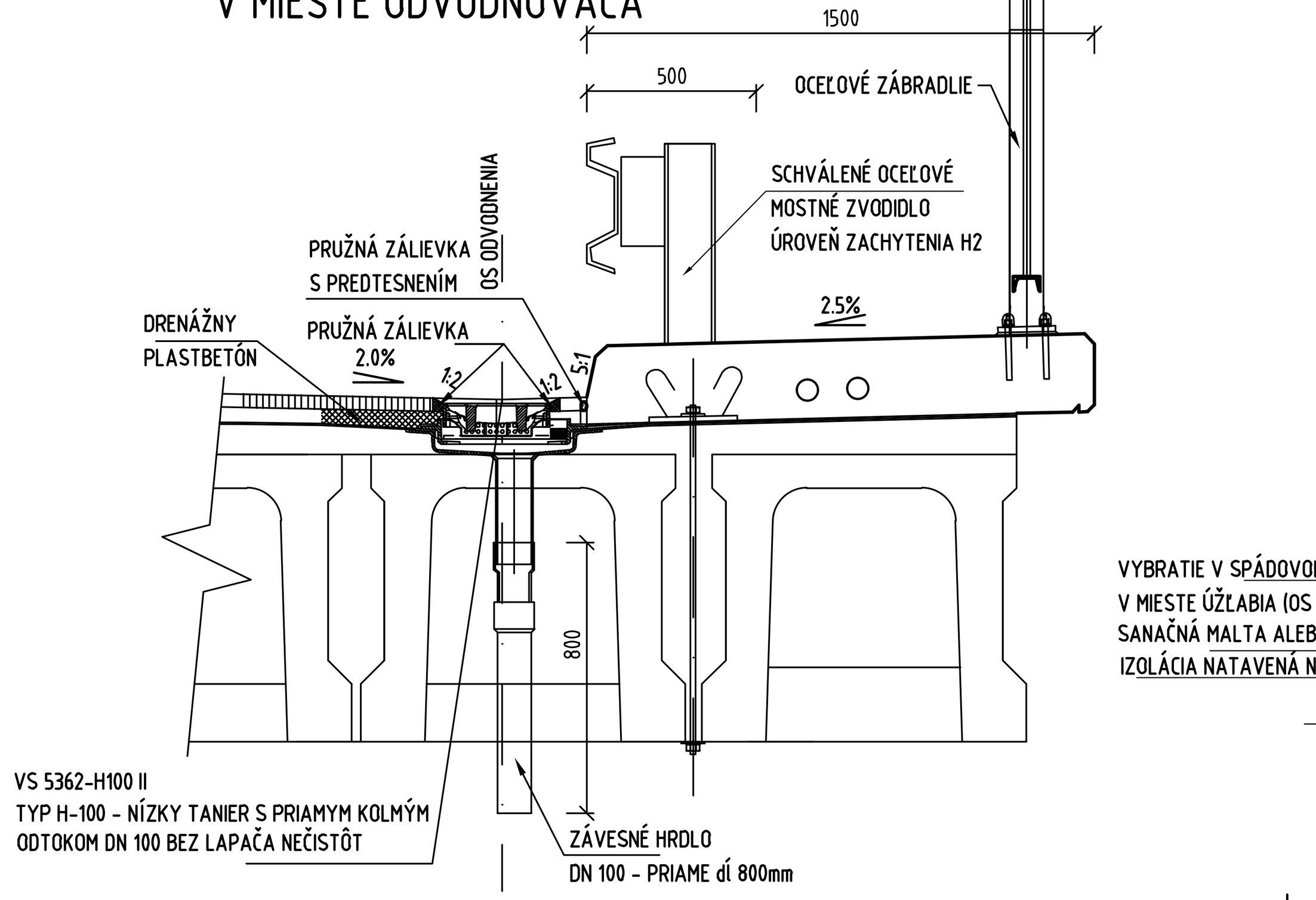

PRIEČNY REZ RÍMSOU 1:20 V MIESTE ODVODŇOVACEJ TVAROVKY

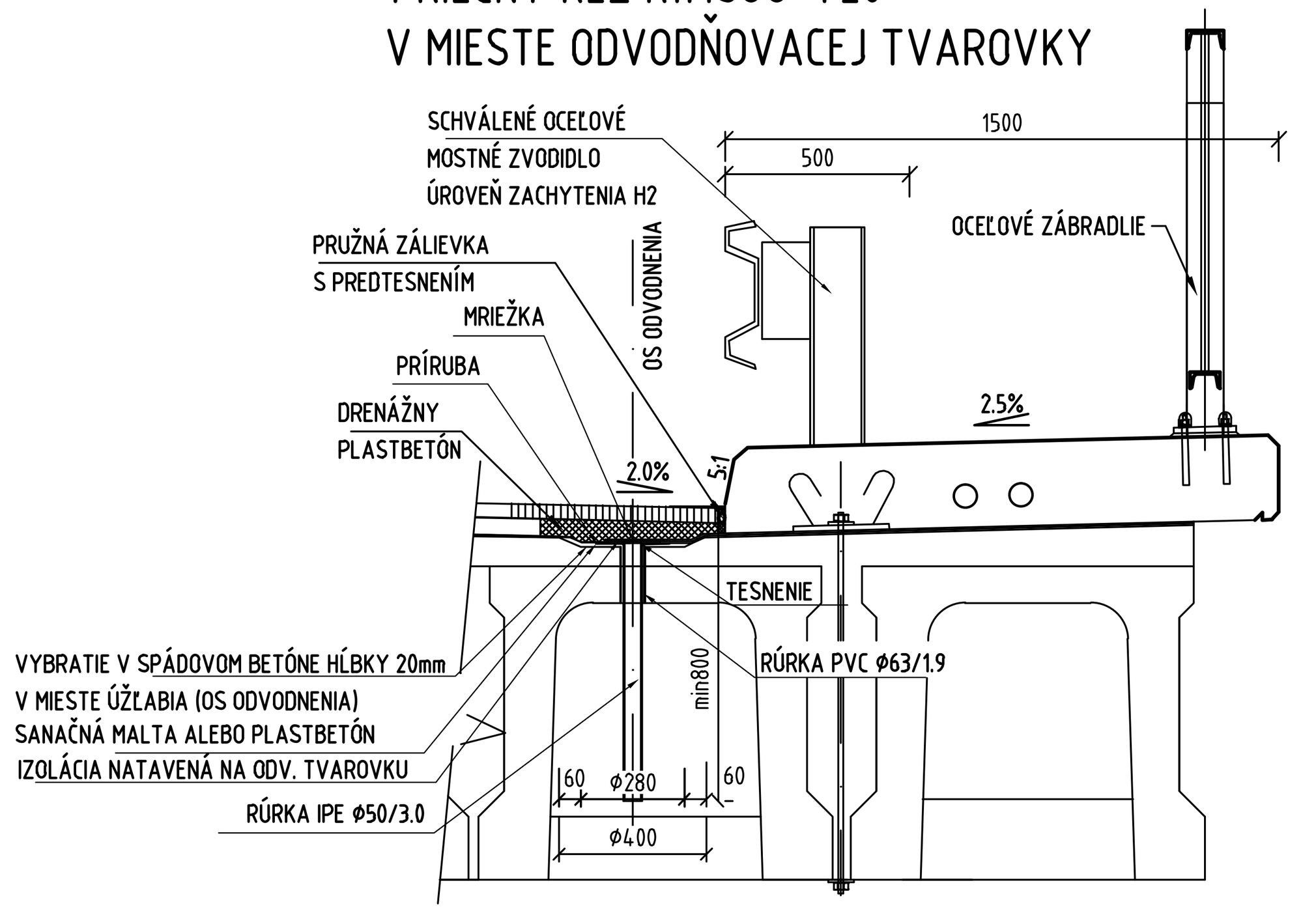

SCHÉMA ROZMIESTNENIA PREDPÍNACEJ VÝSTUŽE V PRIEREZE NOSNÍKA 1:20

ROZSAH DOSKY, MEDZI PRIEČNYMI REBRAMI, V KTOROM JE MOŽNÉ ROBIŤ PRESTUPY

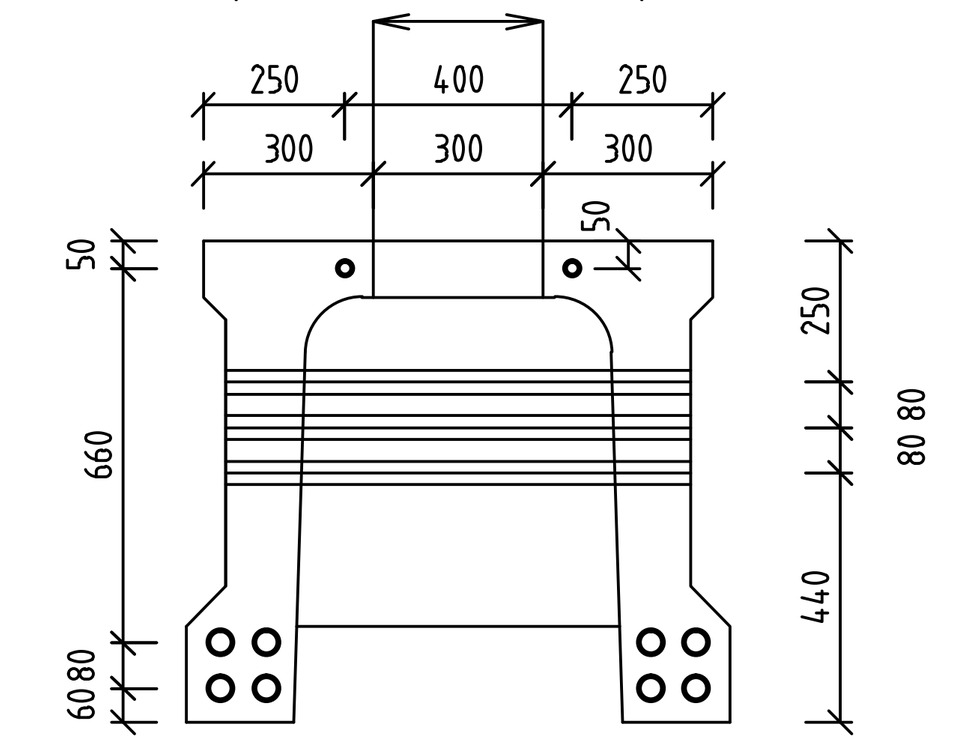

DETAIL DRENÁŽNEHO KANÁLIKA 1:5

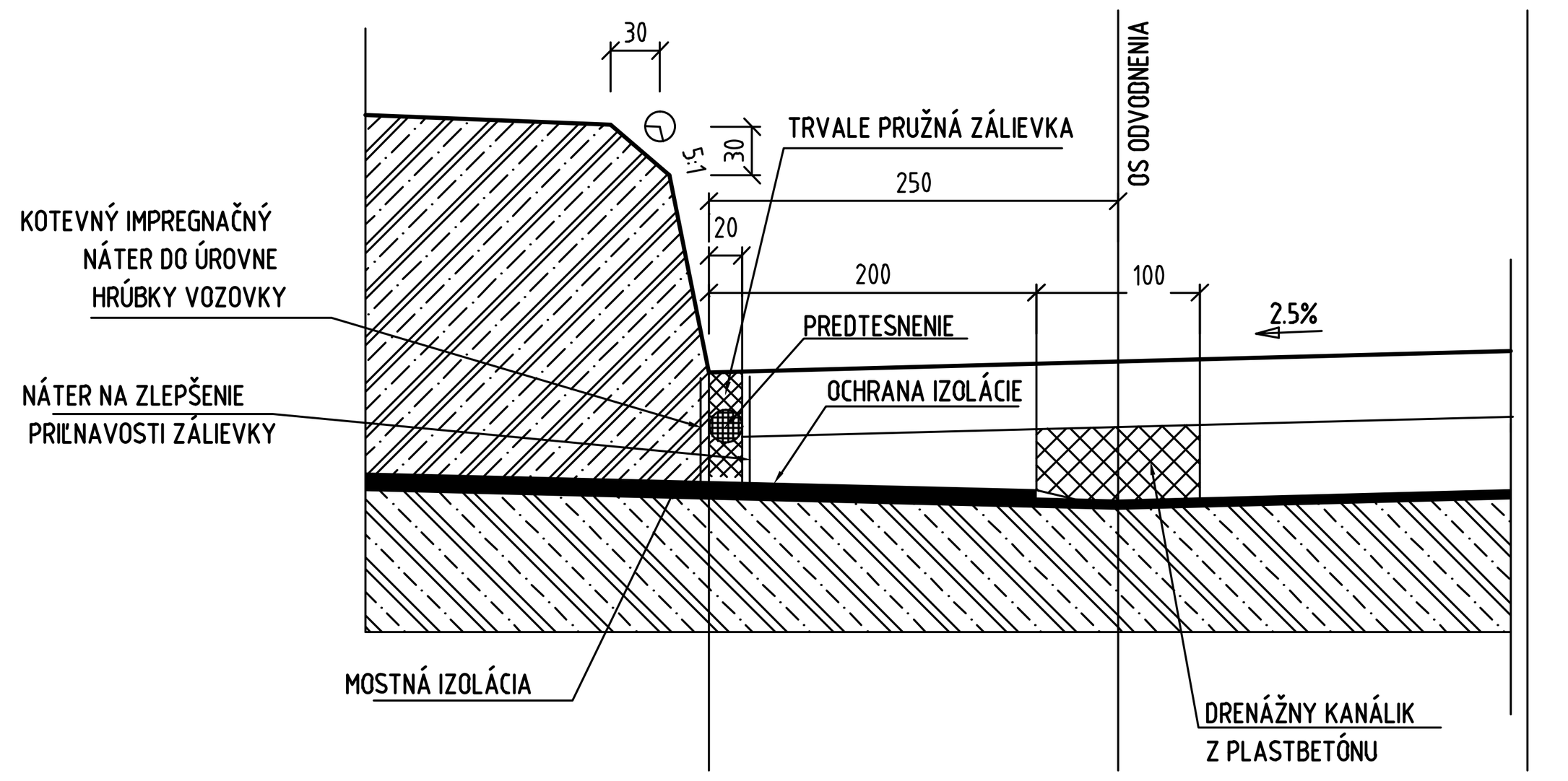

ODVODNENIE - POZNÁMKY:

- NOVONAVRHOVANÉ ODVODŇOVAČE BUDÚ OSADENÉ V MIESTACH PÔVODNÝCH VPUSTOV
- V OSI ODVODNENIA BUDÚ ZRIADENÉ POZDĹŽNE A PRED KAŽDÝM ASFALTOVÝM MOSTNÝM ZÁVEROM cca 800mm OD ČELA NOSNÍKA PRIEČNE DRENÁŽNE KANÁLIKY. V ICH PRIESEČNÍKU BUDÚ UMIESTNENÉ ODVODŇOVACIE TVAROVKY.
- RÚRKY ODVODŇOVACÍCH TVAROVIEK BUDÚ VYÚSTENÉ CEZ HORNÚ DOSKU PREFABRIKÁTU POD MOSTNÝ OBJEKT. VZHĽADOM NATO, ŽE NOSNÁ KONŠTRUKCIA JE POZDĹŽNE AJ PRIEČNE PREDOPNUTÁ JE POTREBNÉ PRED ZAČATÍM VŔTACÍCH PRÁC OVERIŤ POLOHU PREDPÍNACÍCH KÁBLOV ABY NEPRIŠLO K ICH POŠKODENIU.
- KRAJNÁ POLOHA POZDĹŽNEJ PREDPÍNACEJ VÝSTUŽE - POZRI SCHÉMA. PRIEČNE SÚ UMIESTNENÉ V REBRÁCH, VIDITEĽNÝCH ZO SPODNEJ STRANY NOSNEJ KONŠTRUKCIE.

ZÁKAZKA	II/575 MALÁ POĽANA - MEDZILABORCE	GEOCONSULT
ČASŤ STAVBY	07 REKONŠTRUKCIA MOSTNÉHO OBJEKTU 575-020	MILETIČOVA 21, P.O. BOX 34, 820 05 BRATISLAVA 25, TEL.: 02/5057 4700, FAX.: 02/5057 4798
PRÍLOHA	PREHĽADNÝ VÝKRES, ODVODNENIE	STUPEŇ: DRS; ČÍSLO ZÁKAZKY: 20160005
OBJEDNÁVATEĽ	PREŠOVSKÝ SAMOSPRÁVNY KRAJ	OKRES: MEDZILABORCE
HLAVNÝ INŽ. PROJ.: Ing. Jaroslav KRČ	TECH. KONTROLA: Ing. Miriam KOCTÚCHOVÁ; SÚRADNICOVÝ SYSTÉM: JTSK	KATASTRÁLNE ÚZEMIE: KRÁSNY BROD
ZODP. PROJ.: Ing. Zuzana ŠTEFKOVÁ	VED. ÚSEKU: Ing. Ľuboš ROJKO, PhD.; VÝŠKOVÝ SYSTÉM: Bpv	ČÍSLO PRÍLOHY: 4; SÚPRAVA:
VYPRACOVAL: Ing. Zuzana ŠTEFKOVÁ	DÁTUM: 04.2016; FORMÁT: 8 A4; MIERKA: 1:150, 1:100, 1:20, 1:5	