Mapa č. 1: Chránime si obec Ochodnica pred povodňami, M 1 : 50 000

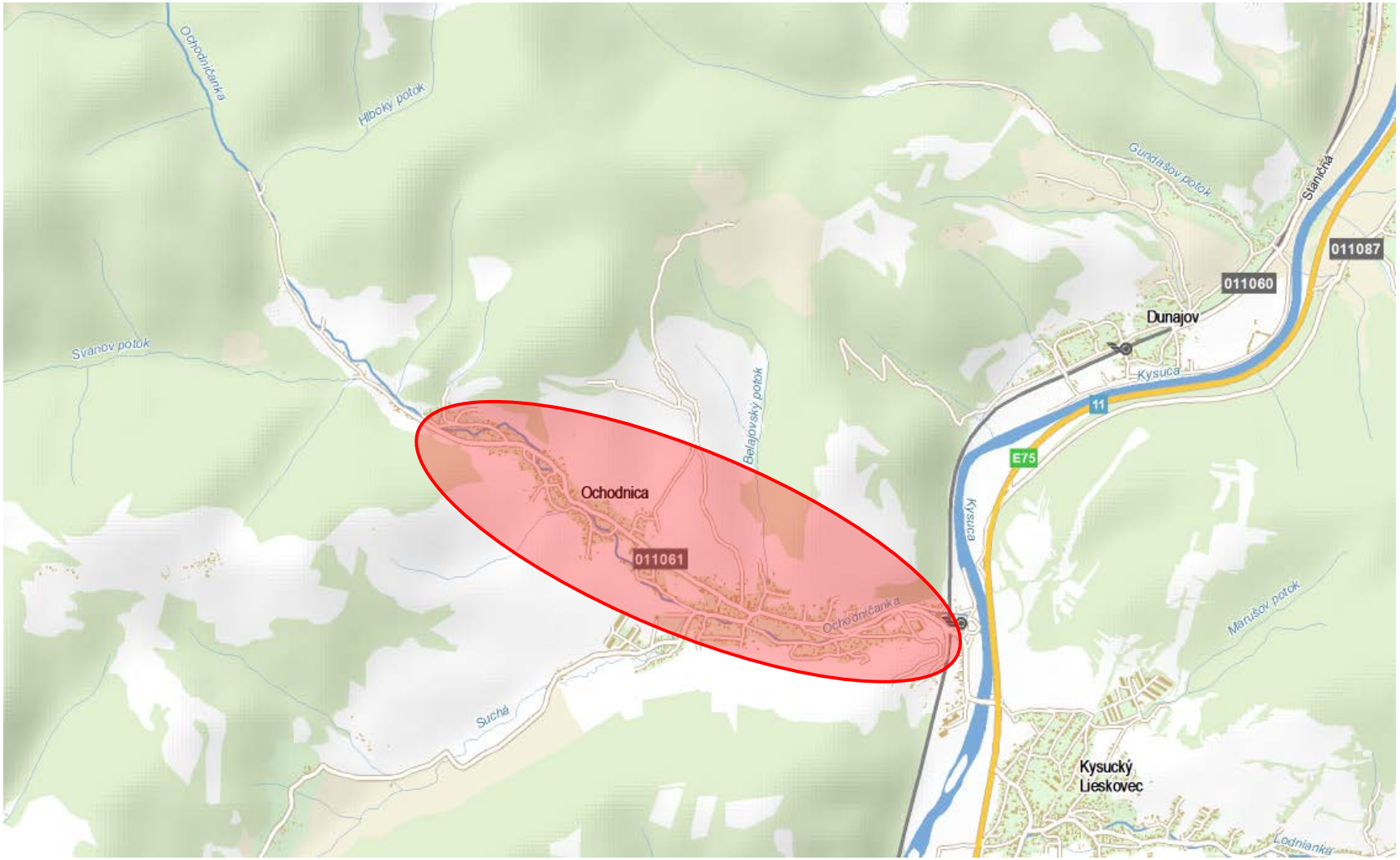

riešené územie - potok Ochodničanka

Príloha č. 1: Chránime si obec Ochodnica pred povodňami, SO 01 Potok Ochodničanka, situácia širších vzťahov

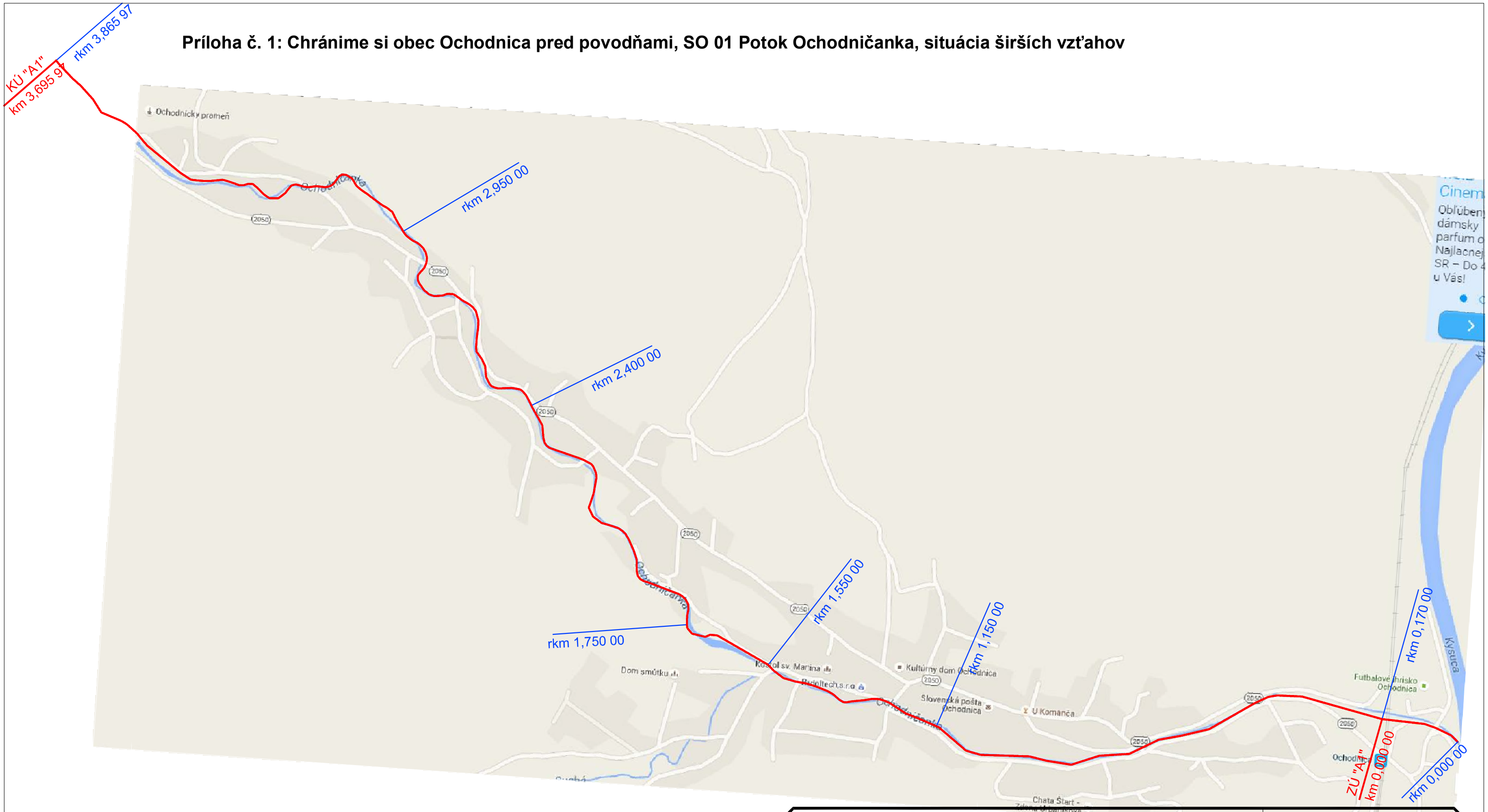

SADA ČÍSLO:

ZDROJ: http://mapy.hiking.sk/
PROJEKT V ROZSAHU PRE STAVEBNÉ POVOLENIE
±0,000 = VÝŠKE EXISTUJÚCEHO TERÉNU

Názov stavby:	Chránime si obec OCHODNICA pred povodňami	ing.arch. Sobčák Jozef architektúra - design	
Investor:	Obec OCHODNICA, Ochodnica 121, 023 35 Ochodnica	Adresa:	Bytčická 16, 010 01 ŽILINA
Miesto stavby:	OCHODNICA - potok Ochodničanka	tel.	0907/830 485
Stupeň projektu:	Projekt pre stavené povolenie	e-mail:	jozefsobcak@gmail.com
Autort:	ing.arch. Jozef SOBČÁK	http:	-
Zodp. projektant:	ing. Marián PAPP	Profesia:	VH
Stavebný objekt:	SO 01 - POTOK OCHODNIČANKA	Datum:	07/2016
Názov výkresu:	SITUÁCIA ŠIRŠÍCH VZĎAHOV	Měřítko:	1:7500
		Zakázka:	02:06/2016
		Číslo výkresu:	01

Príloha č. 2a:Chránime si obec Ochodnica pred povodňami, SO 01 Potok Ochodničanka, situácia A - 1. časť

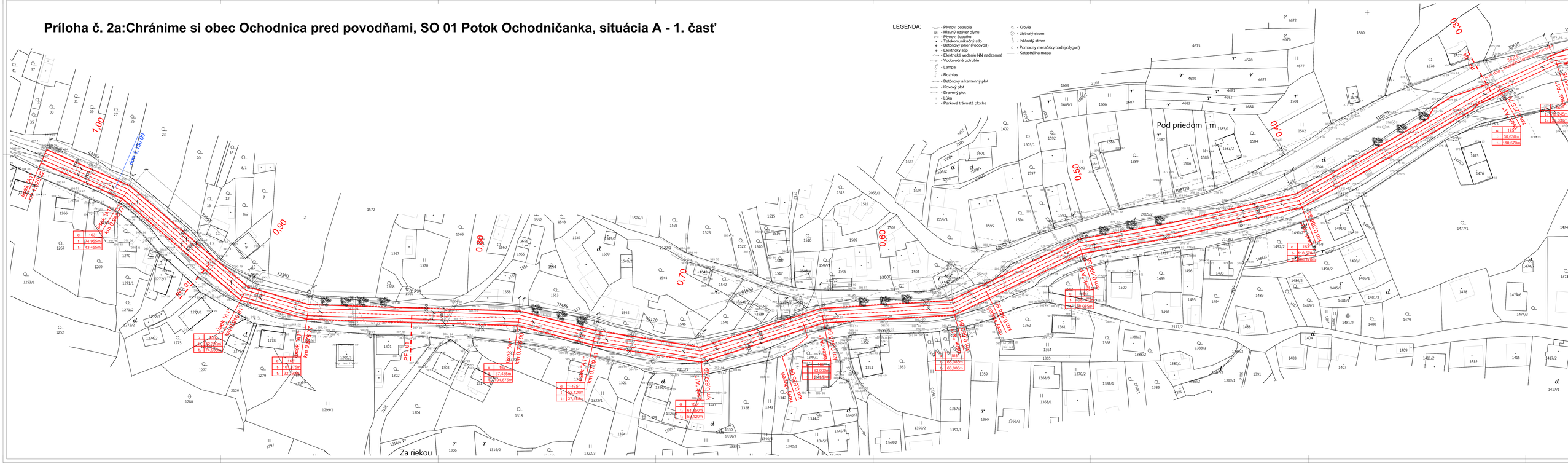
LEGENDA:
- Plynov. potrubie
- Hlavný uzáver plynu
- Plynov. šupátko
- Telekomunikačný stĺp
- Betónový pilier (vodovod)
- Elektrický stĺp
- Elektrické vedenie NN nadzemné
- Vodovodné potrubie
- Lampa
- Rozhlas
- Betónový a kamenný plot
- Kovový plot
- Drevený plot
- Lúka
- Parková trávnatá plocha
- Krovie
- Listnatý strom
- Ihličnatý strom
- Pomocný meračský bod (polygon)
- Katastrálna mapa
Pod priedom
Za riekou
Úsek A1+ km 0,000 - km 0,089
Úsek A1+ km 0,089 - km 0,289
Úsek A1+ km 0,289 - km 0,769
Úsek A1+ km 0,769 - km 1,069
Úsek A1+ km 1,069 - km 1,369
Úsek A1+ km 1,369 - km 1,669
Úsek A1+ km 1,669 - km 1,969
Úsek A1+ km 1,969 - km 2,269
Úsek A1+ km 2,269 - km 2,569
Úsek A1+ km 2,569 - km 2,869
Úsek A1+ km 2,869 - km 3,169
Úsek A1+ km 3,169 - km 3,469
Úsek A1+ km 3,469 - km 3,769
Úsek A1+ km 3,769 - km 4,069
Úsek A1+ km 4,069 - km 4,369
Úsek A1+ km 4,369 - km 4,669
Úsek A1+ km 4,669 - km 4,969
Úsek A1+ km 4,969 - km 5,269
Úsek A1+ km 5,269 - km 5,569
Úsek A1+ km 5,569 - km 5,869
Úsek A1+ km 5,869 - km 6,169
Úsek A1+ km 6,169 - km 6,469
Úsek A1+ km 6,469 - km 6,769
Úsek A1+ km 6,769 - km 7,069
Úsek A1+ km 7,069 - km 7,369
Úsek A1+ km 7,369 - km 7,669
Úsek A1+ km 7,669 - km 7,969
Úsek A1+ km 7,969 - km 8,269
Úsek A1+ km 8,269 - km 8,569
Úsek A1+ km 8,569 - km 8,869
Úsek A1+ km 8,869 - km 9,169
Úsek A1+ km 9,169 - km 9,469
Úsek A1+ km 9,469 - km 9,769
Úsek A1+ km 9,769 - km 10,069
Úsek A1+ km 10,069 - km 10,369
Úsek A1+ km 10,369 - km 10,669
Úsek A1+ km 10,669 - km 10,969
Úsek A1+ km 10,969 - km 11,269
Úsek A1+ km 11,269 - km 11,569
Úsek A1+ km 11,569 - km 11,869
Úsek A1+ km 11,869 - km 12,169
Úsek A1+ km 12,169 - km 12,469
Úsek A1+ km 12,469 - km 12,769
Úsek A1+ km 12,769 - km 13,069
Úsek A1+ km 13,069 - km 13,369
Úsek A1+ km 13,369 - km 13,669
Úsek A1+ km 13,669 - km 13,969
Úsek A1+ km 13,969 - km 14,269
Úsek A1+ km 14,269 - km 14,569
Úsek A1+ km 14,569 - km 14,869
Úsek A1+ km 14,869 - km 15,169
Úsek A1+ km 15,169 - km 15,469
Úsek A1+ km 15,469 - km 15,769
Úsek A1+ km 15,769 - km 16,069
Úsek A1+ km 16,069 - km 16,369
Úsek A1+ km 16,369 - km 16,669
Úsek A1+ km 16,669 - km 16,969
Úsek A1+ km 16,969 - km 17,269
Úsek A1+ km 17,269 - km 17,569
Úsek A1+ km 17,569 - km 17,869
Úsek A1+ km 17,869 - km 18,169
Úsek A1+ km 18,169 - km 18,469
Úsek A1+ km 18,469 - km 18,769
Úsek A1+ km 18,769 - km 19,069
Úsek A1+ km 19,069 - km 19,369
Úsek A1+ km 19,369 - km 19,669
Úsek A1+ km 19,669 - km 19,969
Úsek A1+ km 19,969 - km 20,269
Úsek A1+ km 20,269 - km 20,569
Úsek A1+ km 20,569 - km 20,869
Úsek A1+ km 20,869 - km 21,169
Úsek A1+ km 21,169 - km 21,469
Úsek A1+ km 21,469 - km 21,769
Úsek A1+ km 21,769 - km 22,069
Úsek A1+ km 22,069 - km 22,369
Úsek A1+ km 22,369 - km 22,669
Úsek A1+ km 22,669 - km 22,969
Úsek A1+ km 22,969 - km 23,269
Úsek A1+ km 23,269 - km 23,569
Úsek A1+ km 23,569 - km 23,869
Úsek A1+ km 23,869 - km 24,169
Úsek A1+ km 24,169 - km 24,469
Úsek A1+ km 24,469 - km 24,769
Úsek A1+ km 24,769 - km 25,069
Úsek A1+ km 25,069 - km 25,369
Úsek A1+ km 25,369 - km 25,669
Úsek A1+ km 25,669 - km 25,969
Úsek A1+ km 25,969 - km 26,269
Úsek A1+ km 26,269 - km 26,569
Úsek A1+ km 26,569 - km 26,869
Úsek A1+ km 26,869 - km 27,169
Úsek A1+ km 27,169 - km 27,469
Úsek A1+ km 27,469 - km 27,769
Úsek A1+ km 27,769 - km 28,069
Úsek A1+ km 28,069 - km 28,369
Úsek A1+ km 28,369 - km 28,669
Úsek A1+ km 28,669 - km 28,969
Úsek A1+ km 28,969 - km 29,269
Úsek A1+ km 29,269 - km 29,569
Úsek A1+ km 29,569 - km 29,869
Úsek A1+ km 29,869 - km 30,169
Úsek A1+ km 30,169 - km 30,469
Úsek A1+ km 30,469 - km 30,769
Úsek A1+ km 30,769 - km 31,069
Úsek A1+ km 31,069 - km 31,369
Úsek A1+ km 31,369 - km 31,669
Úsek A1+ km 31,669 - km 31,969
Úsek A1+ km 31,969 - km 32,269
Úsek A1+ km 32,269 - km 32,569
Úsek A1+ km 32,569 - km 32,869
Úsek A1+ km 32,869 - km 33,169
Úsek A1+ km 33,169 - km 33,469
Úsek A1+ km 33,469 - km 33,769
Úsek A1+ km 33,769 - km 34,069
Úsek A1+ km 34,069 - km 34,369
Úsek A1+ km 34,369 - km 34,669
Úsek A1+ km 34,669 - km 34,969
Úsek A1+ km 34,969 - km 35,269
Úsek A1+ km 35,269 - km 35,569
Úsek A1+ km 35,569 - km 35,869
Úsek A1+ km 35,869 - km 36,169
Úsek A1+ km 36,169 - km 36,469
Úsek A1+ km 36,469 - km 36,769
Úsek A1+ km 36,769 - km 37,069
Úsek A1+ km 37,069 - km 37,369
Úsek A1+ km 37,369 - km 37,669
Úsek A1+ km 37,669 - km 37,969
Úsek A1+ km 37,969 - km 38,269
Úsek A1+ km 38,269 - km 38,569
Úsek A1+ km 38,569 - km 38,869
Úsek A1+ km 38,869 - km 39,169
Úsek A1+ km 39,169 - km 39,469
Úsek A1+ km 39,469 - km 39,769
Úsek A1+ km 39,769 - km 40,069
Úsek A1+ km 40,069 - km 40,369
Úsek A1+ km 40,369 - km 40,669
Úsek A1+ km 40,669 - km 40,969
Úsek A1+ km 40,969 - km 41,269
Úsek A1+ km 41,269 - km 41,569
Úsek A1+ km 41,569 - km 41,869
Úsek A1+ km 41,869 - km 42,169
Úsek A1+ km 42,169 - km 42,469
Úsek A1+ km 42,469 - km 42,769
Úsek A1+ km 42,769 - km 43,069
Úsek A1+ km 43,069 - km 43,369
Úsek A1+ km 43,369 - km 43,669
Úsek A1+ km 43,669 - km 43,969
Úsek A1+ km 43,969 - km 44,269
Úsek A1+ km 44,269 - km 44,569
Úsek A1+ km 44,569 - km 44,869
Úsek A1+ km 44,869 - km 45,169
Úsek A1+ km 45,169 - km 45,469
Úsek A1+ km 45,469 - km 45,769
Úsek A1+ km 45,769 - km 46,069
Úsek A1+ km 46,069 - km 46,369
Úsek A1+ km 46,369 - km 46,669
Úsek A1+ km 46,669 - km 46,969
Úsek A1+ km 46,969 - km 47,269
Úsek A1+ km 47,269 - km 47,569
Úsek A1+ km 47,569 - km 47,869
Úsek A1+ km 47,869 - km 48,169
Úsek A1+ km 48,169 - km 48,469
Úsek A1+ km 48,469 - km 48,769
Úsek A1+ km 48,769 - km 49,069
Úsek A1+ km 49,069 - km 49,369
Úsek A1+ km 49,369 - km 49,669
Úsek A1+ km 49,669 - km 49,969
Úsek A1+ km 49,969 - km 50,269
Úsek A1+ km 50,269 - km 50,569
Úsek A1+ km 50,569 - km 50,869
Úsek A1+ km 50,869 - km 51,169
Úsek A1+ km 51,169 - km 51,469
Úsek A1+ km 51,469 - km 51,769
Úsek A1+ km 51,769 - km 52,069
Úsek A1+ km 52,069 - km 52,369
Úsek A1+ km 52,369 - km 52,669
Úsek A1+ km 52,669 - km 52,969
Úsek A1+ km 52,969 - km 53,269
Úsek A1+ km 53,269 - km 53,569
Úsek A1+ km 53,569 - km 53,869
Úsek A1+ km 53,869 - km 54,169
Úsek A1+ km 54,169 - km 54,469
Úsek A1+ km 54,469 - km 54,769
Úsek A1+ km 54,769 - km 55,069
Úsek A1+ km 55,069 - km 55,369
Úsek A1+ km 55,369 - km 55,669
Úsek A1+ km 55,669 - km 55,969
Úsek A1+ km 55,969 - km 56,269
Úsek A1+ km 56,269 - km 56,569
Úsek A1+ km 56,569 - km 56,869
Úsek A1+ km 56,869 - km 57,169
Úsek A1+ km 57,169 - km 57,469
Úsek A1+ km 57,469 - km 57,769
Úsek A1+ km 57,769 - km 58,069
Úsek A1+ km 58,069 - km 58,369
Úsek A1+ km 58,369 - km 58,669
Úsek A1+ km 58,669 - km 58,969
Úsek A1+ km 58,969 - km 59,269
Úsek A1+ km 59,269 - km 59,569
Úsek A1+ km 59,569 - km 59,869
Úsek A1+ km 59,869 - km 60,169
Úsek A1+ km 60,169 - km 60,469
Úsek A1+ km 60,469 - km 60,769
Úsek A1+ km 60,769 - km 61,069
Úsek A1+ km 61,069 - km 61,369
Úsek A1+ km 61,369 - km 61,669
Úsek A1+ km 61,669 - km 61,969
Úsek A1+ km 61,969 - km 62,269
Úsek A1+ km 62,269 - km 62,569
Úsek A1+ km 62,569 - km 62,869
Úsek A1+ km 62,869 - km 63,169
Úsek A1+ km 63,169 - km 63,469
Úsek A1+ km 63,469 - km 63,769
Úsek A1+ km 63,769 - km 64,069
Úsek A1+ km 64,069 - km 64,369
Úsek A1+ km 64,369 - km 64,669
Úsek A1+ km 64,669 - km 64,969
Úsek A1+ km 64,969 - km 65,269
Úsek A1+ km 65,269 - km 65,569
Úsek A1+ km 65,569 - km 65,869
Úsek A1+ km 65,869 - km 66,169
Úsek A1+ km 66,169 - km 66,469
Úsek A1+ km 66,469 - km 66,769
Úsek A1+ km 66,769 - km 67,069
Úsek A1+ km 67,069 - km 67,369
Úsek A1+ km 67,369 - km 67,669
Úsek A1+ km 67,669 - km 67,969
Úsek A1+ km 67,969 - km 68,269
Úsek A1+ km 68,269 - km 68,569
Úsek A1+ km 68,569 - km 68,869
Úsek A1+ km 68,869 - km 69,169
Úsek A1+ km 69,169 - km 69,469
Úsek A1+ km 69,469 - km 69,769
Úsek A1+ km 69,769 - km 70,069
Úsek A1+ km 70,069 - km 70,369
Úsek A1+ km 70,369 - km 70,669
Úsek A1+ km 70,669 - km 70,969
Úsek A1+ km 70,969 - km 71,269
Úsek A1+ km 71,269 - km 71,569
Úsek A1+ km 71,569 - km 71,869
Úsek A1+ km 71,869 - km 72,169
Úsek A1+ km 72,169 - km 72,469
Úsek A1+ km 72,469 - km 72,769
Úsek A1+ km 72,769 - km 73,069
Úsek A1+ km 73,069 - km 73,369
Úsek A1+ km 73,369 - km 73,669
Úsek A1+ km 73,669 - km 73,969
Úsek A1+ km 73,969 - km 74,269
Úsek A1+ km 74,269 - km 74,569
Úsek A1+ km 74,569 - km 74,869
Úsek A1+ km 74,869 - km 75,169
Úsek A1+ km 75,169 - km 75,469
Úsek A1+ km 75,469 - km 75,769
Úsek A1+ km 75,769 - km 76,069
Úsek A1+ km 76,069 - km 76,369
Úsek A1+ km 76,369 - km 76,669
Úsek A1+ km 76,669 - km 76,969
Úsek A1+ km 76,969 - km 77,269
Úsek A1+ km 77,269 - km 77,569
Úsek A1+ km 77,569 - km 77,869
Úsek A1+ km 77,869 - km 78,169
Úsek A1+ km 78,169 - km 78,469
Úsek A1+ km 78,469 - km 78,769
Úsek A1+ km 78,769 - km 79,069
Úsek A1+ km 79,069 - km 79,369
Úsek A1+ km 79,369 - km 79,669
Úsek A1+ km 79,669 - km 79,969
Úsek A1+ km 79,969 - km 80,269
Úsek A1+ km 80,269 - km 80,569
Úsek A1+ km 80,569 - km 80,869
Úsek A1+ km 80,869 - km 81,169
Úsek A1+ km 81,169 - km 81,469
Úsek A1+ km 81,469 - km 81,769
Úsek A1+ km 81,769 - km 82,069
Úsek A1+ km 82,069 - km 82,369
Úsek A1+ km 82,369 - km 82,669
Úsek A1+ km 82,669 - km 82,969
Úsek A1+ km 82,969 - km 83,269
Úsek A1+ km 83,269 - km 83,569
Úsek A1+ km 83,569 - km 83,869
Úsek A1+ km 83,869 - km 84,169
Úsek A1+ km 84,169 - km 84,469
Úsek A1+ km 84,469 - km 84,769
Úsek A1+ km 84,769 - km 85,069
Úsek A1+ km 85,069 - km 85,369
Úsek A1+ km 85,369 - km 85,669
Úsek A1+ km 85,669 - km 85,969
Úsek A1+ km 85,969 - km 86,269
Úsek A1+ km 86,269 - km 86,569
Úsek A1+ km 86,569 - km 86,869
Úsek A1+ km 86,869 - km 87,169
Úsek A1+ km 87,169 - km 87,469
Úsek A1+ km 87,469 - km 87,769
Úsek A1+ km 87,769 - km 88,069
Úsek A1+ km 88,069 - km 88,369
Úsek A1+ km 88,369 - km 88,669
Úsek A1+ km 88,669 - km 88,969
Úsek A1+ km 88,969 - km 89,269
Úsek A1+ km 89,269 - km 89,569
Úsek A1+ km 89,569 - km 89,869
Úsek A1+ km 89,869 - km 90,169
Úsek A1+ km 90,169 - km 90,469
Úsek A1+ km 90,469 - km 90,769
Úsek A1+ km 90,769 - km 91,069
Úsek A1+ km 91,069 - km 91,369
Úsek A1+ km 91,369 - km 91,669
Úsek A1+ km 91,669 - km 91,969
Úsek A1+ km 91,969 - km 92,269
Úsek A1+ km 92,269 - km 92,569
Úsek A1+ km 92,569 - km 92,869
Úsek A1+ km 92,869 - km 93,169
Úsek A1+ km 93,169 - km 93,469
Úsek A1+ km 93,469 - km 93,769
Úsek A1+ km 93,769 - km 94,069
Úsek A1+ km 94,069 - km 94,369
Úsek A1+ km 94,369 - km 94,669
Úsek A1+ km 94,669 - km 94,969
Úsek A1+ km 94,969 - km 95,269
Úsek A1+ km 95,269 - km 95,569
Úsek A1+ km 95,569 - km 95,869
Úsek A1+ km 95,869 - km 96,169
Úsek A1+ km 96,169 - km 96,469
Úsek A1+ km 96,469 - km 96,769
Úsek A1+ km 96,769 - km 97,069
Úsek A1+ km 97,069 - km 97,369
Úsek A1+ km 97,369 - km 97,669
Úsek A1+ km 97,669 - km 97,969
Úsek A1+ km 97,969 - km 98,269
Úsek A1+ km 98,269 - km 98,569
Úsek A1+ km 98,569 - km 98,869
Úsek A1+ km 98,869 - km 99,169
Úsek A1+ km 99,169 - km 99,469
Úsek A1+ km 99,469 - km 99,769
Úsek A1+ km 99,769 - km 100,069
Úsek A1+ km 100,069 - km 100,369
Úsek A1+ km 100,369 - km 100,669
Úsek A1+ km 100,669 - km 100,969
Úsek A1+ km 100,969 - km 101,269
Úsek A1+ km 101,269 - km 101,569
Úsek A1+ km 101,569 - km 101,869
Úsek A1+ km 101,869 - km 102,169
Úsek A1+ km 102,169 - km 102,469
Úsek A1+ km 102,469 - km 102,769
Úsek A1+ km 102,769 - km 103,069
Úsek A1+ km 103,069 - km 103,369
Úsek A1+ km 103,369 - km 103,669
Úsek A1+ km 103,669 - km 103,969
Úsek A1+ km 103,969 - km 104,269
Úsek A1+ km 104,269 - km 104,569
Úsek A1+ km 104,569 - km 104,869
Úsek A1+ km 104,869 - km 105,169
Úsek A1+ km 105,169 - km 105,469
Úsek A1+ km 105,469 - km 105,769
Úsek A1+ km 105,769 - km 106,069
Úsek A1+ km 106,069 - km 106,369
Úsek A1+ km 106,369 - km 106,669
Úsek A1+ km 106,669 - km 106,969
Úsek A1+ km 106,969 - km 107,269
Úsek A1+ km 107,269 - km 107,569
Úsek A1+ km 107,569 - km 107,869
Úsek A1+ km 107,869 - km 108,169
Úsek A1+ km 108,169 - km 108,469
Úsek A1+ km 108,469 - km 108,769
Úsek A1+ km 108,769 - km 109,069
Úsek A1+ km 109,069 - km 109,369
Úsek A1+ km 109,369 - km 109,669
Úsek A1+ km 109,669 - km 109,969
Úsek A1+ km 109,969 - km 110,269
Úsek A1+ km 110,269 - km 110,569
Úsek A1+ km 110,569 - km 110,869
Úsek A1+ km 110,869 - km 111,169
Úsek A1+ km 111,169 - km 111,469
Úsek A1+ km 111,469 - km 111,769
Úsek A1+ km 111,769 - km 112,069
Úsek A1+ km 112,069 - km 112,369
Úsek A1+ km 112,369 - km 112,669
Úsek A1+ km 112,669 - km 112,969
Úsek A1+ km 112,969 - km 113,269
Úsek A1+ km 113,269 - km 113,569
Úsek A1+ km 113,569 - km 113,869
Úsek A1+ km 113,869 - km 114,169
Úsek A1+ km 114,169 - km 114,469
Úsek A1+ km 114,469 - km 114,769
Úsek A1+ km 114,769 - km 115,069
Úsek A1+ km 115,069 - km 115,369
Úsek A1+ km 115,369 - km 115,669
Úsek A1+ km 115,669 - km 115,969
Úsek A1+ km 115,969 - km 116,269
Úsek A1+ km 116,269 - km 116,569
Úsek A1+ km 116,569 - km 116,869
Úsek A1+ km 116,869 - km 117,169
Úsek A1+ km 117,169 - km 117,469
Úsek A1+ km 117,469 - km 117,769
Úsek A1+ km 117,769 - km 118,069
Úsek A1+ km 118,069 - km 118,369
Úsek A1+ km 118,369 - km 118,669
Úsek A1+ km 118,669 - km 118,969
Úsek A1+ km 118,969 - km 119,269
Úsek A1+ km 119,269 - km 119,569
Úsek A1+ km 119,569 - km 119,869
Úsek A1+ km 119,869 - km 120,169
Úsek A1+ km 120,169 - km 120,469
Úsek A1+ km 120,469 - km 120,769
Úsek A1+ km 120,769 - km 121,069
Úsek A1+ km 121,069 - km 121,369
Úsek A1+ km 121,369 - km 121,669
Úsek A1+ km 121,669 - km 121,969
Úsek A1+ km 121,969 - km 122,269
Úsek A1+ km 122,269 - km 122,569
Úsek A1+ km 122,569 - km 122,869
Úsek A1+ km 122,869 - km 123,169
Úsek A1+ km 123,169 - km 123,469
Úsek A1+ km 123,469 - km 123,769
Úsek A1+ km 123,769 - km 124,069
Úsek A1+ km 124,069 - km 124,369
Úsek A1+ km 124,369 - km 124,669
Úsek A1+ km 124,669 - km 124,969
Úsek A1+ km 124,969 - km 125,269
Úsek A1+ km 125,269 - km 125,569
Úsek A1+ km 125,569 - km 125,869
Úsek A1+ km 125,869 - km 126,169
Úsek A1+ km 126,169 - km 126,469
Úsek A1+ km 126,469 - km 126,769
Úsek A1+ km 126,769 - km 127,069
Úsek A1+ km 127,069 - km 127,369
Úsek A1+ km 127,369 - km 127,669
Úsek A1+ km 127,669 - km 127,969
Úsek A1+ km 127,969 - km 128,269
Úsek A1+ km 128,269 - km 128,569
Úsek A1+ km 128,569 - km 128,869
Úsek A1+ km 128,869 - km 129,169
Úsek A1+ km 129,169 - km 129,469
Úsek A1+ km 129,469 - km 129,769
Úsek A1+ km 129,769 - km 130,069
Úsek A1+ km 130,069 - km 130,369
Úsek A1+ km 130,369 - km 130,669
Úsek A1+ km 130,669 - km 130,969
Úsek A1+ km 130,969 - km 131,269
Úsek A1+ km 131,269 - km 131,569
Úsek A1+ km 131,569 - km 131,869
Úsek A1+ km 131,869 - km 132,169
Úsek A1+ km 132,169 - km 132,469
Úsek A1+ km 132,469 - km 132,769
Úsek A1+ km 132,769 - km 133,069
Úsek A1+ km 133,069 - km 133,369
Úsek A1+ km 133,369 - km 133,669
Úsek A1+ km 133,669 - km 133,969
Úsek A1+ km 133,969 - km 134,269
Úsek A1+ km 134,269 - km 134,569
Úsek A1+ km 134,569 - km 134,869
Úsek A1+ km 134,869 - km 135,169
Úsek A1+ km 135,169 - km 135,469
Úsek A1+ km 135,469 - km 135,769
Úsek A1+ km 135,769 - km 136,069
Úsek A1+ km 136,069 - km 136,369
Úsek A1+ km 136,369 - km 136,669
Úsek A1+ km 136,669 - km 136,969
Úsek A1+ km 136,969 - km 137,269
Úsek A1+ km 137,269 - km 137,569
Úsek A1+ km 137,569 - km 137,869
Úsek A1+ km 137,869 - km 138,169
Úsek A1+ km 138,169 - km 138,469
Úsek A1+ km 138,469 - km 138,769
Úsek A1+ km 138,769 - km 139,069
Úsek A1+ km 139,069 - km 139,369
Úsek A1+ km 139,369 - km 139,669
Úsek A1+ km 139,669 - km 139,969
Úsek A1+ km 139,969 - km 140,269
Úsek A1+ km 140,269 - km 140,569
Úsek A1+ km 140,569 - km 140,869
Úsek A1+ km 140,869 - km 141,169
Úsek A1+ km 141,169 - km 141,469
Úsek A1+ km 141,469 - km 141,769
Úsek A1+ km 141,769 - km 142,069
Úsek A1+ km 142,069 - km 142,369
Úsek A1+ km 142,369 - km 142,669
Úsek A1+ km 142,669 - km 142,969
Úsek A1+ km 142,969 - km 143,269
Úsek A1+ km 143,269 - km 143,569
Úsek A1+ km 143,569 - km 143,869
Úsek A1+ km 143,869 - km 144,169
Úsek A1+ km 144,169 - km 144,469
Úsek A1+ km 144,469 - km 144,769
Úsek A1+ km 144,769 - km 145,069
Úsek A1+ km 145,069 - km 145,369
Úsek A1+ km 145,369 - km 145,669
Úsek A1+ km 145,669 - km 145,969
Úsek A1+ km 145,969 - km 146,269
Úsek A1+ km 146,269 - km 146,569
Úsek A1+ km 146,569 - km 146,869
Úsek A1+ km 146,869 - km 147,169
Úsek A1+ km 147,169 - km 147,469
Úsek A1+ km 147,469 - km 147,769
Úsek A1+ km 147,769 - km 148,069
Úsek A1+ km 148,069 - km 148,369
Úsek A1+ km 148,369 - km 148,669
Úsek A1+ km 148,669 - km 148,969
Úsek A1+ km 148,969 - km 149,269
Úsek A1+ km 149,269 - km 149,569
Úsek A1+ km 149,569 - km 149,869
Úsek A1+ km 149,869 - km 150,169
Úsek A1+ km 150,169 - km 150,469
Úsek A1+ km 150,469 - km 150,769
Úsek A1+ km 150,769 - km 151,069
Úsek A1+ km 151,069 - km 151,369
Úsek A1+ km 151,369 - km 151,669
Úsek A1+ km 151,669 - km 151,969
Úsek A1+ km 151,969 - km 152,269
Úsek A1+ km 152,269 - km 152,569
Úsek A1+ km 152,569 - km 152,869
Úsek A1+ km 152,869 - km 153,169
Úsek A1+ km 153,169 - km 153,469
Úsek A1+ km 153,469 - km 153,769
Úsek A1+ km 153,769 - km 154,069
Úsek A1+ km 154,069 - km 154,369
Úsek A1+ km 154,369 - km 154,669
Úsek A1+ km 154,669 - km 154,969
Úsek A1+ km 154,969 - km 155,269
Úsek A1+ km 155,269 - km 155,569
Úsek A1+ km 155,569 - km 155,869
Úsek A1+ km 155,869 - km 156,169
Úsek A1+ km 156,169 - km 156,469
Úsek A1+ km 156,469 - km 156,769
Úsek A1+ km 156,769 - km 157,069
Úsek A1+ km 157,069 - km 157,369
Úsek A1+ km 157,369 - km 157,669
Úsek A1+ km 157,669 - km 157,969
Úsek A1+ km 157,969 - km 158,269
Úsek A1+ km 158,269 - km 158,569
Úsek A1+ km 158,569 - km 158,869
Úsek A1+ km 158,869 - km 159,169
Úsek A1+ km 159,169 - km 159,469
Úsek A1+ km 159,469 - km 159,769
Úsek A1+ km 159,769 - km 160,069
Úsek A1+ km 160,069 - km 160,369
Úsek A1+ km 160,369 - km 160,669
Úsek A1+ km 160,669 - km 160,969
Úsek A1+ km 160,969 - km 161,269
Úsek A1+ km 161,269 - km 161,569
Úsek A1+ km 161,569 - km 161,869
Úsek A1+ km 161,869 - km 162,169
Úsek A1+ km 162,169 - km 162,469
Úsek A1+ km 162,469 - km 162,769
Úsek A1+ km 162,769 - km 163,069
Úsek A1+ km 163,069 - km 163,369
Úsek A1+ km 163,369 - km 163,669
Úsek A1+ km 163,669 - km 163,969
Úsek A1+ km 163,969 - km 164,269
Úsek A1+ km 164,269 - km 164,569
Úsek A1+ km 164,569 - km 164,869
Úsek A1+ km 164,869 - km 165,169
Úsek A1+ km 165,169 - km 165,469
Úsek A1+ km 165,469 - km 165,769
Úsek A1+ km 165,769 - km 166,069
Úsek A1+ km 166,069 - km 166,369
Úsek A1+ km 166,369 - km 166,669
Úsek A1+ km 166,669 - km 166,969
Úsek A1+ km 166,969 - km 167,269
Úsek A1+ km 167,269 - km 167,569
Úsek A1+ km 167,569 - km 167,869
Úsek A1+ km 167,869 - km 168,169
Úsek A1+ km 168,169 - km 168,469
Úsek A1+ km 168,469 - km 168,769
Úsek A1+ km 168,769 - km 169,069
Úsek A1+ km 169,069 - km 169,369
Úsek A1+ km 169,369 - km 169,669
Úsek A1+ km 169,669 - km 169,969
Úsek A1+ km 169,969 - km 170,269
Úsek A1+ km 170,269 - km 170,569
Úsek A1+ km 170,569 - km 170,869
Úsek A1+ km 170,869 - km 171,169
Úsek A1+ km 171,169 - km 171,469
Úsek A1+ km 171,469 - km 171,769
Úsek A1+ km 171,769 - km 172,069
Úsek A1+ km 172,069 - km 172,369
Úsek A1+ km 172,369 - km 172,669
Úsek A1+ km 172,669 - km 172,969
Úsek A1+ km 172,969 - km 173,269
Úsek A1+ km 173,269 - km 173,569
Úsek A1+ km 173,569 - km 173,869
Úsek A1+ km 173,869 - km 174,169
Úsek A1+ km 174,169 - km 174,469
Úsek A1+ km 174,469 - km 174,769
Úsek A1+ km 174,769 - km 175,069
Úsek A1+ km 175,069 - km 175,369
Úsek A1+ km 175,369 - km 175,669
Úsek A1+ km 175,669 - km 175,969
Úsek A1+ km 175,969 - km 176,269
Úsek A1+ km 176,269 - km 176,569
Úsek A1+ km 176,569 - km 176,869
Úsek A1+ km 176,869 - km 177,169
Úsek A1+ km 177,169 - km 177,469
Úsek A1+ km 177,469 - km 177,769
Úsek A1+ km 177,769 - km 178,069
Úsek A1+ km 178,069 - km 178,369
Úsek A1+ km 178,369 - km 178,669
Úsek A1+ km 178,669 - km 178,969
Úsek A1+ km 178,969 - km 179,269
Úsek A1+ km 179,269 - km 179,569
Úsek A1+ km 179,569 - km 179,869
Úsek A1+ km 179,869 - km 180,169
Úsek A1+ km 180,169 - km 180,469
Úsek A1+ km 180,469 - km 180,769
Úsek A1+ km 180,769 - km 181,069
Úsek A1+ km 181,069 - km 181,369
Úsek A1+ km 181,369 - km 181,669
Úsek A1+ km 181,669 - km 181,969
Úsek A1+ km 181,969 - km 182,269
Úsek A1+ km 182,269 - km 182,569
Úsek A1+ km 182,569 - km 182,869
Úsek A1+ km 182,869 - km 183,169
Úsek A1+ km 183,169 - km 183,469
Úsek A1+ km 183,469 - km 183,769
Úsek A1+ km 183,769 - km 184,069
Úsek A1+ km 184,069 - km 184,369
Úsek A1+ km 184,369 - km 184,669
Úsek A1+ km 184,669 - km 184,969
Úsek A1+ km 184,969 - km 185,269
Úsek A1+ km 185,269 - km 185,569
Úsek A1+ km 185,569 - km 185,869
Úsek A1+ km 185,869 - km 186,169
Úsek A1+ km 186,169 - km 186,469
Úsek A1+ km 186,469 - km 186,769
Úsek A1+ km 186,769 - km 187,069
Úsek A1+ km 187,069 - km 187,369
Úsek A1+ km 187,369 - km 187,669
Úsek A1+ km 187,669 - km 187,969
Úsek A1+ km 187,969 - km 188,269
Úsek A1+ km 188,269 - km 188,569
Úsek A1+ km 188,569 - km 188,869
Úsek A1+ km 188,869 - km 189,169
Úsek A1+ km 189,169 - km 189,469
Úsek A1+ km 189,469 - km 189,769
Úsek A1+ km 189,769 - km 190,069
Úsek A1+ km 190,069 - km 190,369
Úsek A1+ km 190,369 - km 190,669
Úsek A1+ km 190,669 - km 190,969
Úsek A1+ km 190,969 - km 191,269
Úsek A1+ km 191,269 - km 191,569
Úsek A1+ km 191,569 - km 191,869
Úsek A1+ km 191,869 - km 192,169
Úsek A1+ km 192,169 - km 192,469
Úsek A1+ km 192,469 - km 192,769
Úsek A1+ km 192,769 - km 193,069
Úsek A1+ km 193,069 - km 193,369
Úsek A1+ km 193,369 - km 193,669
Úsek A1+ km 193,669 - km 193,969
Úsek A1+ km 193,969 - km 194,269
Úsek A1+ km 194,269 - km 194,569
Úsek A1+ km 194,569 - km 194,869
Úsek A1+ km 194,869 - km 195,169
Úsek A1+ km 195,169 - km 195,469
Úsek A1+ km 195,469 - km 195,769
Úsek A1+ km 195,769 - km 196,069
Úsek A1+ km 196,069 - km 196,369
Úsek A1+ km 196,369 - km 196,669
Úsek A1+ km 196,669 - km 196,969
Úsek A1+ km 196,969 - km 197,269
Úsek A1+ km 197,269 - km 197,569
Úsek A1+ km 197,569 - km 197,869
Úsek A1+ km 197,869 - km 198,169
Úsek A1+ km 198,169 - km 198,469
Úsek A1+ km 198,469 - km 198,769
Úsek A1+ km 198,769 - km 199,069
Úsek A1+ km 199,069 - km 199,369
Úsek A1+ km 199,369 - km 199,669
Úsek A1+ km 199,669 - km 199,969
Úsek A1+ km 199,969 - km 200,269
Úsek A1+ km 200,269 - km 200,569
Úsek A1+ km 200,569 - km 200,869
Úsek A1+ km 200,869 - km 201,169
Úsek A1+ km 201,169 - km 201,469
Úsek A1+ km 201,469 - km 201,769
Úsek A1+ km 201,769 - km 202,069
Úsek A1+ km 202,069 - km 202,369
Úsek A1+ km 202,369 - km 202,669
Úsek A1+ km 202,669 - km 202,969
Úsek A1+ km 202,969 - km 203,269
Úsek A1+ km 203,269 - km 203,569
Úsek A1+ km 203,569 - km 203,869
Úsek A1+ km 203,869 - km 204,169
Úsek A1+ km 204,169 - km 204,469
Úsek A1+ km 204,469 - km 204,769
Úsek A1+ km 204,769 - km 205,069
Úsek A1+ km 205,069 - km 205,369
Úsek A1+ km 205,369 - km 205,669
Úsek A1+ km 205,669 - km 205,969
Úsek A1+ km 205,969 - km 206,269
Úsek A1+ km 206,269 - km 206,569
Úsek A1+ km 206,569 - km 206,869
Úsek A1+ km 206,869 - km 207,169
Úsek A1+ km 207,169 - km 207,469
Úsek A1+ km 207,469 - km 207,769
Úsek A1+ km 207,769 - km 208,069
Úsek A1+ km 208,069 - km 208,369
Úsek A1+ km 208,369 - km 208,669
Úsek A1+ km 208,669 - km 208,969
Úsek A1+ km 208,969 - km 209,269
Úsek A1+ km 209,269 - km 209,569
Úsek A1+ km 209,569 - km 209,869
Úsek A1+ km 209,869 - km 210,169
Úsek A1+ km 210,169 - km 210,469
Úsek A1+ km 210,469 - km 210,769
Úsek A1+ km 210,769 - km 211,069
Úsek A1+ km 211,069 - km 211,369
Úsek A1+ km 211,369 - km 211,669
Úsek A1+ km 211,669 - km 211,969
Úsek A1+ km 211,969 - km 212,269
Úsek A1+ km 212,269 - km 212,569
Úsek A1+ km 212,569 - km 212,869
Úsek A1+ km 212,869 - km 213,169
Úsek A1+ km 213,169 - km 213,469
Úsek A1+ km 213,469 - km 213,769
Úsek A1+ km 213,769 - km 214,069
Úsek A1+ km 214,069 - km 214,369
Úsek A1+ km 214,369 - km 214,669
Úsek A1+ km 214,669 - km 214,969
Úsek A1+ km 214,969 - km 215,269
Úsek A1+ km 215,269 - km 215,569
Úsek A1+ km 215,569 - km 215,869
Úsek A1+ km 215,869 - km 216,169
Úsek A1+ km 216,169 - km 216,469
Úsek A1+ km 216,469 - km 216,769
Úsek A1+ km 216,769 - km 217,069
Úsek A1+ km 217,069 - km 217,369
Úsek A1+ km 217,369 - km 217,669
Úsek A1+ km 217,669 - km 217,969
Úsek A1+ km 217,969 - km 218,269
Úsek A1+ km 218,269 - km 218,569
Úsek A1+ km 218,569 - km 218,869
Úsek A1+ km 218,869 - km 219,169
Úsek A1+ km 219,169 - km 219,469
Úsek A1+ km 219,469 - km 219,769
Úsek A1+ km 219,769 - km 220,069
Úsek A1+ km 220,069 - km 220,369
Úsek A1+ km 220,369 - km 220,669
Úsek A1+ km 220,669 - km 220,969
Úsek A1+ km 220,969 - km 221,269
Úsek A1+ km 221,269 - km 221,569
Úsek A1+ km 221,569 - km 221,869
Úsek A1+ km 221,869 - km 222,169
Úsek A1+ km 222,169 - km 222,469
Úsek A1+ km 222,469 - km 222,769
Úsek A1+ km 222,769 - km 223,069
Úsek A1+ km 223,069 - km 223,369

Príloha č. 2b: Chránime si obec Ochodnica pred povodňami, SO 01 Potok Ochodničanka, situácia A - 2. časť

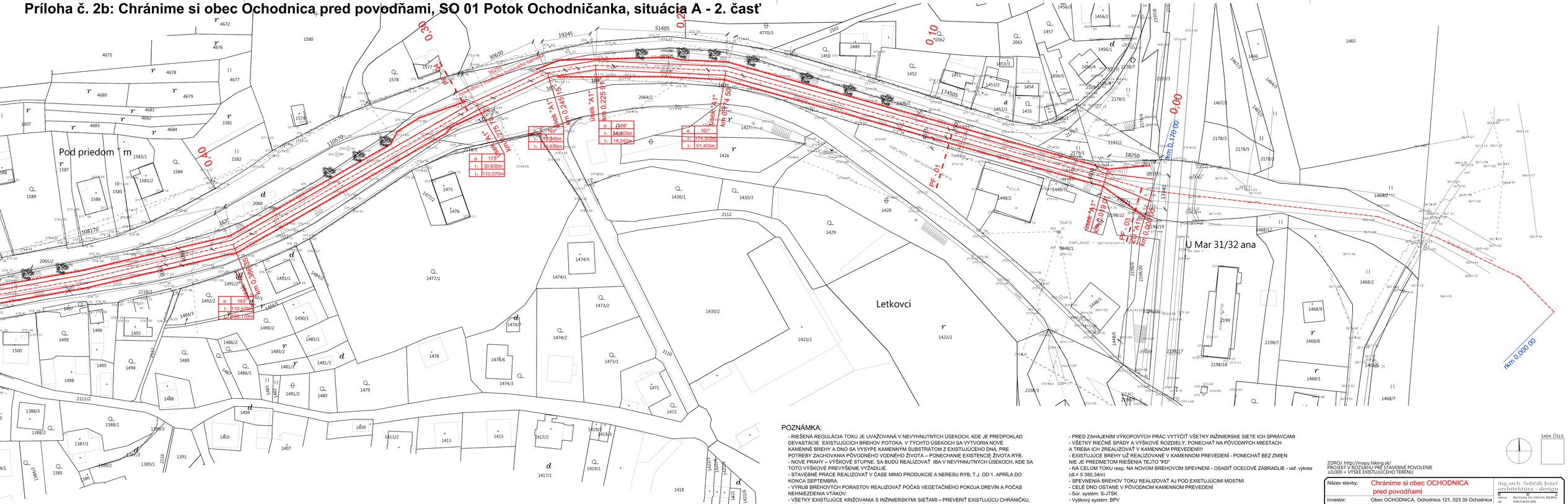
Pod priedom
Letkovci
U Mar 31/32 ana
KAPLANIK - spracovanie
TRAFO
PILA
PF - 0,5
km 0,000 00
km 0,176 00
km 0,225 93
km 0,245 15
km 0,386 55
km 0,414 55
km 0,019 00
km 0,000 00
úsek "A1"
úsek "A"
úsek "A1"
úsek "A1"
úsek "A1

Príloha č. 3a: Chránime si obec Ochodnica pred povodňami, SO 01 Potok Ochodničanka, situácia B - 1. časť



Príloha č. 3b: Chránime si obec Ochodnica pred povodňami, SO 01 Potok Ochodničanka, situácia B - 2. časť

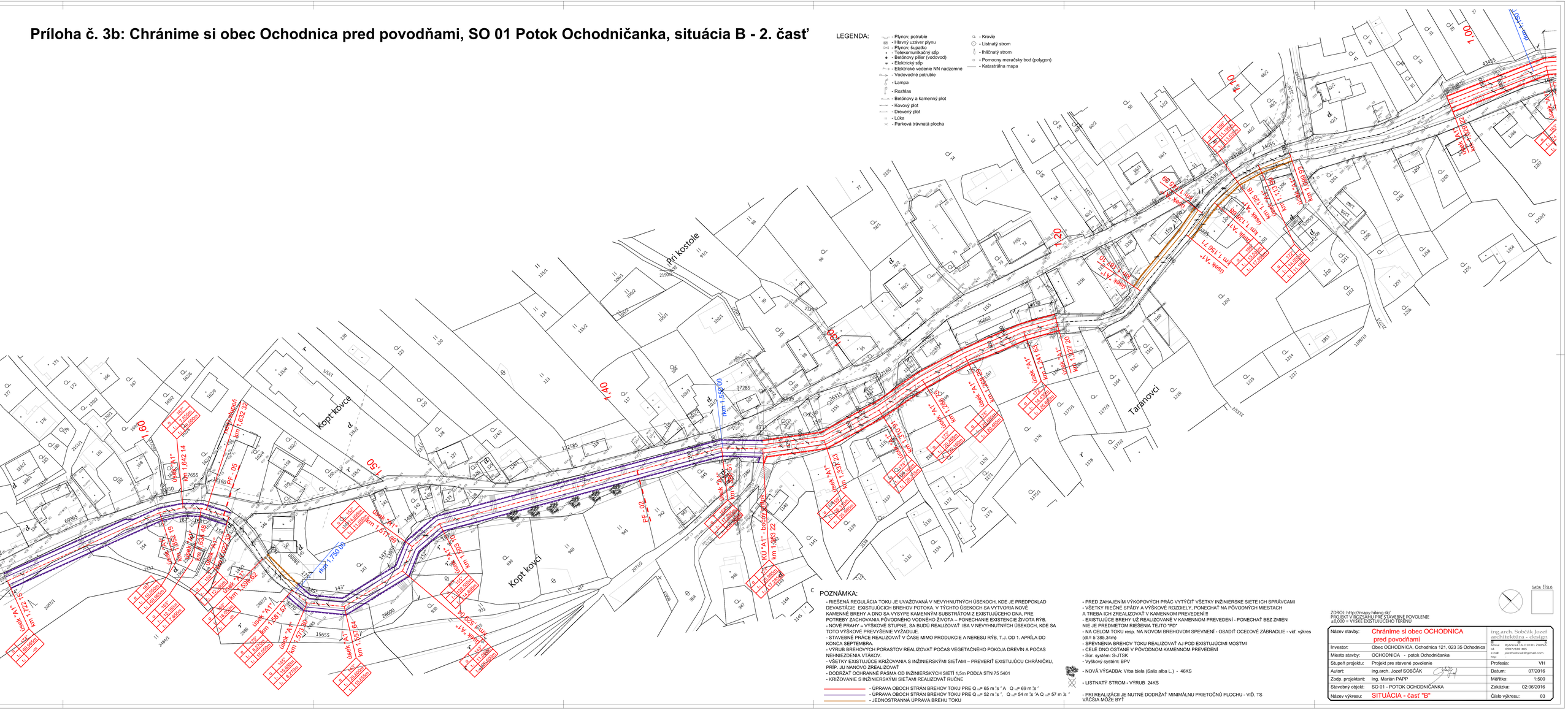

Príloha č. 4a: Chránime si obec Ochodnica pred povodňami, SO 01 Potok Ochodničanka, situácia C - 1. časť

LEGENDA:

- Plynov, potrubie
- Hlavný uzáver plynu
- Plynov, šupatko
- Telekomunikačný stĺp
- Betónový pilier (vodovod)
- Elektrický stĺp
- Elektrické vedenie NN nadzemné
- Vodovodné potrubie
- Lampa
- Rozhlas
- Betónovy a kamenný plot
- Kovový plot
- Drevený plot
- Lúka
- Parková trávnatá plocha
- Krovie
- Listnatý strom
- Ihličnatý strom
- Pomocny meračsky bod (polygon)
- Katastrálna mapa



Príloha č. 4b: Chránime si obec Ochodnica pred povodňami, SO 01 Potok Ochodničanka, situácia C - 2. časť

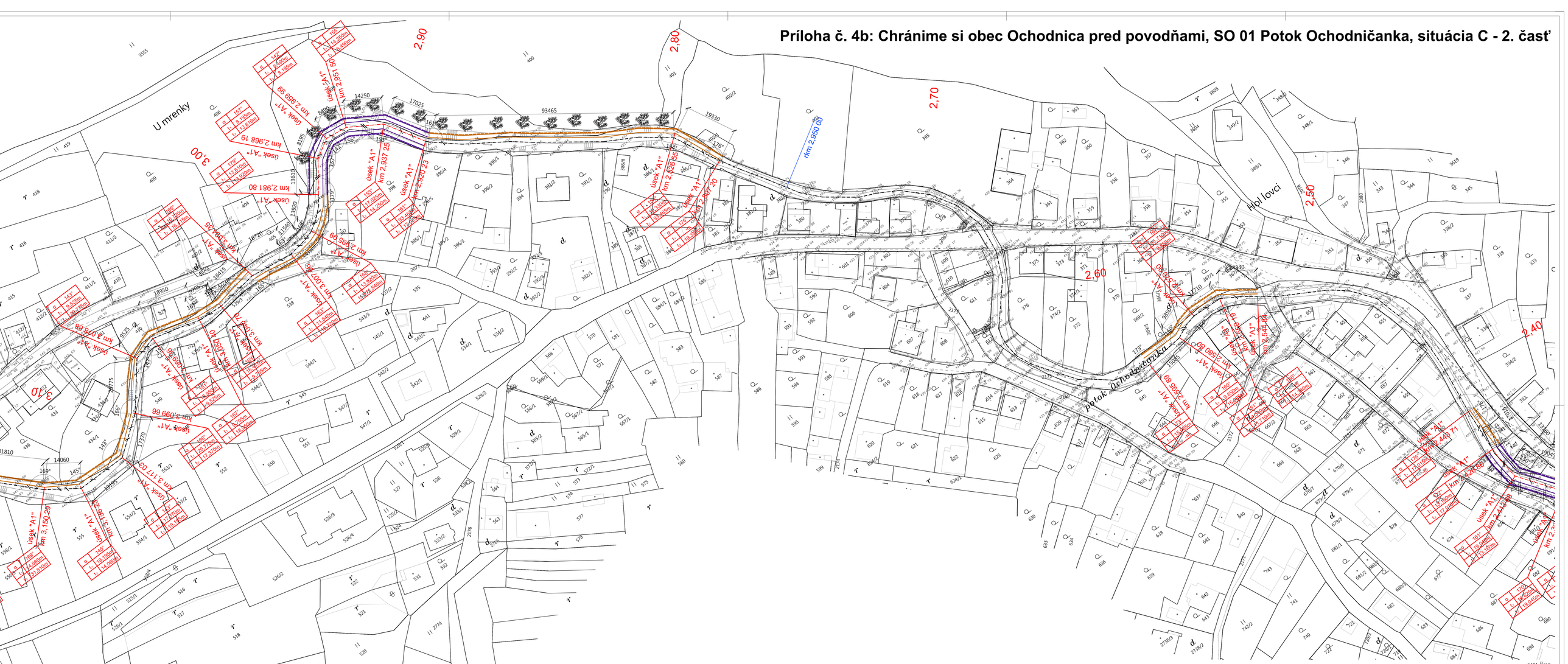

POZNÁMKA:

- RIEŠENÁ REGULÁCIA TOKU JE UVAŽOVANÁ V NEVYHNUTNÝCH ÚSEKOCH, KDE JE PREDPOKLAD DEVASTÁCIE EXISTUJÚCICH BREHOV POTOKA. V TÝCHTO ÚSEKOCH SA VYTVORIA NOVÉ KAMENNÉ BREHY A DNO SA VYSYPE KAMENNÝM SUBSTRÁTOM Z EXISTUJÚCEHO DNA, PRE POTREBY ZACHOVANIA PÔVODNÉHO VODNÉHO ŽIVOTA – PONECHANIE EXISTENCIE ŽIVOTA RÝB.
- NOVÉ PRAHY – VÝŠKOVÉ STUPNE, SA BUDÚ REALIZOVAŤ IBA V NEVYHNUTNÝCH ÚSEKOCH, KDE SA TOTO VÝŠKOVÉ PREVÝŠENIE VYŽADUJE.
- STAVEBNÉ PRÁCE REALIZOVAŤ V ČASE MIMO PRODUKCIE A NERESU RÝB, T.J. OD 1. APRÍLA DO KONCA SEPTEMBRA.
- VÝRUB BREHOVÝCH PORASTOV REALIZOVAŤ POČAS VEGETAČNÉHO POKOJA DREVÍN A POČAS NEHNIEZDENIA VTÁKOV.
- VŠETKY EXISTUJÚCE KRIŽOVANIA S INŽINIERSKÝMI SIEŤAMI – PREVERIŤ EXISTUJÚCU CHRÁNIČKU, PRÍP. JU NANOVO ZREALIZOVAŤ
- DODRŽAŤ OCHRANNÉ PÁSMA OD INŽINIERSKÝCH SIETÍ 1,5m PODĽA STN 75 5401
- KRIŽOVANIE S INŽINIERSKÝMI SIEŤAMI REALIZOVAŤ RUČNE

- ÚPRAVA OBOCH STRÁN BREHOV TOKU PRE Q_{ur}= 65 m^3/s " A Q_{ur}= 69 m^3/s "
- ÚPRAVA OBOCH STRÁN BREHOV TOKU PRE Q_{ur}= 52 m^3/s ", Q_{ur}= 54 m^3/s "A Q_{ur}= 57 m^3/s "
- JEDNOSTRANNÁ ÚPRAVA BREHU TOKU

- PRED ZAHAJENÍM VÝKOPOVÝCH PRÁC VYTÝČIŤ VŠETKY INŽINIERSKE SIETE ICH SPRÁVCAMI
- VŠETKY RIEČNE SPÁDY A VÝŠKOVÉ ROZDIELY, PONECHAŤ NA PÔVODNÝCH MIESTACH A TREBA ICH ZREALIZOVAŤ V KAMENNOM PREVEDENÍ!!!
- EXISTUJÚCE BREHY UŽ REALIZOVANÉ V KAMENNOM PREVEDENÍ - PONECHAŤ BEZ ZMIEN NIE JE PREDMETOM RIEŠENIA TEJTO "PD"
- NA CELOM TOKU resp. NA NOVOM BREHOVOM SPEVNENÍ - OSADIŤ OCEĽOVÉ ZÁBRADLIE - viď. výkres (dl.= 5´385,34m)
- SPEVNENIA BREHOV TOKU REALIZOVAŤ AJ POD EXISTUJÚCIMI MOSTMI
- CELÉ DNO OSTANE V PÔVODNOM KAMENNOM PREVEDENÍ
- Súr. systém: S-JTSK
- Výškový systém: BPV

- NOVÁ VÝSADBA: Vŕba biela (Salix alba L.) - 46KS

- LISTNATÝ STROM - VÝRUB 24KS

- PRI REALIZÁCII JE NUTNÉ DODRŽAŤ MINIMÁLNU PRIETOČNÚ PLOCHU - VIĎ. TS VÄČŠIA MÔŽE BYŤ

ZDROJ: http://mapy.hikino.sk/
PROJEKT V ROZSAHU PRE STAVEBNÉ POVOLENIE
±0,000 = VÝŠKE EXISTUJÚCEHO TERÉNU

SADA ČÍSLO

Názov stavby:	Chránime si obec OCHODNICA pred povodňami	ing.arch. Sobčák Jozef architektúra - design	
Investor:	Obec OCHODNICA, Ochodnica 121, 023 35 Ochodnica	adresa: Bytčická 19, 010 01 ŽILINA tel. 0907/830 465 e-mail: jozefsobcak@gmail.com IČO:	
Miesto stavby:	OCHODNICA - potok Ochodničanka		
Stupeň projektu:	Projekt pre stavené povolenie	Profesia:	VH
Autor:	ing.arch. Jozef SOBČÁK	Dátum:	07/2016
Zodp. projektant:	ing. Marián PAPP	Mierka:	1:500
Stavebný objekt:	SO 01 - POTOK OCHODNIČANKA	Zakázka:	02:06/2016
Názov výkresu:	SITUÁCIA - časť "C"	Číslo výkresu:	04

Príloha č. 5: Chránime si obec Ochodnica pred povodňami, SO 01 Potok Ochodničanka, pozdĺžny profil - 1. časť

OCHODNICA - potok Ochodničanka
VODNÝ TOK

KATASTRÁLNE ÚZEMIE:
DRUH POZEMKU:

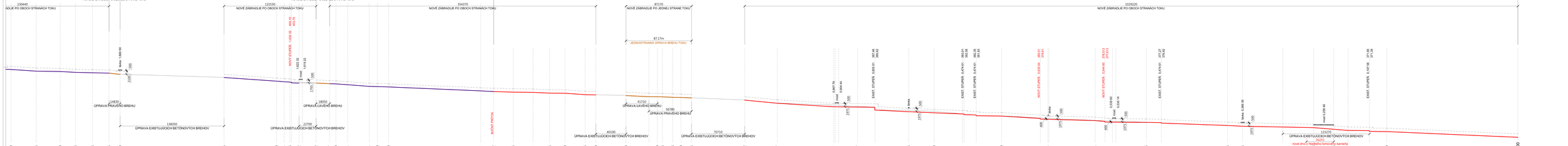

SKLON (‰), 24,0407‰

VÝŠKA BREHU OD DNA: 2200,00 a 2000,00 mm
VÝŠKA BREHU OD DNA pre Q_{n100}(69,0 $m^3.s^{-1}$) = 1975,000 mm
VÝŠKA BREHU OD DNA pre Q_{n50}(65,0 $m^3.s^{-1}$) = 1940,000 mm
VÝŠKA BREHU OD DNA pre Q_{n20}(57,0 $m^3.s^{-1}$) = 1780,000 mm
VÝŠKA BREHU OD DNA pre Q_{n10}(54,0 $m^3.s^{-1}$) = 1765,000 mm
VÝŠKA BREHU OD DNA pre Q_{n00}(52,0 $m^3.s^{-1}$) = 1700,000 mm

POZNÁMKA K REALIZÁCII STAVBY:

- NAVRHOVANÝ MOST JE RIEŠENÝ PRE NAVRHOVANÚ PRIETOČNOSŤ KORYTA
- RIEŠENÁ REGULÁCIA TOKU JE UVAŽOVANÁ V CELOM ÚSEKU, KDE JE PREDPOKLAD DEVASTÁCIE OKOLITÉHO TERÉNU A OHROZENIE OBJEKTOV V JEHO BLÍZKOSTI
- PRED ZAHÁJENÍM VÝKOPOVÝCH PRÁC VYTVÝŽIŤ VŠETKY INŽINIERSKE SIETE ICH SPRÁVCAMI
- V ČASE MIMO PRODUKCIE A NEREŠU RŸB, T.J. OD 1. APRÍLA DO KONCA SEPTEMBRA.
- PRED ZAHÁJENÍM PRÁC PORASTOV REALIZOVAŤ POČAS VEGETAČNÉHO POKOJA DREVÍN A POČAS NEVHODNÝCH VTÁCH
- V BLÍZKOSTI EXISTUJÚCE KRÍŽOVANIA S INŽINIERSKYMI SIEŤAMI – PREVERIŤ EXISTUJÚCU CHRÁNOKU, PRÍP. JU NAHOVO ZREALIZOVAŤ
- DODRŽAŤ OCHRANNÉ PÁSMA OD INŽINIERSKYCH SIETÍ, t.m PODĽA STN 75 5401
- KRÍŽOVANIE S INŽINIERSKYMI SIEŤAMI REALIZOVAŤ RUČNE

- PRIEBEŽNÉ ČÍSLOVANIE PRÍČNYCH REZOV TOKU
- ÚPRAVA OBOCH STRÁN BREHOV TOKU PRE Q_{n100} = 65 $m^3.s^{-1}$ A Q_{n100} = 69 $m^3.s^{-1}$
- ÚPRAVA OBOCH STRÁN BREHOV TOKU PRE Q_{n100} = 52 $m^3.s^{-1}$, Q =r 54 $m^3.s^{-1}$ A Q_{n100} = 57 $m^3.s^{-1}$
- JEDNOSTRANNÁ ÚPRAVA BREHU TOKU

ZDROJ: http://maps.Nárcia.sk/
PROJEKT VODOHOSPODÁRSKEJ STAVBY NOVOLESNÉ
A VODNÝCH STAVIEB EXISTUJÚCICH TERÉNU

Názov stavby:	Chránime si obec OCHODNICA pred povodňami
Investor:	Obec OCHODNICA, Ochodnica 121, 023 35 Ochodnica
Miesto stavby:	OCHODNICA – potok Ochodničanka
Stupeň projektu:	Projekt pre stavené povolenie
Autori:	Ing.arch. Jozef SOBČÁK
Zodp. projektant:	Ing. Marián PAPP
Stavebný objekt:	SO 01 - POTOK OCHODNIČANKA
Názov výkresu:	POZDĽAŽNÝ PROFIL - časť 1

Ing.arch. Sobčák Jozef
autorizovaný stavebný inžinier
Autorizačný číslo: 0018**
Kancelária: Ochodnica 121, 023 35 Ochodnica
tel.: 0907 /
e-mail: sobcakjozef@gmail.com

Profesia:	VH
Dátum:	07/2016
Mierka:	1:500
Zakázka:	02.06/2016
Číslo výkresu:	05

1404 Číslo

Príloha č. 6: Chráňme si obec Ochodnica pred povodňami, SO 01 Potok Ochodničanka, pozdĺžny profil - 2. časť

KATASTRÁLNE ÚZEMIE: OCHODNICA - potok Ochodničanka
DRUH POZEMKU: VODNÝ TOK

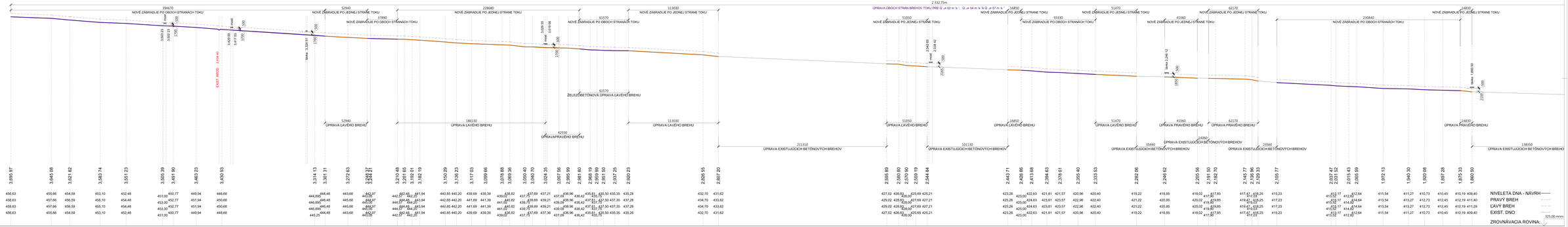

| | | |

Príloha č. 7: Chránime si obec Ochodnica pred povodňami, SO 01 Potok Ochodničanka, vzorový priečny rez - PF - 01

PF - 01

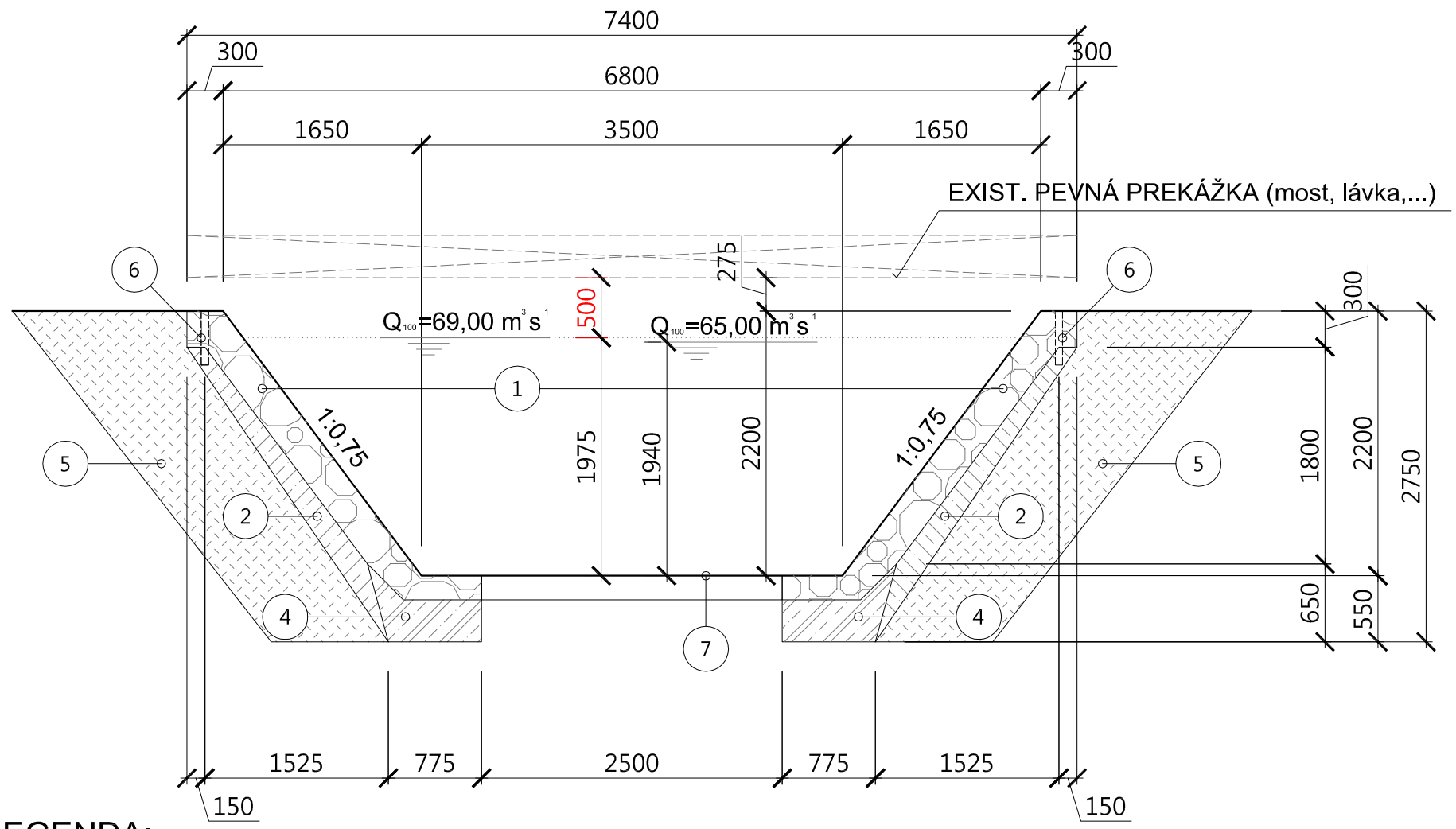

LEGENDA:

1. - LOMOVÝ KAMEŇ - ŠPÁROVANÉ (n=0,025)
2. - PODKLADNÝ BETÓN
3. - BETONÁRSKA VÝSTUŽ
4. - BETÓNOVÝ ZÁKLAD
5. - OBSYP A ZÁSYP - ŠTRK
6. - OTVOR PRE OSADENIE STĹPIKA CESTNÉHO ZÁBRADLIA, Ø60,3x3,2mm dl.: 5´385,34mm
7. - KAMENNÉ DNO - EXISTUJÚCE

LEGENDA:

- TÁTO DOKUMENTÁCIA NENAHRÁDZA REALIZAČNÝ PROJEKT
- STATICKÉ POSÚDENIE A NÁVRH VÝSTUŽE NIE JE PREDMETOM TEJTO DOKUMENTÁCIE VIĎ. REALIZAČNÝ PROJEKT
VODOSTAVEBNÝ BETÓN STN EN 206-1-C20/25-XF3,XC2 (SK)-Cl 0,4-Dmax16-S3
max. PRIESAK 50mm PODĽA STN EN 12390-8
- MAX. SKLON VÝKOPU V STIESNENÝCH POMEROCH - 3:1, PRI MAX. DĹŽKE VÝKOPU 5m

- PRI REALIZÁCII JE NUTNÉ DODRŽAŤ MINIMÁLNU PRIETOČNÚ PLOCHU - VIĎ. TS
VÄČŠIA PRIETOČNÁ PLOCHA MÔŽE BYŤ

SKLON (‰), 24,0407‰

VÝŠKA BREHU OD DNA: 2200,00 a 2000,00 mm

VÝŠKA BREHU OD DNA pre Q_{100}(69,0 m^3s^{-1}) = 1975,00 mm

VÝŠKA BREHU OD DNA pre Q_{100}(65,0 m^3s^{-1}) = 1940,00 mm

VÝŠKA BREHU OD DNA pre Q_{100}(57,0 m^3s^{-1}) = 1780,00 mm

VÝŠKA BREHU OD DNA pre Q_{100}(54,0 m^3s^{-1}) = 1765,00 mm

VÝŠKA BREHU OD DNA pre Q_{100}(52,0 m^3s^{-1}) = 1700,00 mm

SADA ČÍSLO:

ZDROJ: http://mapy.hiking.sk/
PROJEKT V ROZSAHU PRE STAVEBNÉ POVOLENIE
±0,000 = VÝŠKE EXISTUJÚCEHO TERÉNU

Názov stavby:	Chránime si obec OCHODNICA pred povodňami	ing.arch. Sobčák Jozef architektúra - design	
Investor:	Obec OCHODNICA, Ochodnica 121, 023 35 Ochodnica	Adresa:	Bytčická 16, 010 01 ŽILINA
Miesto stavby:	OCHODNICA - potok Ochodničanka	tel.:	0907/830 485
Stupeň projektu:	Projekt pre stavené povolenie	e-mail:	jozefsobcak@gmail.com
Autort:	ing.arch. Jozef SOBČÁK	http:	-
Zodp. projektant:	ing. Marián PAPP	Profesia:	VH
Stavebný objekt:	SO 01 - POTOK OCHODNIČANKA	Datum:	07/2016
Názov výkresu:	VZOROVÝ PRIEČNY REZ _ PF - 01	Měřítko:	1:50
		Zakázka:	02:06/2016
		Číslo výkresu:	07

Príloha č. 8: Chránime si obec Ochodnica pred povodňami, SO 01 Potok Ochodničanka, vzorový priečny rez - PF - 02

PF - 02

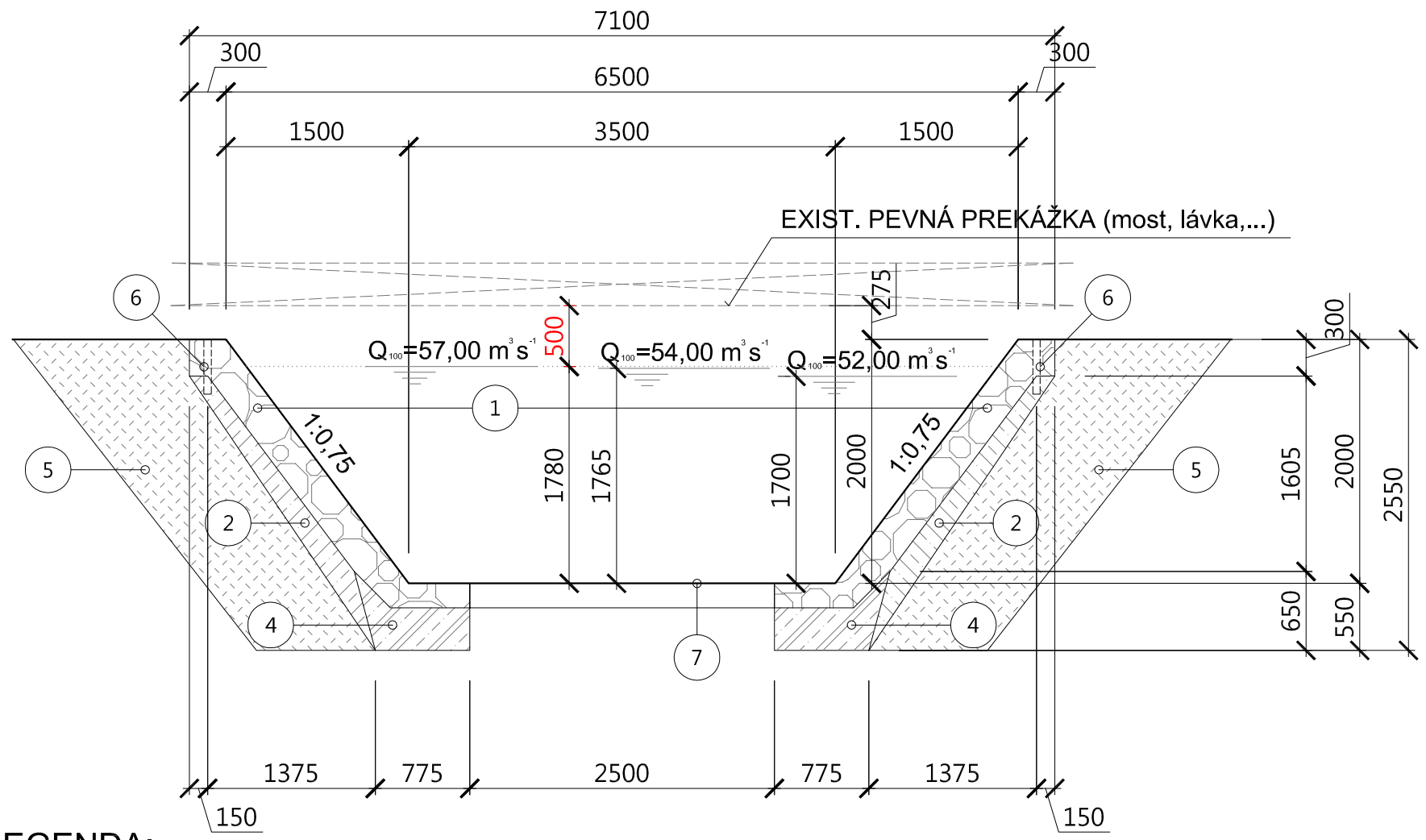

LEGENDA:

1. - LOMOVÝ KAMEŇ - ŠPÁROVANÉ (n=0,025)
2. - PODKLADNÝ BETÓN
3. - BETONÁRSKA VÝSTUŽ
4. - BETÓNOVÝ ZÁKLAD
5. - OBSYP A ZÁSYP - ŠTRK
6. - OTVOR PRE OSADENIE STĹPIKA CESTNÉHO ZÁBRADLIA, Ø60,3x3,2mm dl.: 5´385,34mm
7. - KAMENNÉ DNO - EXISTUJÚCE

LEGENDA:

- TÁTO DOKUMENTÁCIA NENAHRÁDZA REALIZAČNÝ PROJEKT
- STATICKÉ POSÚDENIE A NÁVRH VÝSTUŽE NIE JE PREDMETOM TEJTO DOKUMENTÁCIE VIĎ. REALIZAČNÝ PROJEKT
VODOSTAVEBNÝ BETÓN STN EN 206-1-C20/25-XF3,XC2 (SK)-Cl 0,4-Dmax16-S3
max. PRIESAK 50mm PODĽA STN EN 12390-8
- MAX. SKLON VÝKOPU V STIESNENÝCH POMEROCH - 3:1, PRI MAX. DĹŽKE VÝKOPU 5m

- PRI REALIZÁCII JE NUTNÉ DODRŽAŤ MINIMÁLNU PRIETOČNÚ PLOCHU - VIĎ. TS
VÄČŠIA PRIETOČNÁ PLOCHA MÔŽE BYŤ

SKLON (‰), 24,0407‰

VÝŠKA BREHU OD DNA: 2200,00 a 2000,00 mm

VÝŠKA BREHU OD DNA pre Q_{100}(69,0 m^3s^{-1}) = 1975,00 mm

VÝŠKA BREHU OD DNA pre Q_{100}(65,0 m^3s^{-1}) = 1940,00 mm

VÝŠKA BREHU OD DNA pre Q_{100}(57,0 m^3s^{-1}) = 1780,00 mm

VÝŠKA BREHU OD DNA pre Q_{100}(54,0 m^3s^{-1}) = 1765,00 mm

VÝŠKA BREHU OD DNA pre Q_{100}(52,0 m^3s^{-1}) = 1700,00 mm

SADA ČÍSLO:

ZDROJ: http://mapy.hiking.sk/
PROJEKT V ROZSAHU PRE STAVEBNÉ POVOLENIE
±0,000 = VÝŠKE EXISTUJÚCEHO TERÉNU

Názov stavby:	Chránime si obec OCHODNICA pred povodňami	ing.arch. Sobčák Jozef architektúra - design	
Investor:	Obec OCHODNICA, Ochodnica 121, 023 35 Ochodnica	Adresa:	Bytčická 16, 010 01 ŽILINA
Miesto stavby:	OCHODNICA - potok Ochodničanka	tel.:	0907/830 485
Stupeň projektu:	Projekt pre stavené povolenie	e-mail:	jozefsobcak@gmail.com
Autort:	ing.arch. Jozef SOBČÁK	http:	-
Zodp. projektant:	ing. Marián PAPP	Profesia:	VH
Stavebný objekt:	SO 01 - POTOK OCHODNIČANKA	Datum:	07/2016
Názov výkresu:	VZOROVÝ PRIEČNY REZ _ PF - 02	Měřítko:	1:50
		Zakázka:	02:06/2016
		Číslo výkresu:	08

Príloha č. 9: Chránime si obec Ochodnica pred povodňami, SO 01 Potok Ochodničanka, vzorový priečny rez - PF - 03

PF - 03

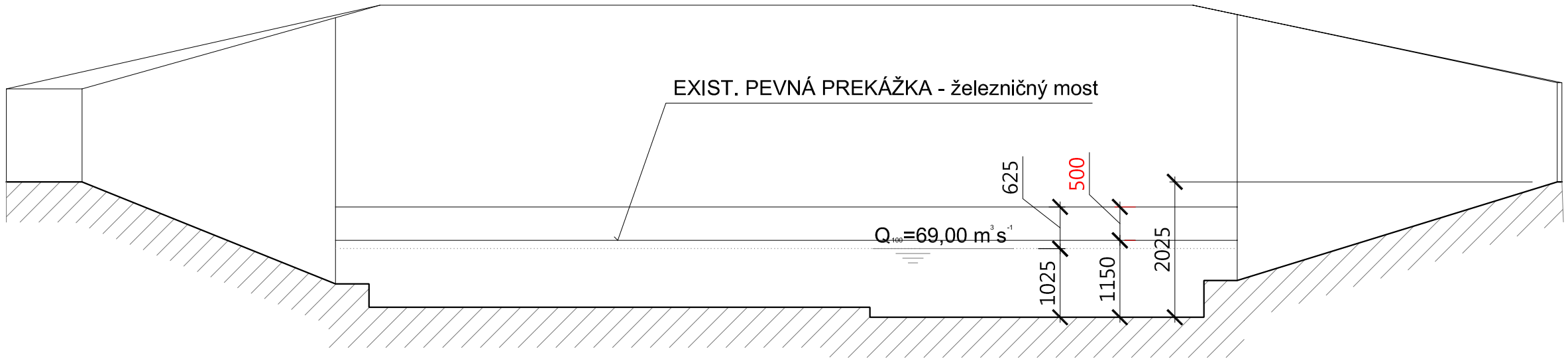

POSÚDENIE PRIETOČNOSTI EXISTUJÚCEHO ŽELEZNIČNÉHO MOSTA - PRIETOČNOSŤ VYHOVUJE
EXISTUJÚCE DNO VYČISTIŤ!!!
n = 0,0225 (korytá v pevnej hline, veľmi dobre udržiavané zemné kanály)

SADA ČÍSLO:

ZDROJ: http://mapy.hiking.sk/
PROJEKT V ROZSAHU PRE STAVEBNÉ POVOLENIE
±0,000 = VÝŠKE EXISTUJÚCEHO TERÉNU

LEGENDA:

- TÁTO DOKUMENTÁCIA NENAHRÁDZA REALIZAČNÝ PROJEKT
- STATICKÉ POSÚDENIE A NÁVRH VÝSTUŽE NIE JE PREDMETOM TEJTO DOKUMENTÁCIE VIĎ. REALIZAČNÝ PROJEKT
VODOSTAVEBNÝ BETÓN STN EN 206-1-C20/25-XF3,XC2 (SK)-Cl 0,4-Dmax16-S3
max. PRIESAK 50mm PODĽA STN EN 12390-8
- MAX. SKLON VÝKOPU V STIESNENÝCH POMEROCH - 3:1, PRI MAX. DĹŽKE VÝKOPU 5m

Název stavby:	Chránime si obec OCHODNICA pred povodňami	ing.arch. Sobčák Jozef architektúra - design	
Investor:	Obec OCHODNICA, Ochodnica 121, 023 35 Ochodnica	Adresa:	Bytčická 16, 010 01 ŽILINA
Miesto stavby:	OCHODNICA - potok Ochodničanka	tel.	0907/830 485
Stupeň projektu:	Projekt pre stavené povolenie	e-mail:	jozefsobcak@gmail.com
Autort:	ing.arch. Jozef SOBČÁK	http:	-
Zodp. projektant:	ing. Marián PAPP	Profesia:	VH
Stavebný objekt:	SO 01 - POTOK OCHODNIČANKA	Datum:	07/2016
Název výkresu:	VZOROVÝ PRIEČNY REZ _ PF - 03	Měřítko:	1:75
		Zakázka:	02:06/2016
		Číslo výkresu:	09

PF - 04

Príloha č. 10: Chránime si obec Ochodnica pred povodňami, SO 01 Potok Ochodničanka, vzorový priečny rez - PF - 04

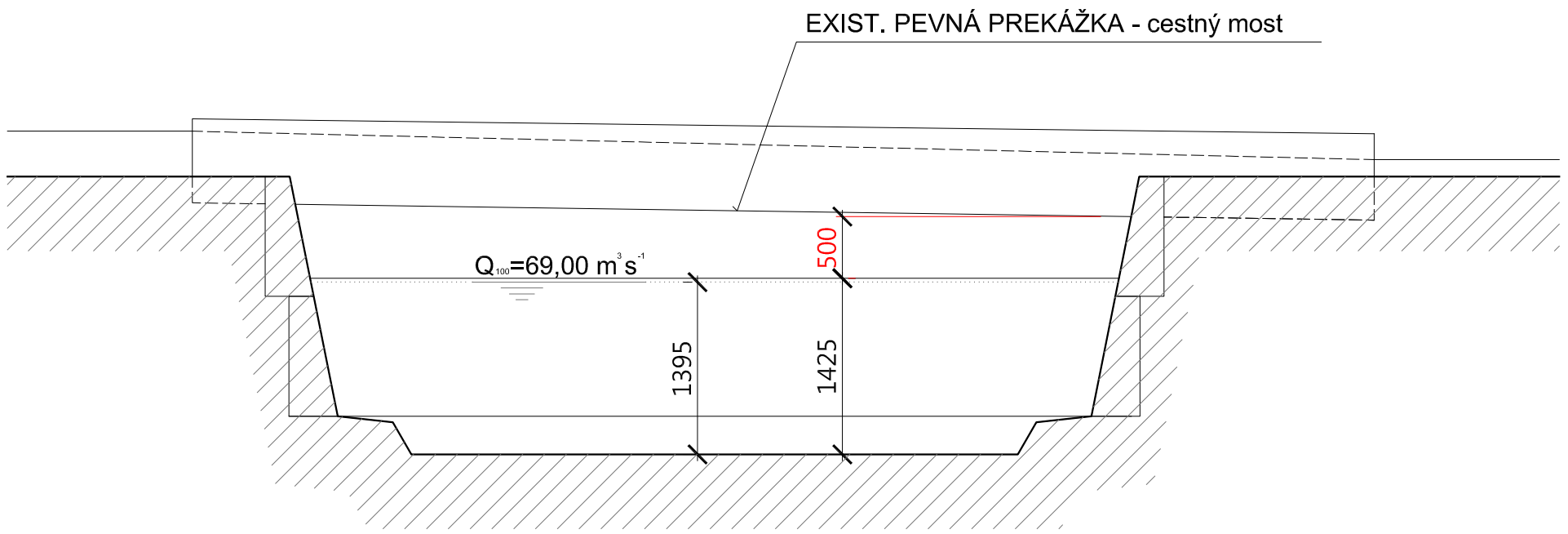

POSÚDENIE PRIETOČNOSTI EXISTUJÚCEHO ŽELEZNIČNÉHO MOSTA - PRIETOČNOSŤ VYHOVUJE
EXISTUJÚCE DNO VYČISTIŤ!!!
n = 0,018 (Kanály pokryté hrubou ílovou vrstvou – veľmi dobre opracovaná skal)

SADA ČÍSLO:

ZDROJ: http://mapy.hiking.sk/
PROJEKT V ROZSAHU PRE STAVEBNÉ POVOLENIE
±0,000 = VÝŠKE EXISTUJÚCEHO TERÉNU

LEGENDA:

- TÁTO DOKUMENTÁCIA NENAHRÁDZA REALIZAČNÝ PROJEKT
- STATICKÉ POSÚDENIE A NÁVRH VÝSTUŽE NIE JE PREDMETOM TEJTO DOKUMENTÁCIE VIĎ. REALIZAČNÝ PROJEKT
VODOSTAVEBNÝ BETÓN STN EN 206-1-C20/25-XF3,XC2 (SK)-Cl 0,4-Dmax16-S3
max. PRIESAK 50mm PODĽA STN EN 12390-8
- MAX. SKLON VÝKOPU V STIESNENÝCH POMEROCH - 3:1, PRI MAX. DĹŽKE VÝKOPU 5m

Název stavby:	Chránime si obec OCHODNICA pred povodňami	ing.arch. Sobčák Jozef architektúra - design	
Investor:	Obec OCHODNICA, Ochodnica 121, 023 35 Ochodnica	Adresa:	Bytčická 16, 010 01 ŽILINA
Miesto stavby:	OCHODNICA - potok Ochodničanka	tel.	0907/830 485
Stupeň projektu:	Projekt pre stavené povolenie	e-mail:	jozefsobcak@gmail.com
Autort:	ing.arch. Jozef SOBČÁK	http:	-
Zodp. projektant:	ing. Marián PAPP	Profesia:	VH
Stavebný objekt:	SO 01 - POTOK OCHODNIČANKA	Datum:	07/2016
Název výkresu:	VZOROVÝ PRIEČNY REZ _ PF - 04	Měřítko:	1:50
		Zakázka:	02:06/2016
		Číslo výkresu:	10

Príloha č. 11: Chránime si obec Ochodnica pred povodňami, SO 01 Potok Ochodničanka, vzorový stupeň

PÔDORYS

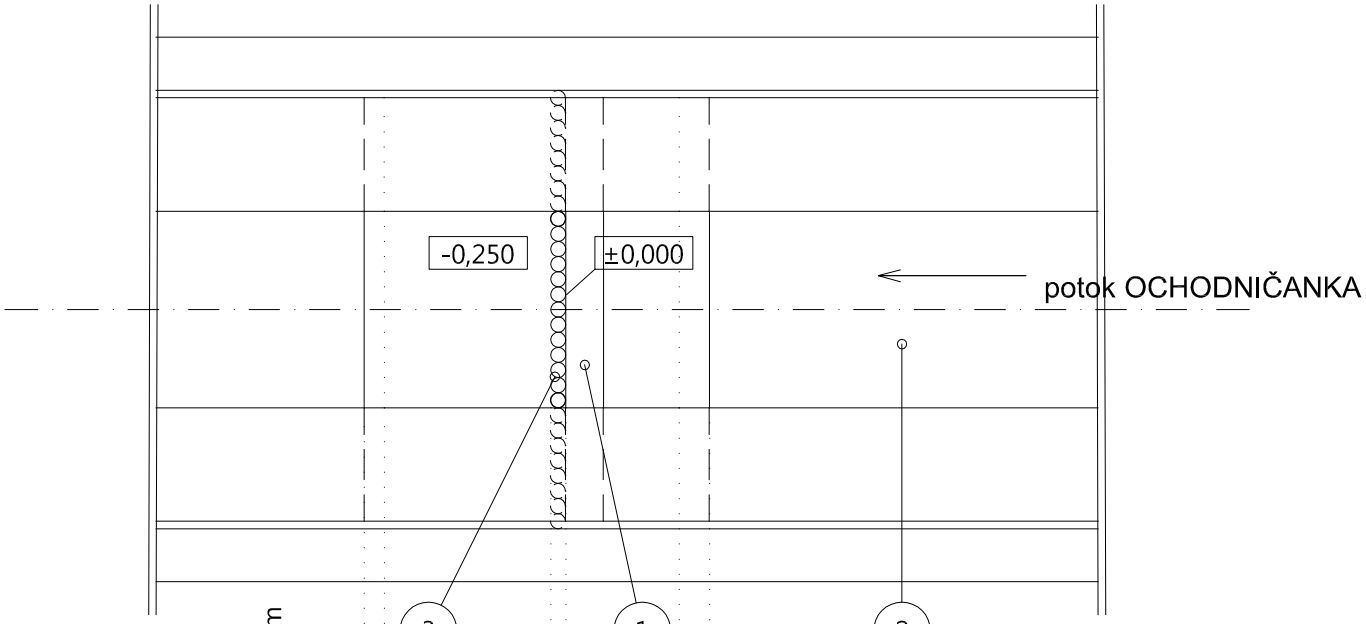

REZ

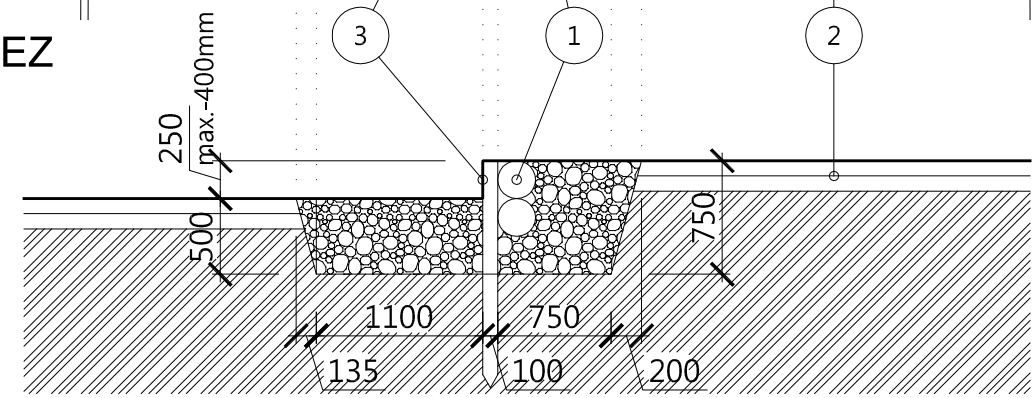

LEGENDA:

1 - DVOJOTÝ DREVENÝ GULATINOVÝ PRAH, pr. 200-300mm

2 STABILIZÁCIA DNA - KAMENNÝ ZÁHOZ Z LOMOVÉHO KAMEŇA DO BÉTÓNU

3 - DREVENÁ PILOTA pr. 10mm, dl. 1,5m

SADA ČÍSLO:

ZDROJ: http://mapy.hiking.sk/
PROJEKT V ROZSAHU PRE STAVEBNÉ POVOLENIE
±0,000 = VÝŠKE EXISTUJÚCEHO TERÉNU

Název stavby:	Chránime si obec OCHODNICA pred povodňami	ing.arch. Sobčák Jozef architektúra - design	
Investor:	Obec OCHODNICA, Ochodnica 121, 023 35 Ochodnica	Adresa: Bytčická 16, 010 01 ŽILINA tel. 0907/830 485 e-mail: jozefsobcak@gmail.com http: -	
Miesto stavby:	OCHODNICA - potok Ochodničanka		
Stupeň projektu:	Projekt pre stavené povolenie	Profesia:	VH
Autort:	ing.arch. Jozef SOBČÁK	Datum:	07/2016
Zodp. projektant:	ing. Marián PAPP	Měřítko:	1:50
Stavebný objekt:	SO 01 - POTOK OCHODNIČANKA	Zakázka:	02:06/2016
Název výkresu:	VZOROVÝ STUPEŇ	Číslo výkresu:	11

Fotodokumentácia jestvujúceho stavu









Fotodokumentácia jestvujúceho stavu







